(19)中华人民共和国国家知识产权局

(12)实用新型专利

(10)授权公告号 CN 202883718 U
(45)授权公告日 2013.04.17

(21)申请号 201220613851.X

(22)申请日 2012.11.19

(73)专利权人 常州轴承总厂有限公司
地址 213000 江苏省常州市新北区龙虎塘工业园新苑三路 109#

(72)发明人 刘安广

(51)Int.Cl.
F16C 23/04(2006.01)

权利要求书 1 页 说明书 1 页 附图 1 页

(54)实用新型名称

一种关节轴承

(57)摘要

本实用新型涉及一种关节轴承，包括：内圈和外圈；内圈的外球面呈凸弧形，外圈内壁的中上部为凹弧形的内球面；所述内球面适于与外球面相配合，所述外圈内壁的下部呈直线形。所述内、外球面采用磷化处理。本关节轴承结构简单、采用特殊的结构使本关节轴承同时具有向心关节轴承和角接触关节轴承的优点，使该轴承可以承受径向载荷和任一方向轴向载荷。

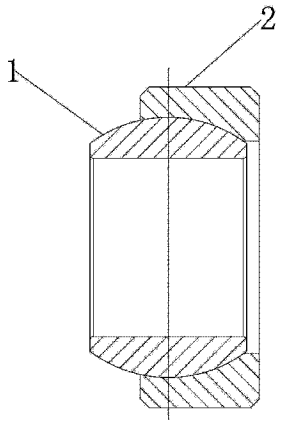

CN 202883718 U

1. 一种关节轴承，其特征在于包括：内圈和外圈；内圈的外球面呈凸弧形，外圈内壁的中上部为凹弧形的内球面；所述内球面适于与外球面相配合；所述内、外球面采用磷化处理。

一种关节轴承

技术领域

[0001] 本实用新型涉及一种关节轴承。

背景技术

[0002] 关节轴承主要是由一个有外球面的内圈和一个有内球面的外圈组成，能承受较大的负荷；关节轴承可分为向心关节轴承、角接触关节轴承、推力关节轴承、杆端关节轴承等，向心关节轴承能承受径向载荷和任一方向较小的轴向载荷，角接触关节轴承能承受径向载荷和一方向轴向载荷。

实用新型内容

[0003] 本实用新型所要解决的技术问题是提供一种结构简单、同时具备向心关节轴承和角接触关节轴承的优点的关节轴承。

[0004] 为了解决上述问题，本实用新型提供了一种关节轴承，包括：内圈 1 和外圈 2；内圈 1 的外球面呈凸弧形，外圈 2 内壁的中上部为凹弧形的内球面；所述内球面适于与外球面相配合，所述外圈 2 内壁的下部呈直线形。所述内、外球面采用磷化处理，使球面之间具有良好的润滑性。

[0005] 本实用新型相对于现有技术具有积极的效果：本实用新型的关节轴承结构简单、采用特殊的结构使本关节轴承同时具有向心关节轴承和角接触关节轴承的优点，使该轴承可以承受径向载荷和任一方向轴向载荷。

附图说明

[0006] 为了使本实用新型的内容更容易被清楚的理解，下面根据的具体实施例并结合附图，对本实用新型作进一步详细的说明，其中：

[0007] 图 1 为本实用新型的关节轴承的结构图。

具体实施方式

[0008] 见图 1，本实施例的关节轴承，包括：内圈 1 和外圈 2；内圈 1 的外球面呈凸弧形，外圈 2 内壁的中上部为凹弧形的内球面；所述内球面适于与外球面相配合，所述外圈 2 内壁的下部呈直线形。所述内、外球面采用磷化处理，使球面之间具有良好的润滑性。

[0009] 本实用新型的关节轴承采用特殊的结构使本关节轴承同时具有向心关节轴承和角接触关节轴承的优点，使该轴承可以承受径向载荷和任一方向轴向载荷。

[0010] 显然，上述实施例仅仅是为清楚地说明本实用新型所作的举例，而并非是对本实用新型的实施方式的限定。对于所属领域的普通技术人员来说，在上述说明的基础上还可以做出其它不同形式的变化或变动。这里无需也无法对所有的实施方式予以穷举。而这些属于本实用新型的精神所引伸出的显而易见的变化或变动仍处于本实用新型的保护范围之中。

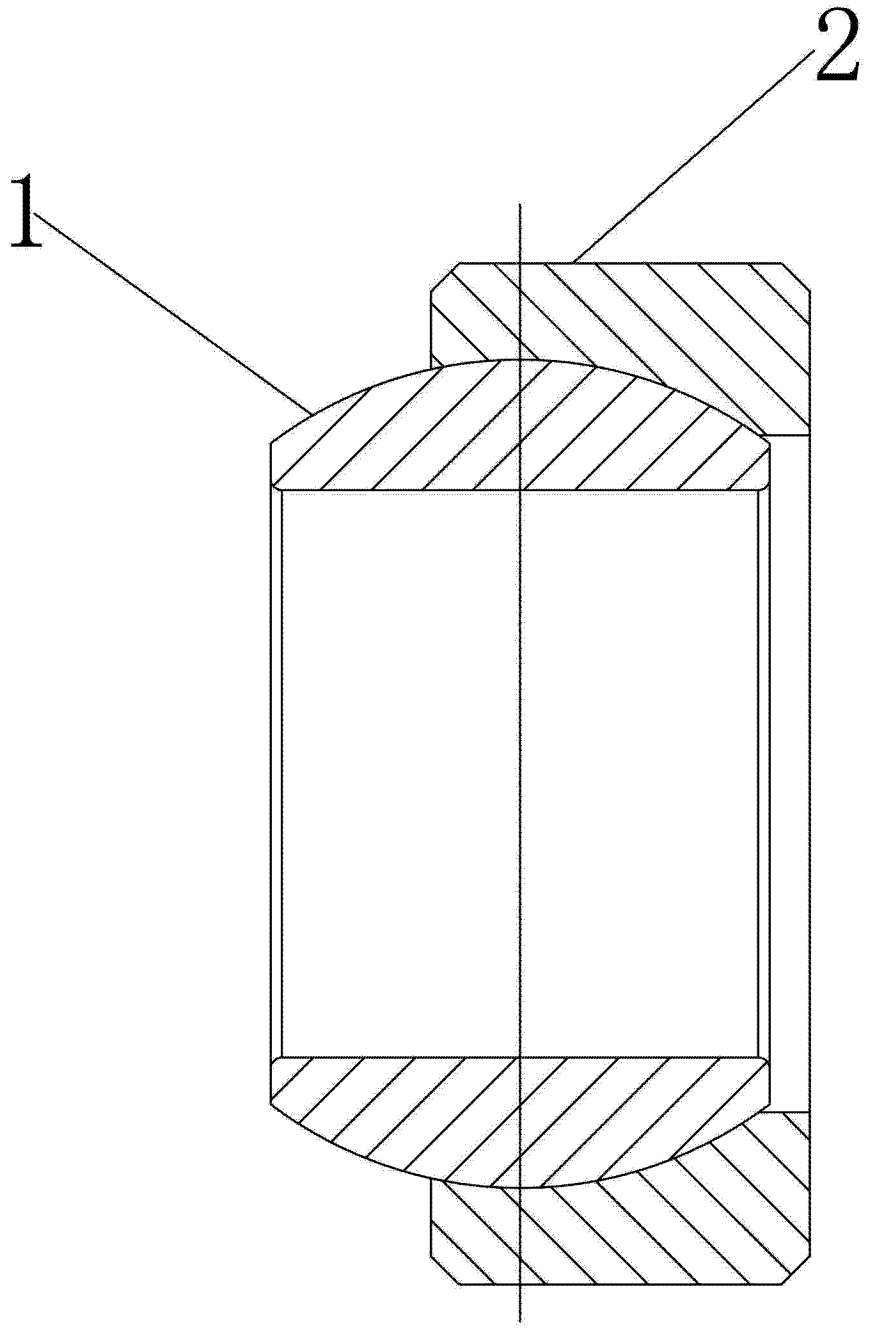

图 1