(19)中华人民共和国国家知识产权局

(12)实用新型专利

(10)授权公告号 CN 206202134 U
(45)授权公告日 2017.05.31

(21)申请号 201621283834.9

(22)申请日 2016.11.25

(73)专利权人 清远浩和仪器设计有限公司
地址 511500 广东省清远市高新技术产业开发区建设南路万家福公寓九号楼首层13号

(72)发明人 王晓明

(74)专利代理机构 北京科亿知识产权代理事务所(普通合伙) 11350
代理人 赵蕊红

(51)Int.Cl.
B60R 3/00(2006.01)

权利要求书1页 说明书3页 附图2页

(54)实用新型名称

渣土车防滑去泥脚踏板

(57)摘要

本实用新型提出了一种渣土车防滑去泥脚踏板，用以解决在司乘人员在踩踏脚踏板时容易打滑，且鞋底沾附污泥不易去除的问题，其包括踏板本体，在所述踏板本体的两端相对应的设有多个安装部，在相对的两安装部之间枢接有支撑杆，在所述支撑杆上绕枢转轴线形成有相交的两个侧板，且在支撑杆的两个所述侧板的交汇处设有坡口以构成脚踏的支撑平面，所述支撑杆和安装部的至少其一上设有对支撑杆枢转限位的限位部。本实用新型所述的渣土车防滑去泥脚踏板，在司乘人员踩踏到支撑杆上时，支撑杆发生转动并由限位部限位，支撑杆的侧板转动一定角度与鞋底面呈夹角，滑动阻力大，大大降低了打滑的概率，还可以利用侧板刮落鞋底沾附的污泥。

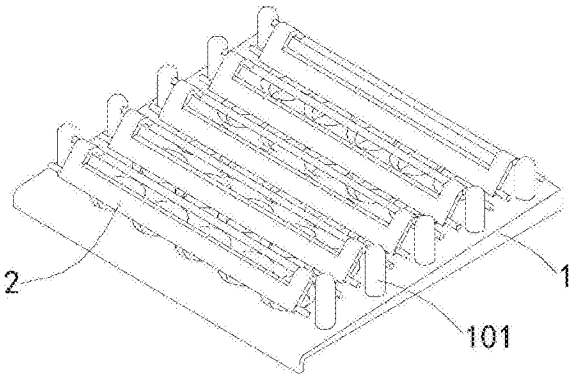

CN 206202134 U

1.一种渣土车防滑去泥脚踏板，其特征在于：包括踏板本体，在所述踏板本体的两端相对应的设有多个安装部，在相对的两安装部之间枢接有支撑杆，在所述支撑杆上绕枢转轴线形成有相交的两个侧板，且在支撑杆的两个所述侧板的交汇处设有坡口以构成脚踏的支撑平面，所述支撑杆和安装部的至少其一上设有对支撑杆枢转限位的限位部。

2.根据权利要求1所述的渣土车防滑去泥脚踏板，其特征在于：所述安装部为杆状的支撑柱，在所述支撑柱的上端设有枢接孔，在所述支撑杆的两端向外延伸出枢转轴，所述支撑杆的两枢转轴转动设于相对应的两支撑柱的枢接孔中。

3.根据权利要求2所述的渣土车防滑去泥脚踏板，其特征在于：所述限位部为在支撑杆的至少一侧端面上向外延伸出的限位杆。

4.根据权利要求3所述的渣土车防滑去泥脚踏板，其特征在于：所述限位杆设于支撑杆的至少一个侧板上。

5.根据权利要求2所述的渣土车防滑去泥脚踏板，其特征在于：所述限位部为在支撑柱沿枢转轴线向外延伸出的限位块以在支撑杆的转动时所述侧板抵接在限位块上构成对支撑杆的转动限位。

6.根据权利要求1至5中任意一项所述的渣土车防滑去泥脚踏板，其特征在于：所述踏板本体上设有多个漏水孔。

7.根据权利要求6所述的渣土车防滑去泥脚踏板，其特征在于：所述踏板本体的一侧边厚度大于相对的另一侧边的厚度，以形成楔形的截面。

8.根据权利要求7所述的渣土车防滑去泥脚踏板，其特征在于：在所述踏板本体的薄边侧形成有向下弯折的翻边板，所述踏板本体与所述翻边板呈L形布置。

渣土车防滑去泥脚踏板

技术领域

[0001] 本实用新型涉及汽车零部件技术领域，尤其是涉及一种渣土车防滑去泥脚踏板。

背景技术

[0002] 渣土车，也称拉土车、运渣车，不是特指哪一种车，而是指车辆用途是运送沙石等建筑料的卡车，例如大型翻斗车。渣土车多出入工地，工地的施工环境往往很差，污泥、沙石遍地都是，司机和乘员出入工地后，鞋底往往会沾附有大量污泥。现有技术的脚踏板表面过于光滑，带有泥污的鞋底踩踏到汽车脚踏板很容易打滑，不利于司乘人员的安全，且鞋底沾附的泥污会被带入驾驶室，污染驾驶室环境。

实用新型内容

[0003] 本实用新型提出一种渣土车防滑去泥脚踏板。本实用新型的技术方案是这样实现的：

[0004] 一种渣土车防滑去泥脚踏板，包括踏板本体，在所述踏板本体的两端相对应的设有多个安装部，在相对的两安装部之间枢接有支撑杆，在所述支撑杆上绕枢转轴线形成有相交的两个侧板，且在支撑杆的两个所述侧板的交汇处设有坡口以构成脚踏的支撑平面，所述支撑杆和安装部的至少其一上设有对支撑杆枢转限位的限位部。

[0005] 进一步的，所述安装部为杆状的支撑柱，在所述支撑柱的上端设有枢接孔，在所述支撑杆的两端向外延伸出枢转轴，所述支撑杆的两枢转轴转动设于相对应的两支撑柱的枢接孔中。

[0006] 进一步的，所述限位部为在支撑杆的至少一侧端面上向外延伸出的限位杆。

[0007] 进一步的，所述限位杆设于支撑杆的至少一个侧板上。

[0008] 进一步的，所述限位部为在支撑柱沿枢转轴线向外延伸出的限位块以在支撑杆的转动时所述侧板抵接在限位块上构成对支撑杆的转动限位。

[0009] 进一步的，所述踏板本体上设有多个漏水孔。

[0010] 进一步的，所述踏板本体的一侧边厚度大于相对的另一侧边的厚度，以形成楔形的截面。

[0011] 进一步的，在所述踏板本体的薄边侧形成有向下弯折的翻边板，所述踏板本体与所述翻边板呈L形布置。

[0012] 采用了上述技术方案，本实用新型的有益效果为：在司乘人员踩踏到支撑杆上时，支撑杆发生转动并由限位部限位，支撑杆的侧板转动一定角度与鞋底面呈夹角，滑动阻力大，降低了打滑的概率，还可以利用侧板刮落鞋底沾附的污泥。

附图说明

[0013] 为了更清楚地说明本实用新型实施例或现有技术中的技术方案，下面将对实施例或现有技术描述中所需要使用的附图作简单地介绍，显而易见地，下面描述中的附图仅仅

是本实用新型的一些实施例，对于本领域普通技术人员来讲，在不付出创造性劳动性的前提下，还可以根据这些附图获得其他的附图。

[0014] 图1为本实用新型的渣土车防滑去泥脚踏板的结构示意图；

[0015] 图2为本实用新型的踏板本体的结构示意图；

[0016] 图3为本实用新型的支撑杆的结构示意图；

[0017] 其中：1-踏板本体，101-支撑柱，1011-枢接孔，102-漏水孔，103-翻边板，2-支撑杆，201-侧板，202-坡口，203-枢转轴，204-限位杆。

具体实施方式

[0018] 下面将结合本实用新型实施例中的附图，对本实用新型实施例中的技术方案进行清楚、完整地描述，显然，所描述的实施例仅仅是本实用新型一部分实施例，而不是全部的实施例。基于本实用新型中的实施例，本领域普通技术人员在没有作出创造性劳动前提下所获得的所有其他实施例，都属于本实用新型保护的范围。

[0019] 本实用新型实施例涉及一种渣土车防滑去泥脚踏板，如图1中所示，其包括踏板本体1，在踏板本体1的两端相对应的设有多个安装部，在相对的两安装部之间枢接有支撑杆2，在支撑杆2上绕枢转轴线形成有相交的两个侧板201，且在支撑杆2的两个侧板201的交汇处设有坡口202以构成脚踏的支撑平面，支撑杆2和安装部的至少其一上设有对支撑杆2枢转限位的限位部。

[0020] 基于如上描述，具体的，如图2中所示，安装部为设于踏板本体1两端的杆状的支撑柱101，在支撑柱101的上端设有枢接孔1011。再结合图3中所示，在支撑杆2的两端向外延伸出枢转轴203，支撑杆2的两枢转轴203转动设于相对应的两支撑柱101的枢接孔1011中。限位部为在支撑杆2的至少一个侧板201上的至少一端向外延伸出限位杆202。为了使结构更加稳定可靠，本实施例中的限位部为支撑杆2的两个侧板201的两端分别延伸出的限位杆204。

[0021] 限位部除了上述的结构形式外，还可以为附图中未示出的，在支撑柱101沿枢转轴线向外延伸出的限位块以在支撑杆2的转动时，侧板201抵接在限位块上构成对支撑杆2的转动限位。

[0022] 为了避免踏板本体1上留置污水，在踏板本体1上设有多个漏水孔102，所述漏水孔102为上大下小的锥形孔。同时，漏水孔102的设置也减轻了踏板本体1的重量，实现了结构的轻量化。

[0023] 为了进一步提高使用效果，踏板本体1的一侧边厚度大于相对的另一侧边的厚度，以形成楔形的截面，便于泥水的流动。

[0024] 为了防止尖锐的踏板本体1朝向司乘人员的踩踏方向，在踏板本体1的薄边侧形成有向下弯折的翻边板103，踏板本体1与翻边板103呈L形布置。

[0025] 在司乘人员踩踏到支撑杆2上时，支撑杆2发生转动并由限位部限位，支撑杆2的侧板201转动一定角度与鞋底面呈夹角，滑动阻力大，降低了打滑的概率，还可以利用侧板刮落鞋底沾附的污泥。

[0026] 以上所述仅为本实用新型的较佳实施例而已，并不用以限制本实用新型，凡在本实用新型的精神和原则之内，所作的任何修改、等同替换、改进等，均应包含在本实用新型

的保护范围之内。

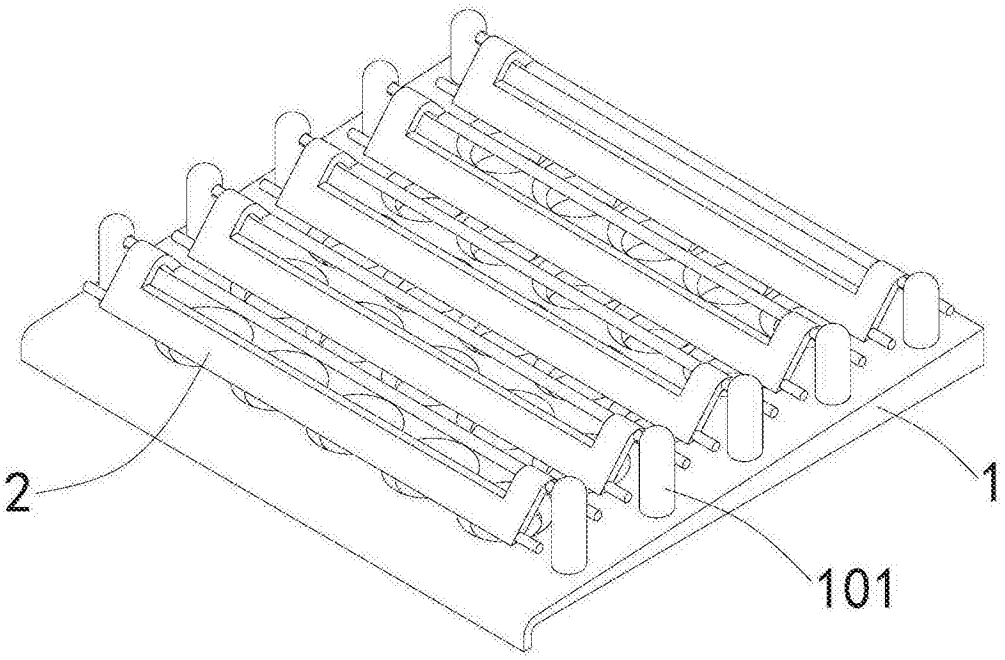

图1

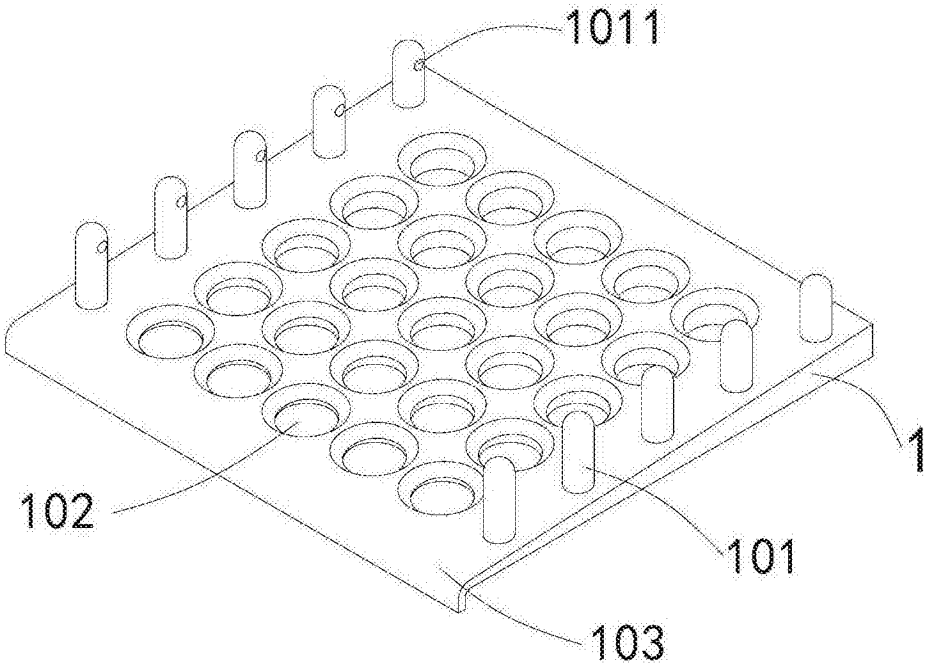

图2

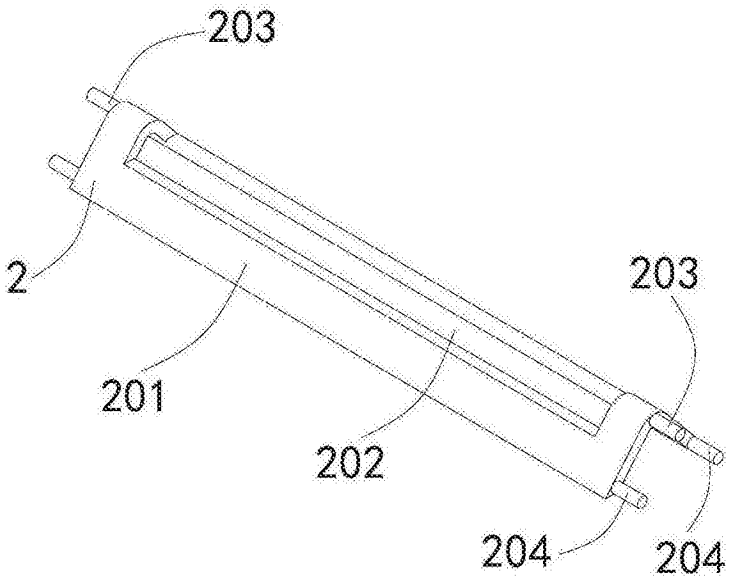

图3