(19)中华人民共和国国家知识产权局

(12)实用新型专利

(10)授权公告号 CN 203633854 U
(45)授权公告日 2014.06.11

(21)申请号 201320326581.9

(22)申请日 2013.06.06

(73)专利权人 佛山市卡奈尔妇婴用品有限公司
地址 528200 广东省佛山市南海区大沥沥北村坎南黄泥头东

(72)发明人 梁竞宇

(74)专利代理机构 广州市越秀区哲力专利商标事务所（普通合伙）44288
代理人 贺红星

(51)Int.Cl.
A47D 13/02(2006.01)
A47D 1/10(2006.01)

权利要求书1页 说明书2页 附图1页

(54)实用新型名称

一种具有坐凳的婴儿背带

(57)摘要

本实用新型公开了一种具有坐凳的婴儿背带，包括背带主体，所述的具有坐凳的婴儿背带还包括坐凳主体，所述坐凳主体和背带主体可拆卸连接，坐凳主体包括坐凳和腰带，坐凳固定连接在腰带上。本实用新型解决了现有婴儿背带存在的婴儿自由活动空间少、抱婴者肩部压力大的问题。本实用新型通过对坐凳和腰带的设置，增加了婴儿的活动空间、减少了抱婴者肩部的压力，提高了婴儿舒适度；同时，对保护靠垫和肩带的设置增加了婴儿背带安全度。

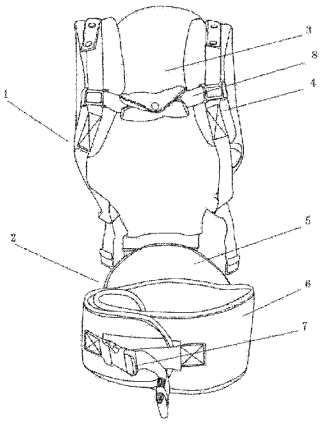

CN 203633854 U

1. 一种具有坐凳的婴儿背带，包括背带主体，其特征在于：所述的婴儿背带还包括坐凳主体，所述坐凳主体和背带主体可拆卸连接，所述坐凳主体包括坐凳和腰带，坐凳固定连接在腰带上；所述坐凳主体包括左右两根肩带，所述左右两根肩带之间设置有横向连接带；所述横向连接带的两端通过扣件与肩带连接。

2. 根据权利要求 1 所述的一种具有坐凳的婴儿背带，其特征在于：所述腰带上设置有可调节腰带长度的插扣。

3. 根据权利要求 1 所述的一种具有坐凳的婴儿背带，其特征在于：所述坐凳主体的后侧与背带主体的底端连接。

4. 根据权利要求 1 所述的一种具有坐凳的婴儿背带，其特征在于：所述背带主体还包括保护靠垫，所述肩带的两端分别与保护靠垫的顶端和底部两侧连接。

一种具有坐凳的婴儿背带

技术领域

[0001] 本实用新型涉及一种婴幼儿用品，尤其涉及一种具有坐凳的婴儿背带。

背景技术

[0002] 目前，越来越多人在带婴儿外出的时候都会使用婴儿背带，市面上大部分的婴儿背带是将背带主体的底部直接作为婴儿的坐垫，而这样的坐垫往往比较容易变形，会使婴儿紧贴着抱婴者的身体，由于两者接触面较大，在夏天，婴儿和抱婴者都会感觉很热，并且婴儿自由活动的空间很小，会使婴儿感到不舒适。另外，大部分的婴儿背带只设置有肩带，重量都集中在抱婴者的肩部，会使抱婴者肩部负担过重，容易感到疲劳。

实用新型内容

[0003] 针对现有技术的不足，本实用新型的目的是为了提供一种具有坐凳的婴儿背带。

[0004] 为实现上述目的，本实用新型采用如下技术方案：

[0005] 一种具有坐凳的婴儿背带，包括背带主体，所述具有坐凳的婴儿背带还包括坐凳主体，所述坐凳主体和背带主体可拆卸连接，所述坐凳主体包括坐凳和腰带，坐凳固定连接在腰带上。

[0006] 进一步地，所述腰带上设置有可调节腰带长度的插扣。

[0007] 进一步地，所述坐凳主体的后侧与背带主体的底端连接。

[0008] 进一步地，所述的背带主体包括保护靠垫和肩带，所述肩带包括左右两根肩带，肩带的两端分别与保护靠垫的顶端和底部两侧连接。

[0009] 进一步地，所述的左右两根肩带之间设置有横向连接带。

[0010] 本实用新型的有益效果：

[0011] 本实用新型坐凳主体和背带主体可以根据需要灵活连接或拆分，方便快捷；同时，本实用新型通过对坐凳和腰带的设置，使婴儿不仅能安稳地坐在坐凳上，还能保证婴儿有自由活动的空间，并且把重量集中在抱婴者的腰部，提升了婴儿和抱婴者的舒适度，也减少了抱婴者的负担；另外，本实用新型对于保护靠垫和肩带的设置，提高了婴儿背带的安全度。

附图说明

[0012] 图 1 为本实用新型的结构示意图。

具体实施方式

[0013] 下面，结合附图以及具体实施方式，对本实用新型做进一步描述：

[0014] 具体实施例：

[0015] 参照图 1，本实施例所述的一种具有坐凳的婴儿背带，包括坐凳主体 2 和背带主体 1，坐凳主体 2 和背带主体 1 可拆卸连接，所述坐凳主体 2 包括坐凳 5 和腰带 6，坐凳 5 固定

连接在腰带 6 上。

[0016] 本实用新型的一个优选的实施例是，所述的坐凳 5 呈“月牙”状，并且是由模拟坐凳形状的海绵体做成，该坐凳固定连接在腰带 6 中间，所述的腰带 6 设置有可以调整腰带长度的插扣，能提高婴儿与抱婴者的舒适度，并且扩大了使用者的范围。

[0017] 本实用新型的一个优选的实施例是，坐凳主体 2 后侧和背带主体 1 底部通过纽扣连接，确保拆卸与连接方便快捷。

[0018] 本实用新型的一个优选的实施例是，所述的背带主体 1 包括保护靠垫 3 和肩带 4，肩带 4 包括左右两根肩带，肩带 4 的两端分别与保护靠垫 3 的顶端和底部两侧连接。优选地，左右两根肩带 4 之间设置有横向连接带 8，能防止肩带 4 滑落，提高了婴儿背带的安全度。

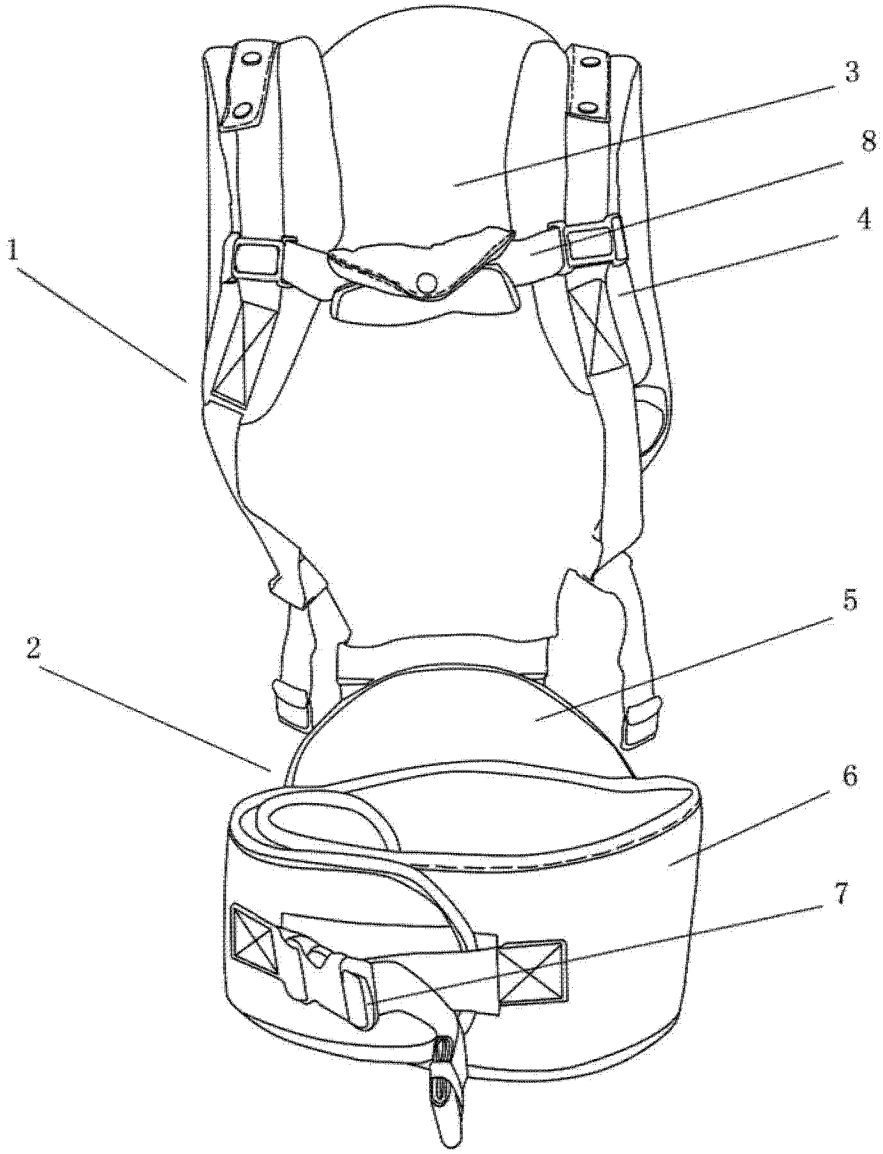

图 1