(19)中华人民共和国国家知识产权局

(12)实用新型专利

(10)授权公告号 CN 212687525 U
(45)授权公告日 2021.03.12

(21)申请号 202021035252.5

(22)申请日 2020.06.08

(73)专利权人 鑫弘(广州)智能设备有限公司
地址 510000 广东省广州市番禺区大石街
敏捷华美国际2栋637房

(72)发明人 唐学勤 黄海欧 郑刚

(51)Int.Cl.
B67B 3/20(2006.01)
B08B 3/02(2006.01)
A61L 2/18(2006.01)

权利要求书1页 说明书3页 附图2页

(54)实用新型名称

一种具有清洗消毒功能的旋盖装置

(57)摘要

本实用新型提供一种具有清洗消毒功能的旋盖装置，包括储水箱、底板、支撑杆、储液箱、顶板、伸缩套杆、微电机以及旋盖主体，底板上端面左右两侧均装配有支撑杆，底座左侧的支撑杆上装配有储水箱，底座右侧的支撑杆上装配有储液箱，储水箱右端面连接有出水管，出水管右端面装配有第一喷头，储液箱左端面连接有出液管，出液管右端面装配有第二喷头，顶板下端的中间位置装配有伸缩套杆，伸缩套杆底部装配有微电机，微电机底部装配有转轴，转轴底部装配有旋盖主体，该设计方便使用人员拿着第一喷头对需要清洗的位置喷洒清洗，第二喷头对需要消毒的位置喷洒消毒，本实用新型结构合理，便于清洗消毒，功能性强。

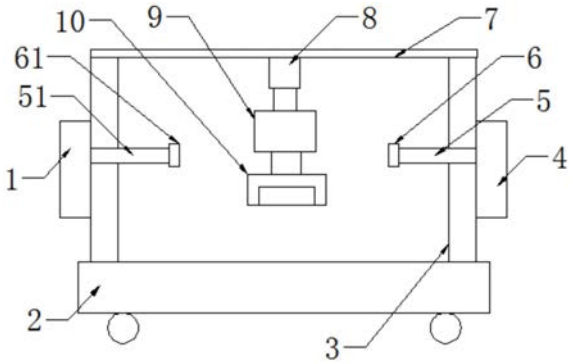

CN 212687525 U

1.一种具有清洗消毒功能的旋盖装置，包括储水箱、底板、支撑杆、储液箱、顶板、伸缩套杆、微电机以及旋盖主体，其特征在于：所述底板上端面左右两侧均装配有支撑杆，所述底板左侧的支撑杆上装配有储水箱，所述底板右侧的支撑杆上装配有储液箱，所述储水箱右端面连接有出水管，所述出水管右端面装配有第一喷头，所述储液箱左端面连接有出液管，所述出液管右端面装配有第二喷头，所述顶板装配在支撑杆的顶部，所述顶板下端的中间位置装配有伸缩套杆，所述伸缩套杆底部装配有微电机，所述微电机底部装配有转轴，所述转轴底部装配有旋盖主体，所述旋盖主体底部装配有照明灯，所述旋盖主体底部开设有旋盖腔，所述底板上端面开设有废液腔，所述废液腔顶部装配有过滤网，所述废液腔底部装配有排液管，所述排液管底部装配有废液箱。

2.根据权利要求1所述的一种具有清洗消毒功能的旋盖装置，其特征在于：所述废液箱底部左右两侧装配有限位板，且限位板为可转动结构。

3.根据权利要求1所述的一种具有清洗消毒功能的旋盖装置，其特征在于：所述伸缩套杆上开设有多组调节孔，且调节孔内部装配有调节销。

4.根据权利要求1所述的一种具有清洗消毒功能的旋盖装置，其特征在于：所述底部装配有四组滑轮，且四组滑轮设有脚踩制动结构。

5.根据权利要求1所述的一种具有清洗消毒功能的旋盖装置，其特征在于：所述出液管和出水管上装配有微型泵，且微型泵通过导线与外接电源相连接。

6.根据权利要求1所述的一种具有清洗消毒功能的旋盖装置，其特征在于：所述微电机通过导线与外接电源线相连接，所述照明灯通过导线与外接电源线相连接。

一种具有清洗消毒功能的旋盖装置

技术领域

[0001] 本实用新型是一种具有清洗消毒功能的旋盖装置，属于旋盖设备技术领域。

背景技术

[0002] 现有的旋盖设备没有清洗消毒结构，长时间使用后旋盖主体外表面粘附有大量灰尘和细菌，特别是卫生领域的旋盖装置需要定期消毒清洗，工作人员手动操作，费时费力，现在急需一种具有清洗消毒功能的旋盖装置来解决上述出现的问题。

发明内容

[0003] 针对现有技术存在的不足，本实用新型目的是提供一种具有清洗消毒功能的旋盖装置，以解决上述背景技术中提出的问题，本实用新型结构合理，便于清洗消毒，功能性强。

[0004] 为了实现上述目的，本实用新型是通过如下的技术方案来实现：一种具有清洗消毒功能的旋盖装置，包括储水箱、底板、支撑杆、储液箱、顶板、伸缩套杆、微电机以及旋盖主体，所述底板上端面左右两侧均装配有支撑杆，所述底座左侧的支撑杆上装配有储水箱，所述底座右侧的支撑杆上装配有储液箱，所述储水箱右端面连接有出水管，所述出水管右端面装配有第一喷头，所述储液箱左端面连接有出液管，所述出液管右端面装配有第二喷头，所述顶板装配在支撑杆的顶部，所述顶板下端的中间位置装配有伸缩套杆，所述伸缩套杆底部装配有微电机，所述微电机底部装配有转轴，所述转轴底部装配有旋盖主体，所述旋盖主体底部装配有照明灯，所述旋转主体底部开设有旋盖腔，所述底板上端面开设有废液腔，所述废液腔顶部装配有过滤网，所述废液腔底部装配有排液管，所述排液管底部装配有废液箱。

[0005] 进一步地，所述废液箱底部左右两侧装配有限位板，且限位板为可转动结构。

[0006] 进一步地，所述伸缩套杆上开设有多组调节孔，且调节孔内部装配有调节销。

[0007] 进一步地，所述底部装配有四组滑轮，且四组滑轮设有脚踩制动结构。

[0008] 进一步地，所述出液管和出水管上装配有微型泵，且微型泵通过导线与外接电源相连接。

[0009] 进一步地，所述微电机通过导线与外接电源线相连接，所述照明灯通过导线与外接电源线相连接。

[0010] 本实用新型的有益效果：本实用新型的一种具有清洗消毒功能的旋盖装置，因本实用新型添加了储液箱、出液管、第二喷头、废液腔、排液管、废液箱、出水管以及第一喷头，该设计方便使用人员拿着第一喷头对需要清洗的位置喷洒清洗，第二喷头对需要消毒的位置喷洒消毒，提高了本实用新型的功能性。

[0011] 因废液箱底部左右两侧装配有限位板，且限位板为可转动结构，该设计方便使用人员将废液箱更换，因伸缩套杆上开设有多组调节孔，且调节孔内部装配有调节销，该设计方便使用人员调节伸缩套杆的使用高度，提高了本实用新型的调节方便性，因底部装配有四组滑轮，且四组滑轮设有脚踩制动结构，该设计方便使用人员控制滑轮的行驶和制动，本

实用新型结构合理，便于清洗消毒，功能性强。

附图说明

[0012] 通过阅读参照以下附图对非限制性实施例所作的详细描述，本实用新型的其它特征、目的和优点将会变得更明显：

[0013] 图1为本实用新型一种具有清洗消毒功能的旋盖装置的结构示意图；

[0014] 图2为本实用新型一种具有清洗消毒功能的旋盖装置中底板的结构示意图；

[0015] 图3为为本实用新型一种具有清洗消毒功能的旋盖装置中旋盖主体的结构示意图；

[0016] 图中：1-储水箱、2-底板、3-支撑杆、4-储液箱、5-出液管、6-第二喷头、7-顶板、8-伸缩套杆、9-微电机、10-旋盖主体、11-废液腔、12-排液管、13-废液箱、14-转轴、15-照明灯、51-出水管、61-第一喷头。

具体实施方式

[0017] 为使本实用新型实现的技术手段、创作特征、达成目的与功效易于明白了解，下面结合具体实施方式，进一步阐述本实用新型。

[0018] 请参阅图1-图3，本实用新型提供一种技术方案：一种具有清洗消毒功能的旋盖装置，包括储水箱1、底板2、支撑杆3、储液箱4、顶板7、伸缩套杆8、微电机9以及旋盖主体10，底板2上端面左右两侧均装配有支撑杆3，底座左侧的支撑杆3上装配有储水箱1，底座右侧的支撑杆3上装配有储液箱4，储水箱1右端面连接有出水管51，出水管51右端面装配有第一喷头61，储液箱4左端面连接有出液管5，出液管5右端面装配有第二喷头6，顶板7装配在支撑杆3的顶部，顶板7下端的中间位置装配有伸缩套杆8，伸缩套杆8底部装配有微电机9，微电机9底部装配有转轴14，转轴14底部装配有旋盖主体10，旋盖主体10底部装配有照明灯15，旋转主体底部开设有旋盖腔，底板2上端面开设有废液腔11，废液腔11顶部装配有过滤网，废液腔11底部装配有排液管12，排液管12底部装配有废液箱13。

[0019] 废液箱13底部左右两侧装配有限位板，且限位板为可转动结构，该设计方便使用人员将废液箱13更换。

[0020] 伸缩套杆8上开设有多组调节孔，且调节孔内部装配有调节销，该设计方便使用人员调节伸缩套杆8的使用高度，提高了本实用新型的调节方便性。

[0021] 底部装配有四组滑轮，且四组滑轮设有脚踩制动结构，该设计方便使用人员控制滑轮的行驶和制动。

[0022] 出液管5和出水管51上装配有微型泵，且微型泵通过导线与外接电源相连接。

[0023] 微电机9通过导线与外接电源线相连接，照明灯15通过导线与外接电源线相连接。

[0024] 作为本实用新型的一个实施例：使用人员将需要旋盖的产品放置在旋盖主体10底部进行旋盖，通过伸缩套杆8调节旋盖主体10的使用高度，通过微电机9带动转轴14转动，转动带动旋盖转动，从而调节旋盖主体10的使用角度，长时间使用后需要对旋盖主体10外表面和底板2周围进行清洗消毒，切换微型泵为接通状态，微型泵将清洗水从储水箱1内运送至出水管51，通过出水管51运送至第一喷头61，使用人员拿着第一喷头61对需要清洗的位置喷洒清洗，微型泵将消毒水从储液箱4内运送至出液管5，通过出液管5运送至第二喷头6，

使用人员拿着第二喷头6对需要消毒的位置喷洒消毒，切换照明灯15为接通状态，照明灯15帮助使用人员在视线不好的情况下继续工作，提高了本实用新型的功能性，废液从底板2进入废料腔，过滤网进行杂物过滤，过滤好的废液从排液管12进入废液箱13，方便使用人员将废液集中处理。

[0025] 以上显示和描述了本实用新型的基本原理和主要特征和本实用新型的优点，对于本领域技术人员而言，显然本实用新型不限于上述示范性实施例的细节，而且在不背离本实用新型的精神或基本特征的情况下，能够以其他的具体形式实现本实用新型。因此，无论从哪一点来看，均应将实施例看作是示范性的，而且是非限制性的，本实用新型的范围由所附权利要求而不是上述说明限定，因此旨在将落在权利要求的等同要件的含义和范围内的所有变化囊括在本实用新型内。不应将权利要求中的任何附图标记视为限制所涉及的权利要求。

[0026] 此外，应当理解，虽然本说明书按照实施方式加以描述，但并非每个实施方式仅包含一个独立的技术方案，说明书的这种叙述方式仅仅是为清楚起见，本领域技术人员应当将说明书作为一个整体，各实施例中的技术方案也可以经适当组合，形成本领域技术人员可以理解的其他实施方式。

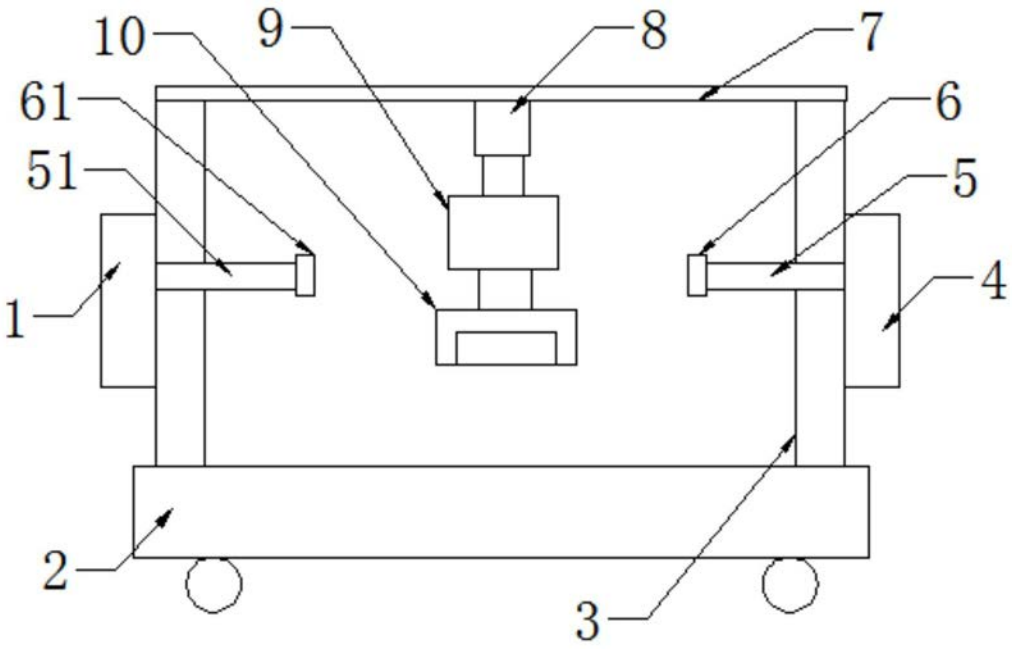

图1

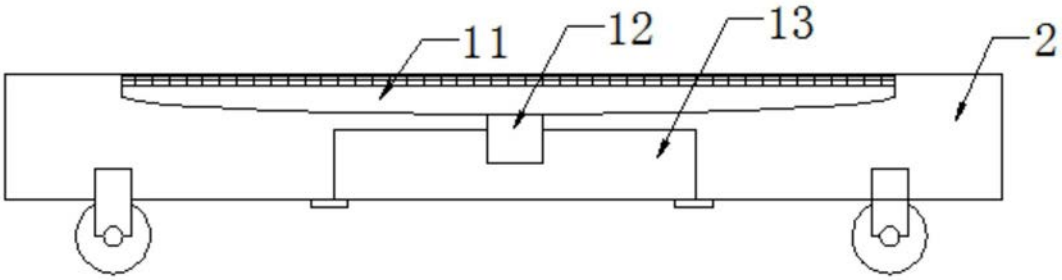

图2

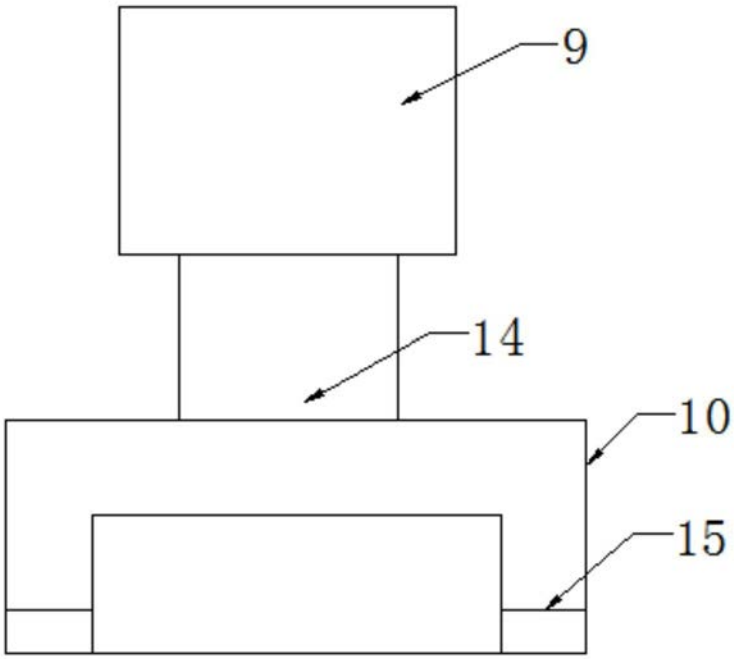

图3