(19)中华人民共和国国家知识产权局

(12)实用新型专利

(10)授权公告号 CN 202521251 U
(45)授权公告日 2012.11.07

(21)申请号 201220142927.5

(22)申请日 2012.03.29

(73)专利权人 中国计量学院
地址 310018 浙江省杭州市江干区下沙高教园区学源街 258 号

(72)发明人 唐瑞 李超 范美强 唐斌鸿 张天择 肖峡 邢虎威

(51)Int.Cl.
F21L 4/00(2006.01)
F21V 23/04(2006.01)
F21V 23/06(2006.01)
F21V 33/00(2006.01)

权利要求书 1 页 说明书 2 页 附图 1 页

(54)实用新型名称

一种多功能充电式便携式照明灯

(57)摘要

本实用新型公开了一种多功能充电式便携式照明灯，本实用新型的便携式照明灯包括照明系统和供电系统；照明系统通过螺纹旋转连接供电系统，并通过照明灯开关连接锂硫电池，锂硫电池连接充电插头；供电系统的壳体为空心长方体，长方体顶部固定肩带、灭蚊灯和手柄，灭蚊灯和手柄并列长方体顶部中心位置，左右两侧为肩带；手柄固定照明灯开关和指南针；长方体底部固定锂硫电池和线路板；长方体前侧有音响、电风扇、锂硫电池剩余电荷显示器和供电线路控制器；长方体右侧固定充电插头、USB 接线口和插座；长方体后侧为供电系统的拆卸门。本实用新型具有装置简单、安全可靠、可控性好、方便携带，可广泛应用于野外旅行和户外露营等便携式照明等。

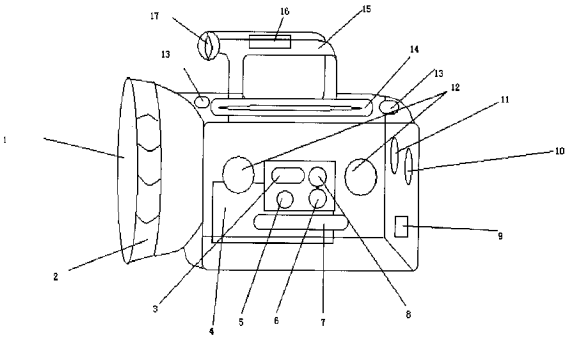

CN 202521251 U

1. 一种多功能充电式便携式照明灯，包括照明系统和供电系统；照明系统包括灯头和灯头光束聚焦按钮；供电系统包括照明灯开关、锂硫电池、充电插座、壳体；照明系统通过螺纹旋转连接供电系统，并通过照明灯开关连接锂硫电池，锂硫电池连接充电插头；供电系统的壳体为空心长方体，长方体顶部固定肩带、灭蚊灯和手柄，灭蚊灯和手柄并列长方体顶部中心位置，左右两侧为肩带；手柄固定照明灯开关和指南针；长方体底部固定锂硫电池和线路板；长方体前侧固定音响、电风扇、锂硫电池剩余电荷显示器和供电线路控制器；长方体右侧固定充电插头、USB 接线口和插座；长方体后侧为供电系统的拆卸门。

2. 根据权利要求 1 所述的多功能充电式便携式照明灯，其特征是：所述的供电系统手柄前侧固定照明灯开关，手柄正前方固定指南针。

3. 根据权利要求 1 所述的多功能充电式便携式照明灯，其特征是：所述的供电系统壳体顶部中间位置有一凹槽，凹槽内固定灭蚊灯。

4. 根据权利要求 1 所述的多功能充电式便携式照明灯，其特征是：所述的供电系统壳体前端正上方固定 2 个音响，2 个音响之间固定锂硫电池剩余电荷显示器和供电线路控制器；供电线路控制器下端固定可折叠风扇。

5. 根据权利要求 4 所述的多功能充电式便携式照明灯，其特征是：所述的供电线路控制器依次为音响、灭蚊灯和电风扇的控制开关。

6. 根据权利要求 1 所述的多功能充电式便携式照明灯，其特征是：所述的供电系统壳体右侧上端固定插座和 USB 接口，底端固定充电插头。

一种多功能充电式便携式照明灯

技术领域

[0001] 本实用新型涉及照明灯具技术领域，特指便携式照明灯具。

背景技术

[0002] 随着人们生活水平的不断提高，野外旅行和露营已成为人们喜欢的娱乐活动。便携式照明工具是户外露营的必备装备，款式众多，如手电筒、便携式手提灯或头灯等等。但市场用的便携式照明工具单位质量储能量低、功能比较单一，无法满足人们日益增长的野外用电需求。

发明内容

[0003] 本发明旨在解决现有便携式照明灯存在的问题，设计了一款集照明、供电等其它用途为一体的多功能充电式便携式照明灯。为实现上述目的，本实用新型采用如下技术方案：

[0004] 本实用新型公布的一种多功能充电式便携式照明灯，包括照明系统和供电系统；照明系统包括灯头和灯头光束聚焦按钮；供电系统包括照明灯开关、锂硫电池、充电插座、壳体；照明系统通过螺纹旋转连接供电系统，并通过照明灯开关连接锂硫电池，锂硫电池连接充电插头；供电系统的壳体为空心长方体，长方体顶部固定肩带、灭蚊灯和手柄，灭蚊灯和手柄并列长方体顶部中心位置，左右两侧为肩带；手柄固定照明灯开关和指南针；长方体底部固定锂硫电池和线路板；长方体前侧有音响、电风扇、锂硫电池剩余电荷显示器和供电线路控制器；长方体右侧固定充电插头、USB 接线口和插座；长方体后侧为供电系统的拆卸门。

[0005] 所述的供电系统手柄前侧设有照明灯开关，手柄正前方固定指南针。

[0006] 所述的供电系统壳体顶部中间位置有一凹槽，凹槽内固定灭蚊灯。

[0007] 所述的供电系统壳体前端正上方固定 2 个音响，2 个音响之间固定锂硫电池剩余电荷显示器和供电线路控制器；供电线路控制器下端固定可折叠风扇。

[0008] 所述的供电线路控制器依次为音响、灭蚊灯和风扇的控制开关。

[0009] 所述的供电系统壳体右侧上端设有插座和 USB 接口，底端设有充电插头。

[0010] 本实用新型有益效果在于：1、本实用新型手动控制照明灯、电风扇、灭蚊器、音响的运行，安全性能好；2、本实用新型设有蓄电池剩余容量显示器；3、本实用新型采用高容量锂硫电池，具有质量轻、储能量大、携带方便等优点。

附图说明

[0011] 图 1 是本实用新型的整体示意图。1- 灯头；2- 灯头光束聚焦旋钮；3- 锂硫电池剩余电量显示器；4- 锂硫电池；5- 音响控制开关；6- 灭蚊器控制开关；7- 可折叠电风扇；8- 电风扇控制开关；9- 充电插头；10-USB 接口；11- 插座；12- 音响；13- 肩带；14- 灭蚊灯；15- 手柄；16- 照明灯开关；17- 指南针。

具体实施方式

[0012] 为能进一步了解本实用新型的发明内容、特点及功效，兹举以下实施例，并配合附图详细说明如下：

[0013] 请参阅附图 1。

[0014] 实施例 1

[0015] 本实用新型的一种便携式照明灯（见图 1），包括照明系统和供电系统；照明系统包括灯头和灯头光束聚焦按钮；供电系统包括照明灯开关、锂硫电池、充电插座、壳体；照明系统通过螺纹旋转连接供电系统，并通过照明灯开关连接锂硫电池，锂硫电池连接充电插头；供电系统的壳体为空心长方体，长方体顶部固定肩带、灭蚊灯和手柄，手柄固定照明灯开关和指南针；长方体底部固定锂硫电池和线路板；长方体前侧有音响、电风扇、锂硫电池剩余电荷显示器和供电线路控制器；长方体右侧固定充电插头、USB 接线口和插座；长方体后侧为供电系统的拆卸门。

[0016] 但是，上述的具体实施方式是示例性的，是为了更好的使本领域技术人员能够理解本专利，不能理解为是对本专利包括范围的限制；只要是根据本专利所揭示精神的所作的任何等同变更或修饰，均落入本专利包括的范围。

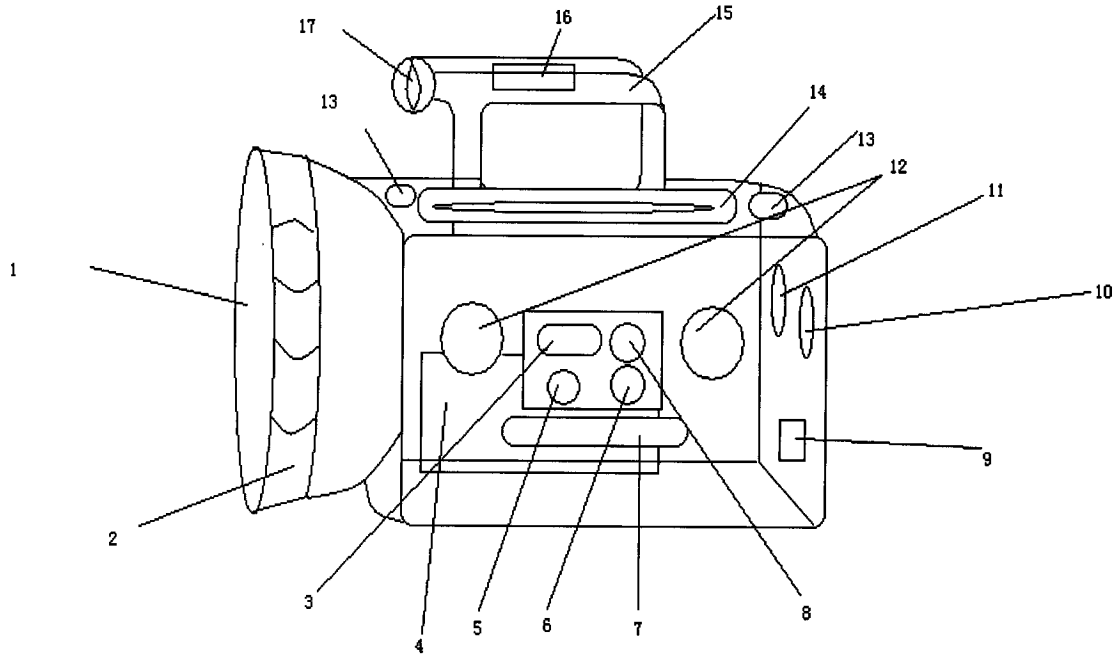

图 1