(19)国家知识产权局

(12)实用新型专利

(10)授权公告号 CN 218922158 U
(45)授权公告日 2023.04.28

(21)申请号 202320112398.2

(22)申请日 2023.01.17

(73)专利权人 临海市华荣工艺品股份有限公司
地址 317000 浙江省台州市临海市东塍镇绚珠村

(72)发明人 李炯

(74)专利代理机构 杭州浙科专利事务所(普通合伙) 33213
专利代理师 杨建龙

(51)Int.Cl.
A47C 16/00(2006.01)

权利要求书1页 说明书5页 附图7页

(54)实用新型名称

一种防护枕及充气式防护枕

(57)摘要

本实用新型公开了一种防护枕及充气式防护枕，包括头枕部和颈枕部，所述头枕部和颈枕部之间形成有过渡枕部，所述头枕部、颈枕部和过渡枕部的主体部分形成枕托主体，所述枕托主体的内侧壁上设有气囊组件，所述气囊组件包括气囊底膜和设置于所述气囊底膜上的气囊模块，所述气囊模块连通有气囊充气嘴；其中，所述头枕部、颈枕部和过渡枕部内部还可以形成有充气腔体，所述充气腔体通过气室分隔部分为第一气室和第二气室，所述气室分隔部位于所述过渡枕部内部。本实用新型可以全方面保护头颈肩各个部位，可以依据使用者枕托需求进行对应调整的防护枕头。

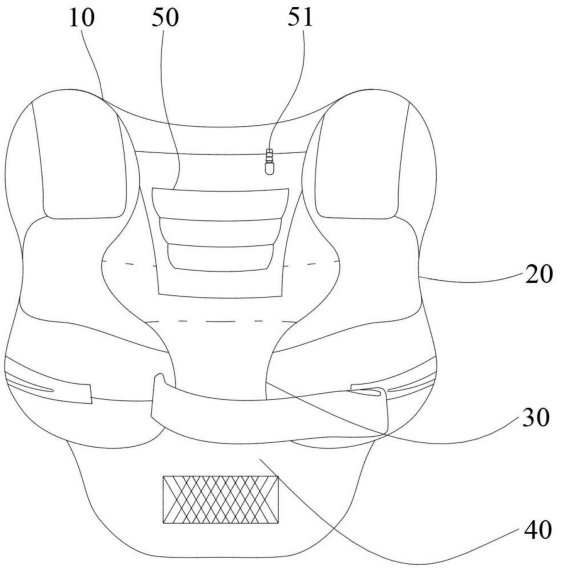

CN 218922158 U

1.一种防护枕,包括头枕部(10)和颈枕部(30),所述头枕部(10)和颈枕部(30)之间形成有过渡枕部(20),所述头枕部(10)、颈枕部(30)和过渡枕部(20)的主体部分形成枕托主体(70),其特征在于:所述枕托主体(70)的内侧壁上设有气囊组件(50),所述气囊组件(50)包括气囊底膜(52)和设置于所述气囊底膜(52)上的气囊模块(53),所述气囊模块(53)连通有气囊充气嘴(51)。

2.根据权利要求1所述的一种防护枕,其特征在于:所述气囊模块(53)包括至少一个气囊单元;当所述气囊单元数量为2个及以上时,相邻两个气囊单元之间为充气互通。

3.根据权利要求2所述的一种防护枕,其特征在于:气囊充气嘴(51)位于气囊底膜(52)上部,并用以与位于最上部的气囊单元贯通配合。

4.根据权利要求1所述的一种防护枕,其特征在于:气囊组件(50)位于枕托主体(70)内侧壁上部区域,并呈居中设置。

5.根据权利要求1至4中任意一项所述的一种防护枕,其特征在于:头枕部(10)、颈枕部(30)和过渡枕部(20)内部为一体贯通的空腔结构,并用以填充高密度回弹泡棉。

6.一种充气式防护枕,包括头枕部、颈枕部和过渡枕部,其特征在于:所述头枕部(10)、颈枕部(30)和过渡枕部(20)内部形成有充气腔体,所述充气腔体通过气室分隔部(25)分为第一气室(80)和第二气室(90),所述气室分隔部(25)位于所述过渡枕部(20)内部。

7.根据权利要求6所述的一种充气式防护枕,其特征在于:所述第一气室(80)上设有第一充气嘴(81),第二气室(90)上设有第二充气嘴(91)。

8.根据权利要求7所述的一种充气式防护枕,其特征在于:所述第一气室(80)包括头托包裹部(11)、第一过渡包裹部(23)和位于所述头托包裹部(11)两侧的头部夹持部(12),所述第二气室(90)包括颈托包裹部(31)、第二过渡包裹部(24)、位于所述颈托包裹部(31)下部的肩部托持部(40)和位于所述颈托包裹部(31)两侧的颈部夹持部(32)。

9.根据权利要求8所述的一种充气式防护枕,其特征在于:气室分隔部(25)上设有单向透气阀(26),所述单向透气阀(26)用以实现第一气室(80)向第二气室(90)完成充气。

10.根据权利要求9所述的一种充气式防护枕,其特征在于:第一充气嘴(81)位于所述头枕部的头部夹持部(12)上,第二充气嘴(91)位于所述颈部夹持部(32)上。

一种防护枕及充气式防护枕

技术领域

[0001] 本实用新型涉及枕头技术领域，特别涉及一种防护枕及充气式防护枕。

背景技术

[0002] 随着现代从事低头工作和不良的生活习惯人群增多，如手机、电脑、空调广泛的使用，人们的头部、颈肩等部位经常遭受风寒水湿的危害，容易引发亚健康，另外由于不良的睡姿也会影响人们颈部的肌胀力，容易产生神经疲劳与紧张。为此，现有多数采用了U型枕用以实现对颈部完成枕托，U型颈枕，通常是根据颈部工学设计，材料为采用热感的慢回弹材料，提供头颈平均、柔和及真实的支撑，可提供人体头部、颈部的自然舒展状态，不阻碍血液循环，避免因小睡引起之颈部及肩部疼痛，多种用途，健康舒适，对颈椎疾病有明显的防治作用。

[0003] 然而，U型颈枕因为结构限制，其仅能实现颈部枕托，在实际使用过程中，若使用者为躺卧休息，因结构问题，头部通常处于悬空状态，导致使用者使用舒适性相对较差，另外，在实际使用过程中，因头部处于自由活动状态，单纯的颈部枕托无法实现有效限制，因此，其对于颈部防护及正确位置的维持效果较差，其仅能局部抵消，存在使用局限。

[0004] 为此，如现有技术CN202120147780.8提供了一种护脑枕，所述枕头主体上开设有与人体头部轮廓相适配的第一包裹槽和与人体颈部相配合的第二包裹槽，所述第一包裹槽和第二包裹槽为圆弧形，所述第一包裹槽内对应耳朵的侧面处设有蓝牙耳机。但是该方案的头枕部分并没有预留耳朵放置的空间，长时间佩戴过程中，会导致耳朵挤压产生不适感。另外颈部与后背部过渡区没有设置缓冲部，形成高度差，导致肩背部形成悬空状态，容易产生疲劳感。

[0005] 为此，申请人研发了如公告号为CN217365133U，公开了一种防护枕头，包括头枕主体和颈枕主体，所述头枕主体上设有用以枕托头部的头枕包裹部，所述颈枕主体上设有用以枕托颈部的颈枕包裹部，所述头枕主体和所述颈枕主体之间设有过渡枕体，所述过渡枕体设有过渡枕托部，所述过渡枕托部两侧分别设有耳槽腔。优化了上述缺陷，但是随着产品的持续应用，申请人发现，上述结构特征的防护枕头内部通常采用海绵或高密度回弹泡棉一体成型填充，导致其整体结构为固定形态，对于不同使用者的不同头型进行枕托时，存在契合缺陷，其适用性相对较为一般，无效进行有效的枕托调整；另外，对于部分使用者来讲，其无法进行单一的选择头部枕托或肩颈部枕托，导致其使用局限较大。

[0006] 综上所述，申请人研发了一款可以适配不同头型，全方面保护头颈肩各个部位，可以依据使用者枕托需求进行对应调整的防护枕头。

实用新型内容

[0007] 针对上述问题，本实用新型旨在提供一种防护枕及充气式防护枕，可以依据使用者枕托需求进行对应调整。

[0008] 本实用新型所解决的技术问题可以采用以下技术方案来实现：

[0009] 一种防护枕，包括头枕部和颈枕部，所述头枕部和颈枕部之间形成有过渡枕部，所述头枕部、颈枕部和过渡枕部的主体部分形成枕托主体，所述枕托主体的内侧壁上设有气囊组件，所述气囊组件包括气囊底膜和设置于所述气囊底膜上的气囊模块，所述气囊模块连通有气囊充气嘴。

[0010] 所述气囊模块包括至少一个气囊单元；当所述气囊单元数量为2个及以上时，相邻两个气囊单元之间为充气互通。

[0011] 气囊充气嘴位于气囊底膜上部，并用以与位于最上部的气囊单元贯通配合。

[0012] 气囊组件位于枕托主体内侧壁上部区域，并呈居中设置。

[0013] 头枕部、颈枕部和过渡枕部内部为一体贯通的空腔结构，并用以填充高密度回弹泡棉。

[0014] 一种充气式防护枕，包括头枕部、颈枕部和过渡枕部，所述头枕部、颈枕部和过渡枕部内部形成有充气腔体，所述充气腔体通过气室分隔部分为第一气室和第二气室，所述气室分隔部位于所述过渡枕部内部。

[0015] 所述第一气室上设有第一充气嘴，第二气室上设有第二充气嘴。

[0016] 所述第一气室包括头托包裹部、第一过渡包裹部和位于所述头托包裹部两侧的头部夹持部，所述第二气室包括颈托包裹部、第二过渡包裹部、位于所述颈托包裹部下部的肩部托持部和位于所述颈托包裹部两侧的颈部夹持部。

[0017] 气室分隔部上设有单向透气阀，所述单向透气阀用以实现第一气室向第二气室完成充气。

[0018] 第一充气嘴位于所述头枕部的头部夹持部上，第二充气嘴位于所述颈部夹持部上。

[0019] 本实用新型通过与现有技术相比具有如下有益效果：本实用新型通过优化设计增加设置气囊组件，利用气体的填充实现对头部枕托的填充调整，可以适用于不同头型的使用者使用；优化设置采用充气式结构，采用双气室设计，可以依据使用需求进行分区填充或整体填充；优化在气室分隔部上设有单向透气阀，可以利用第一充气嘴完成整体填充气体，方便充盈度的调整。

[0020] 实用新型的特点可参阅本案图式及以下较好实施方式的详细说明而获得清楚地了解。

附图说明

[0021] 图1为本实用新型实施例1的整体结构示意图一；

[0022] 图2为本实用新型实施例1的整体结构示意图二；

[0023] 图3为本实用新型实施例1的整体结构示意图三；

[0024] 图4为本实用新型实施例2的整体结构示意图一；

[0025] 图5为本实用新型实施例2的整体剖视结构示意图；

[0026] 图6为本实用新型实施例2的整体结构示意图二；

[0027] 图7为本实用新型实施例2的整体结构示意图三；

[0028] 图8为本实用新型实施例3的整体结构示意图。

实施方式

[0029] 为了使本实用新型实现的技术手段、创作特征、达成目的与功效易于明白了解，下面结合具体图示，进一步阐述本实用新型。

实施例

[0030] 结合附图1至3所示，本实施例公开了一种防护枕，包括头枕部10和颈枕部30，头枕部10和颈枕部30之间形成有过渡枕部20，其中过渡枕部20两侧分别设置U形槽腔21，U形槽腔21方便使用者佩戴时耳部区域的外露，同时在使用者侧转时免于挤压，提升使用舒适度。

[0031] 头枕部10、颈枕部30和过渡枕部20的主体部分形成枕托主体70，枕托主体70通常分为头托包裹部11、颈托包裹部31和肩部托持部40，其中头托包裹部11和颈托包裹部31之间还会有过渡包裹部22，头托包裹部11两侧设置有头部夹持部12，颈托包裹部31两侧设置有颈部夹持部32，头部夹持部12和颈部夹持部32之间为U形槽腔21。

[0032] 上述结构中，头枕部10用以包裹人体头部，起到有效地固定作用，头托包裹部11和头部夹持部12形成内凹造型结构，用以匹配人体头部造型。

[0033] 上述结构中，颈枕部30可以有效地托持颈部部分，颈部夹持部32外侧呈现圆润弧面造型，方便使用者侧转时可以随着头部转动而转动；颈枕部30还优选设置有连接带60，用以进一步加固颈部夹持部对颈部的保护，避免脱卸，也是方便使用者穿脱，通常另一侧可以通过设置纽扣、魔术贴61等进行固定。

[0034] 上述结构中，颈枕部30下部设置有肩部托持部40，肩部托持部40用以贴合肩部造型，有效托持使用者的肩部区域，使得使用者可以避免肩背部中空而导致肌肉酸痛。

[0035] 结合上述，本实施例优选的，枕托主体70的内侧壁上设有气囊组件50，气囊组件50包括气囊底膜52和设置于气囊底膜上的气囊模块53，气囊底膜52用以贴合固定在枕托主体70内侧壁上，通常通过背胶高温熨烫与枕托主体70连接，也可以通过缝制与枕托主体70连接；气囊模块53连通有气囊充气嘴51；气囊充气嘴51内部为单向充气阀，方便实现对气囊模块53进行填充气体，使得气囊模块53实现鼓起，增加枕托效果，气囊组件50位于枕托主体70内侧壁上部区域，并呈居中设置，在充气状态下可以填补人体与枕托主体70之间的空隙，对人体头部进行更好的包裹和托持，即使在翻身过程中，也不会造成移位，提高使用效果，同时依据不同使用者的头型，可以进行充其量的自由填充，便于满足不同使用者的需求。

[0036] 在其中一个优选实施例中，气囊模块53包括至少一个气囊单元，当气囊单元数量为一个时，为整体填充结构；当气囊单元数量为2个及以上时，相邻两个气囊单元之间为充气互通，其中气囊单元通常呈多层上下分布结构，依据使用需求可以进行规格对应调整。

[0037] 在其中一个优选实施例中，气囊充气嘴51位于气囊底膜52上部，并用以与位于最上部的气囊单元贯通配合；气囊充气嘴51内含单向充气阀，可以使用充气装置对气囊单元进行充放气。

[0038] 其中，气囊组件50通常采用塑胶材质制成，也可以为硅胶材质、PCV等。

[0039] 在其中一个优选实施例中，头枕部10、颈枕部30和过渡枕部20内部为一体贯通的空腔结构，并用以填充高密度回弹泡棉；也可以为海绵，其中填充体通常为一体结构。

实施例

[0040] 结合附图4至7所示，本实施例公开了一种充气式防护枕，包括头枕部10、颈枕部30和过渡枕部20，过渡枕部20两侧分别设置U形槽腔21，U形槽腔21方便使用者佩戴时耳部区域的外露，同时在使用者侧转时免于挤压，提升使用舒适度，头枕部10、颈枕部30和过渡枕部20内部形成有充气腔体，充气腔体通过气室分隔部分为第一气室80和第二气室90，气室分隔部25位于过渡枕部20内部，第一气室80上设有第一充气嘴81，第一充气嘴81内含单向充气阀，可以使用充气装置对第一气室80进行充放气，第二气室90上设有第二充气嘴91，第二充气嘴91内含单向充气阀，可以使用充气装置对第二气室90进行充放气。

[0041] 其中，第一充气嘴81和第二充气嘴91内均含单向充气阀，可以使用充气装置对第一气室80和第二气室90进行充放气，需要使用时，通过充气使得充气式防护枕快速膨胀，方便使用，不需要使用时通过第一充气嘴81和第二充气嘴91进行排气，挤压枕头实现体积缩小，方便收纳和携带。

[0042] 第一气室80包括头托包裹部11、第一过渡包裹部23和位于头托包裹部11两侧的头部夹持部12，第二气室90包括颈托包裹部31、第二过渡包裹部24、位于颈托包裹部31下部的肩部托持部40和位于颈托包裹部31两侧的颈部夹持部32；其中，第一过渡包裹部23和第二过渡包裹部24组合形成为渡包裹部22。

[0043] 上述结构中，当完成气体填充后，头枕部10用以包裹人体头部，起到有效地固定作用，头托包裹部11和头部夹持部12形成内凹造型结构，用以匹配人体头部造型。

[0044] 上述结构中，当完成气体填充后，颈枕部30可以有效地托持颈部部分，颈部夹持部32外侧呈现圆润弧面造型，方便使用者侧转时可以随着头部转动而转动；颈枕部30还优选设置有连接带60，用以进一步加固颈部夹持部32对颈部的保护，避免脱卸，也是方便使用者穿脱，通常另一侧可以通过设置纽扣、魔术贴等进行固定。

[0045] 上述结构中，当完成气体填充后，颈枕部30下部设置有肩部托持部40，肩部托持部40用以贴合肩部造型，有效托持使用者的肩部区域，使得使用者可以避免肩背部中空而导致肌肉酸痛。

[0046] 在其中一个优选实施例中，气室分隔部25上设有单向透气阀26，单向透气阀26用以实现第一气室80向第二气室90完成充气；优化设置气室分隔部25上的单向透气阀26，当使用者仅需要使用颈枕时，只需对第二充气嘴91进行充气，完成对第二气室90的填充，形成颈枕部30，完成对颈肩部的包覆；当使用者仅需要使用头部枕托时，只需对第一充气嘴81进行充气，因内部设置有气室分隔部25，其先完成第一气室80的填充，早充气时可以人为操作将单向透气阀26关闭，先完成对第一气室80的填充，形成头枕部10，完成对人体头部的包裹，其中单向透气阀26可以采用可关闭时单向透气阀，方便对第一气室80的独立气体填充；当需要完整的防护枕时，则可以分别对第一充气嘴81和第二充气嘴91完成充气，完成对第一气室80和第二气室90的填充，也可以单独对第一充气嘴81进行持续充气，利用单向透气阀26完成对第二气室90的充气，另外，结合单向透气阀26还可以对第二气室90的充盈度进行调整，便于满足不同使用者的使用需求。

[0047] 在其中一个优选实施例中，第一充气嘴81位于头枕部10的头部夹持部12上，第二充气嘴91位于颈部夹持部32上；优化第一充气嘴81和第二充气嘴91的位置设置，避免和人体头部或颈肩部造成接触，提高使用舒适性；依据使用需求，其还可以设置于背部位置或其

余合适位置。

实施例

[0048] 基于实施例1和实施例2，结合图8所示，本实施例公开了一种具有气囊组件的充气式防护枕，包括头枕部10和颈枕部30，头枕部10和颈枕部30之间形成有过渡枕部20，头枕部10、颈枕部30和过渡枕部20的主体部分形成枕托主体70，枕托主体70的内侧壁上设有气囊组件50，气囊组件50结构与实施例1相同；头枕部10、颈枕部30和过渡枕部20内部形成有充气腔体，充气腔体通过气室分隔部分为第一气室80和第二气室90，其结构与实施例2相同。

[0049] 以上所述，仅是本实用新型的较佳实施方式，并非对实用新型作任何形式上的限制，凡是依据本实用新型的技术原理对以上实施例所做的任何简单修改、等同变化或修饰，仍属于本实用新型技术方案的范围内。

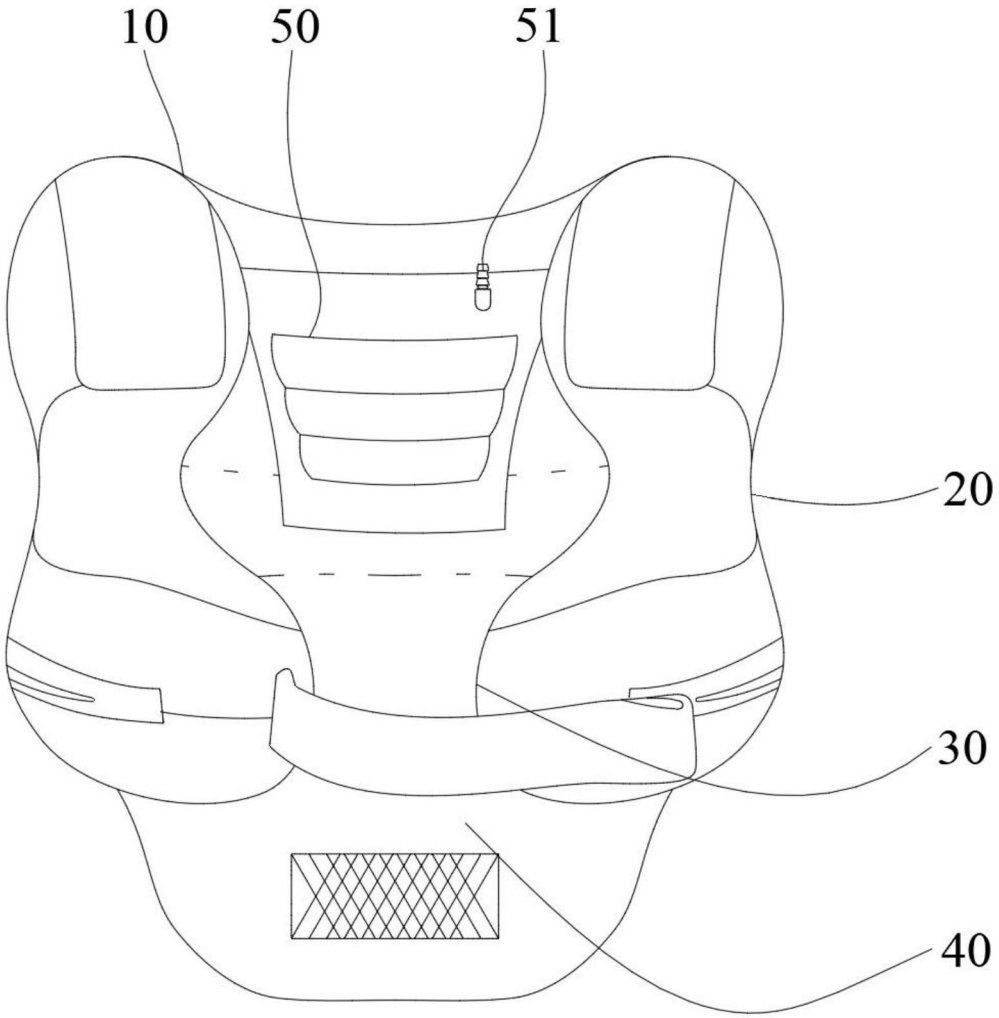

图1

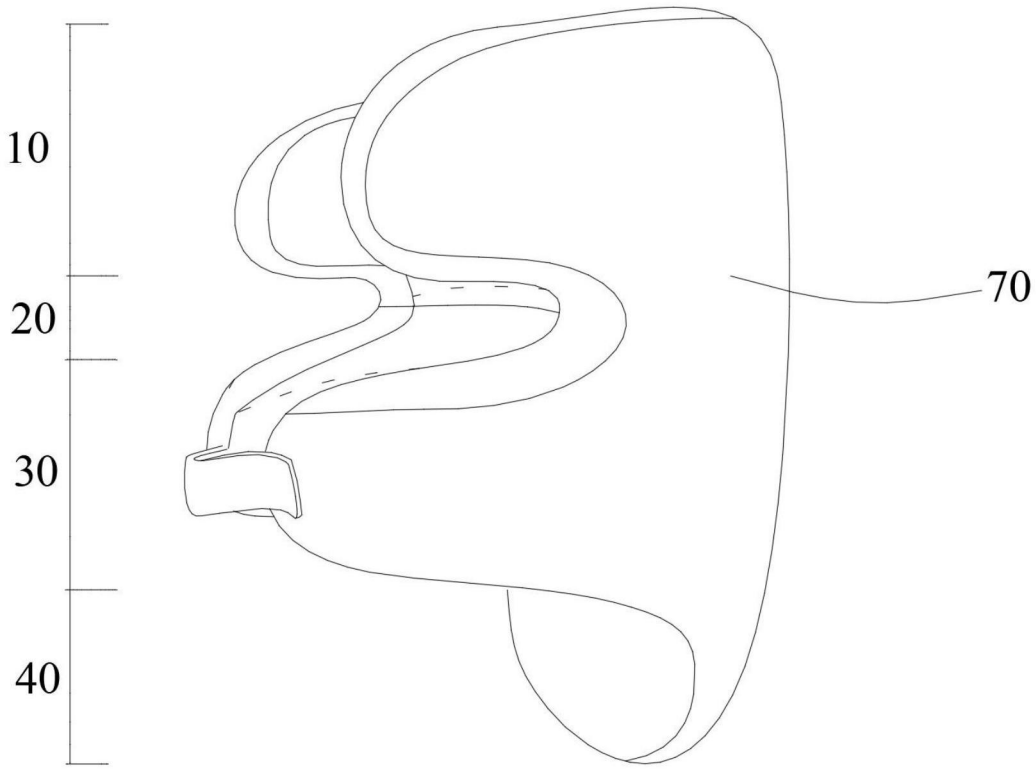

图2

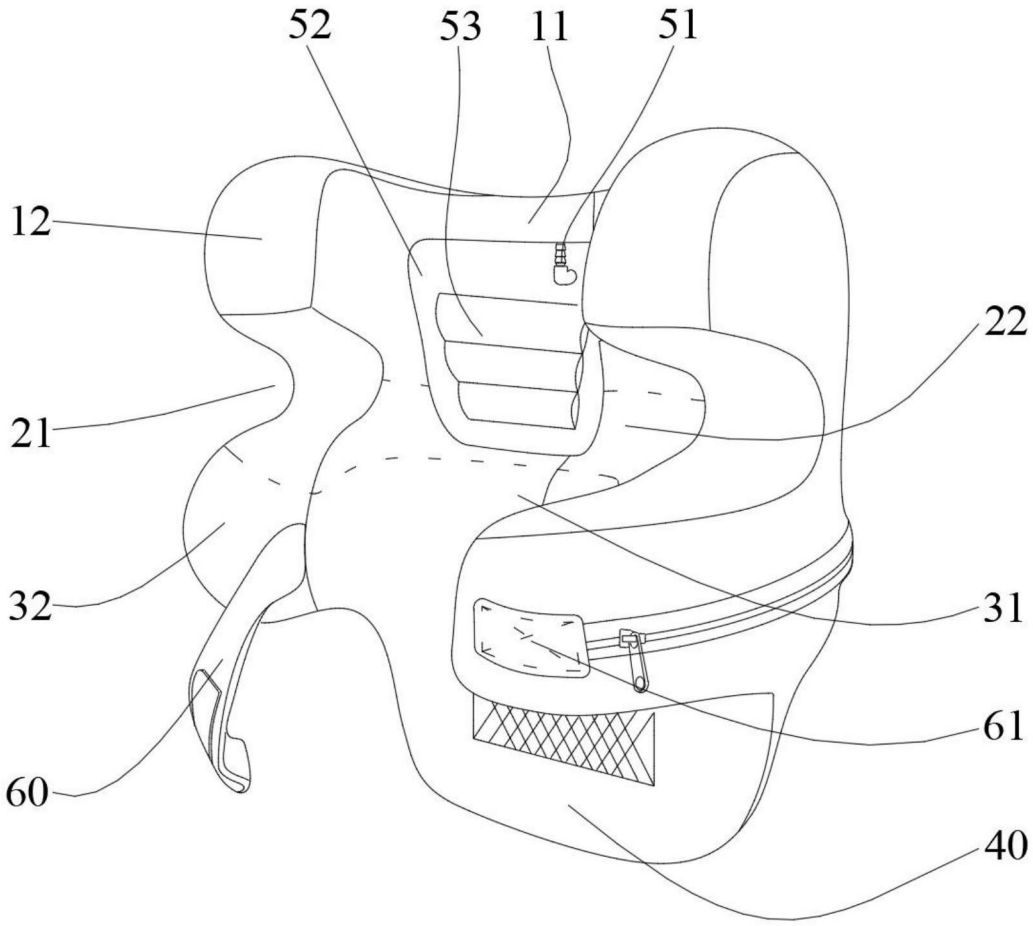

图3

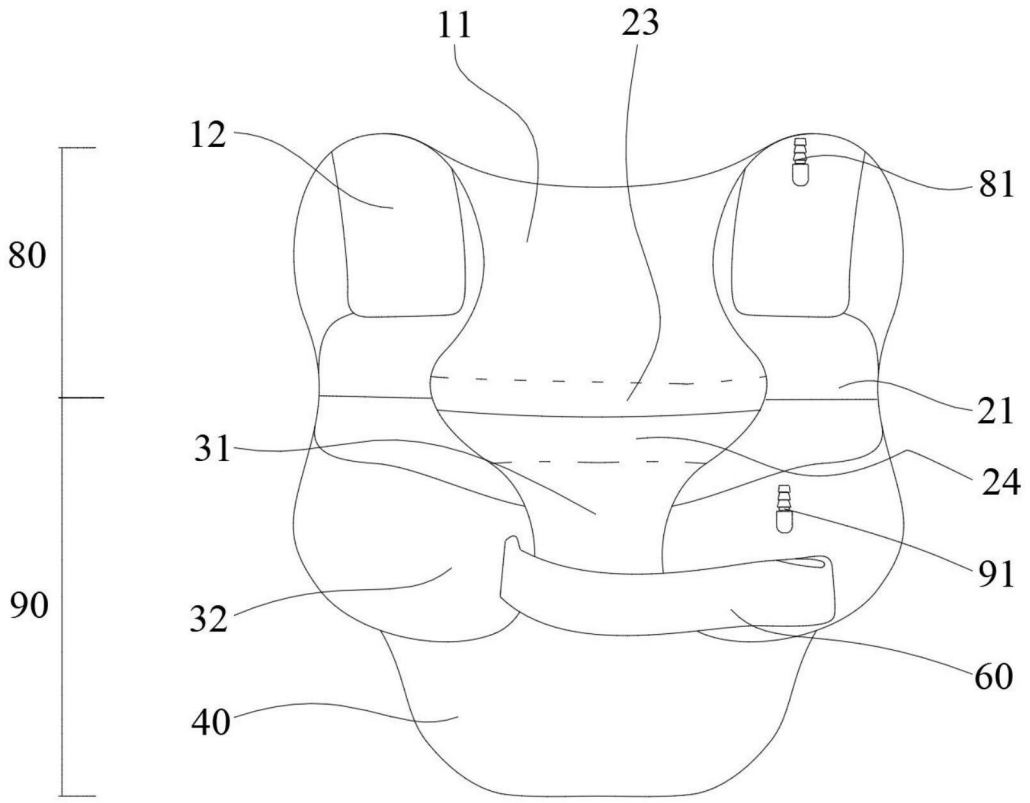

图4

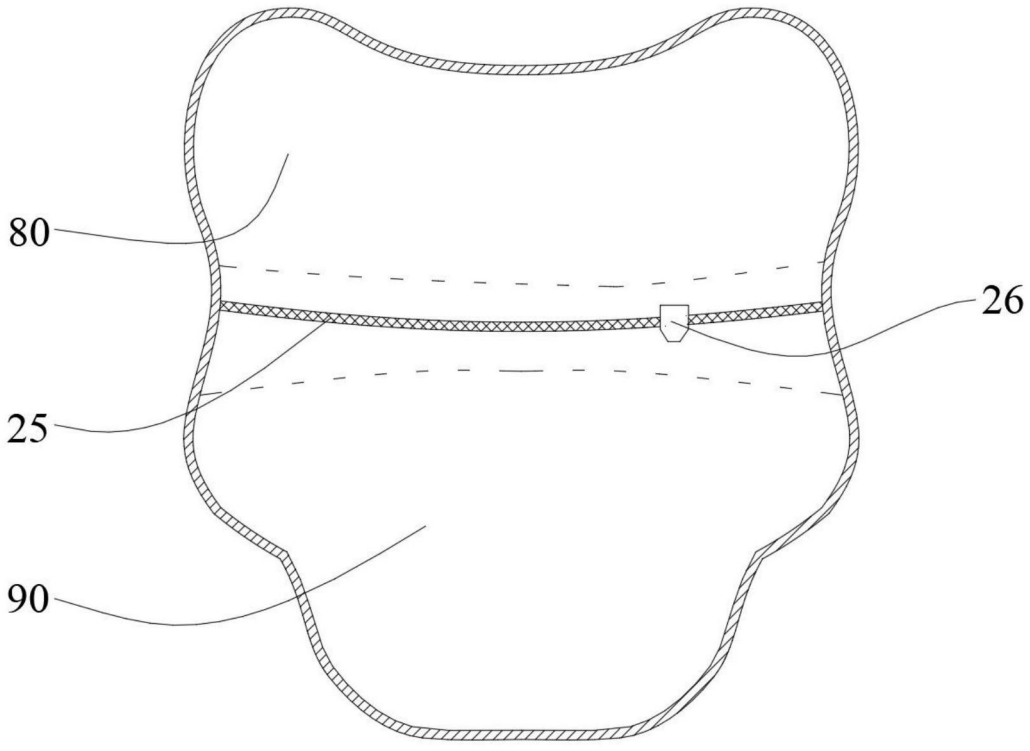

图5

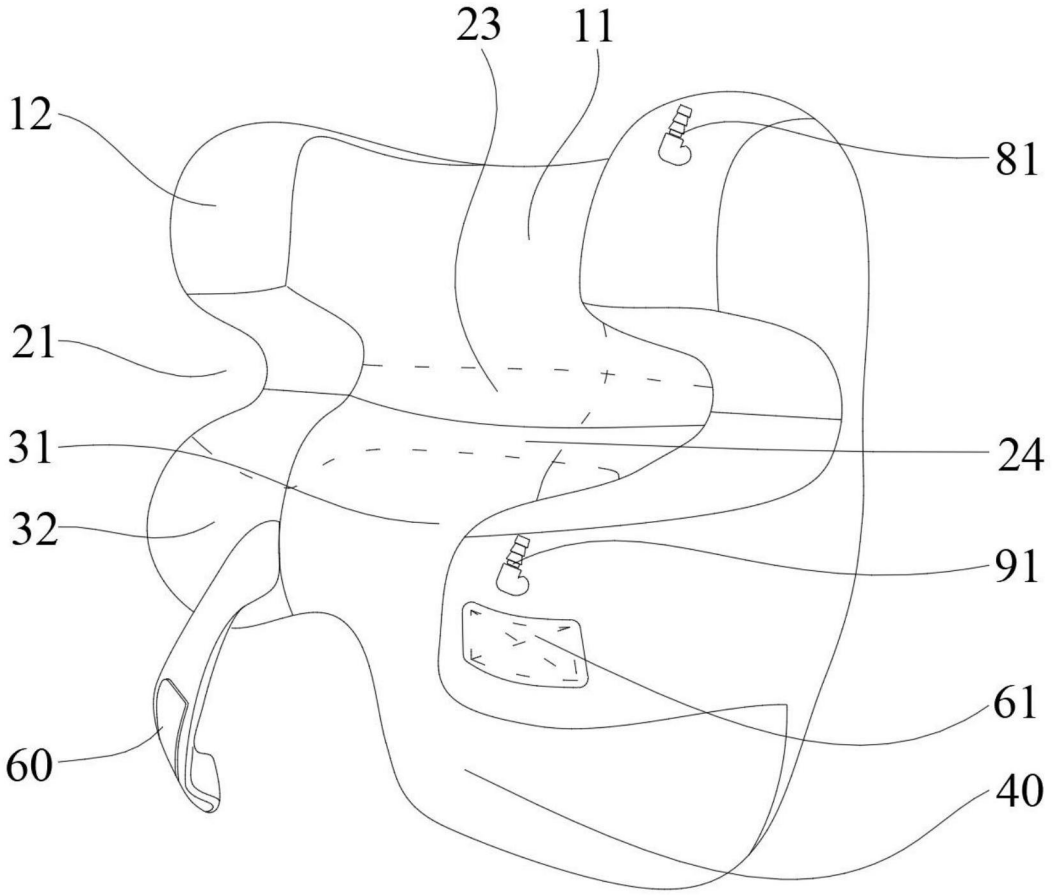

图6

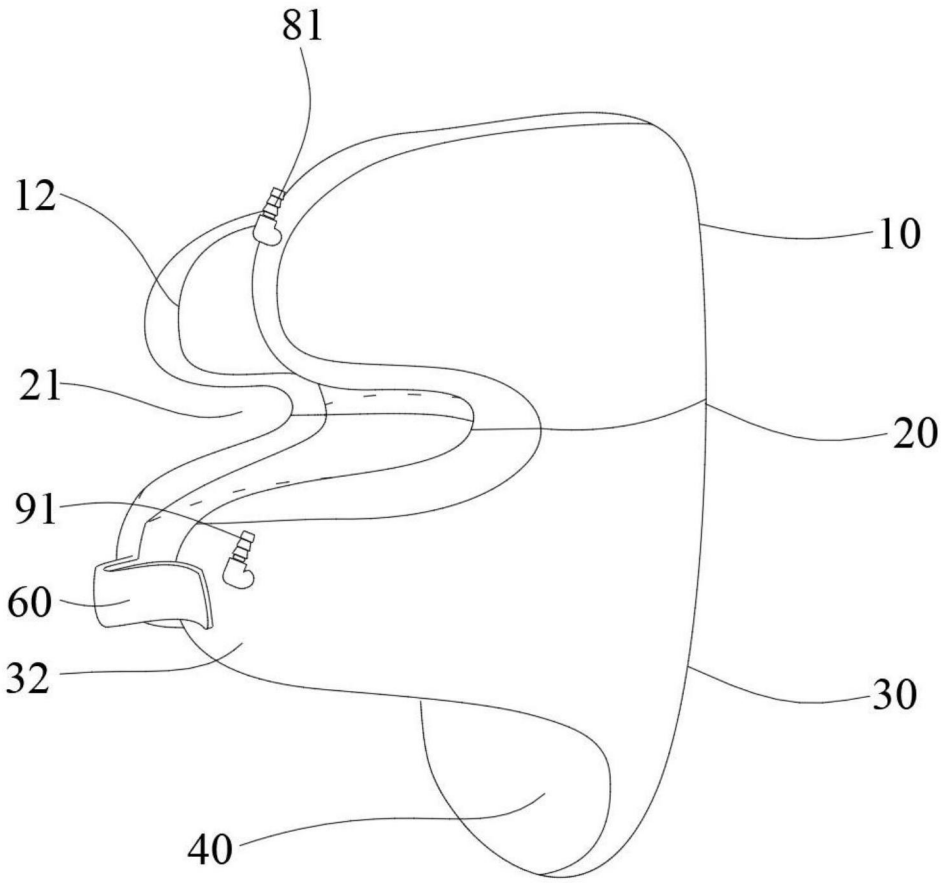

图7

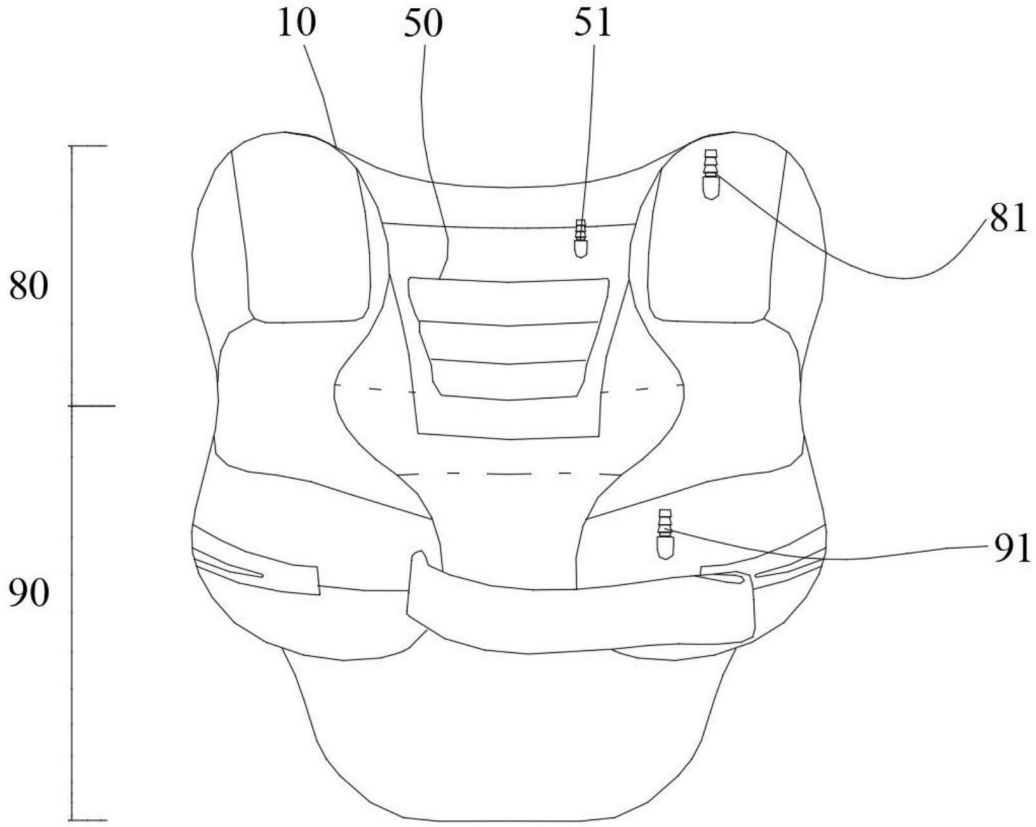

图8