(19)中华人民共和国国家知识产权局

(12)实用新型专利

(10)授权公告号 CN 211083869 U
(45)授权公告日 2020.07.24

(21)申请号 201922328067.9
(22)申请日 2019.12.23
(73)专利权人 中山晨溪光电科技有限公司
地址 528400 广东省中山市古镇镇同益工业园恒旺街2号4层右侧
(72)发明人 李安勇
(74)专利代理机构 中山市科企联知识产权代理事务所(普通合伙) 44337
代理人 杨立铭
(51)Int.Cl.
F21S 9/02(2006.01)
F21V 17/10(2006.01)
F21V 17/12(2006.01)
F21V 23/00(2015.01)
F21V 29/83(2015.01)
F21V 33/00(2006.01)

(ESM)同样的发明创造已同日申请发明专利

权利要求书1页 说明书3页 附图2页

(54)实用新型名称

一种球泡灯

(57)摘要

本实用新型公开一种球泡灯，包括灯头、灯头座、光源座、灯罩、蓄电池、接触开关、控制电路板和灯板。灯头座设置在灯头上方与灯头固定连接，光源座设置在灯头座上方与灯头座卡接，灯罩设置在灯头座上方与灯头座连接，蓄电池和控制电路板均设置在灯头座内，灯板设置在光源座上。接触开关设置在灯头底部。通过使用蓄电池和接触开关，使得球泡灯除了插在灯座上能够使用之外，拧下来之后也能够单独的使用，能够同时应对家庭和户外两种工作模式，从而扩大了球泡灯的应用场景，使得用户无需额外购买手电筒甚至是户外使用的吊灯，驱蚊灯等。性价比高。

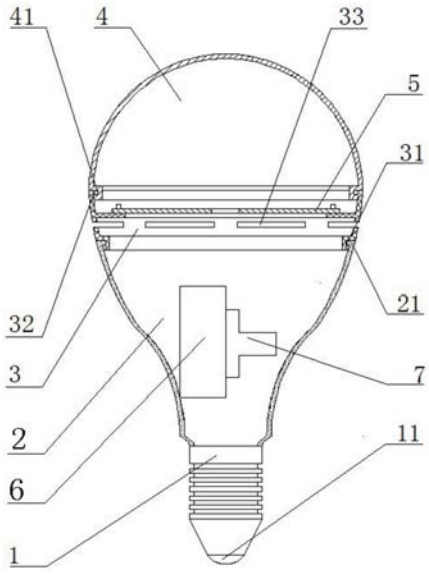

CN 211083869 U

1.一种球泡灯，其特征在于，包括灯头、灯头座、光源座、灯罩、蓄电池、接触开关、控制电路板和灯板；所述灯头座设置在所述灯头上方与所述灯头固定连接，所述光源座设置在所述灯头座上方与所述灯头座连接，所述灯罩设置在所述灯头座上方与所述灯头座连接，所述蓄电池和所述控制电路板均设置在所述灯头座内，所述灯板设置在所述光源座上；所述灯头上设置有一接触开关，用于将灯泡取下不与电源连接的时候通过按压所述接触开关来控制所述灯板的工作。

2.根据权利要求1所述的球泡灯，其特征在于，所述光源座的侧面上设置有多个能够起到散热作用的散热孔。

3.根据权利要求2所述的球泡灯，其特征在于，所述散热孔设置在光源座上所述灯板安装位置的下方。

4.根据权利要求1所述的球泡灯，其特征在于，所述灯头座上边缘设置有灯头座卡块，所述光源座下侧边缘设置有光源座卡槽，通过所述灯头座卡块和所述光源座卡槽卡接，从而将所述光源座固定在所述灯头座上。

5.根据权利要求1所述的球泡灯，其特征在于，所述光源座上边缘设置有光源座卡块，所述灯罩下侧边缘设置有灯罩卡槽，通过所述光源座卡块和所述灯罩卡槽卡接，从而将所述灯罩固定在所述光源座上。

6.根据权利要求1所述的球泡灯，其特征在于，所述灯板通过螺纹连接的方式固定在所述光源座上。

7.根据权利要求1所述的球泡灯，其特征在于，所述灯板上设置有三种发光灯珠，能够发出具有一定驱蚊效果的蓝光。

一种球泡灯

技术领域

[0001] 本实用新型涉及灯具领域，特别涉及一种球泡灯。

背景技术

[0002] 灯在人们生活中有着不可替代的作用，不过随着人们生活水平的提高，灯开始拥有更多的功能，从而满足人们生活中方方面面的需要，其实这对于很多东西都是这样的，人们总希望一个东西的功能尽可能多，从而能够节约空间和金钱。

[0003] 现有的球泡灯大多是作为普通灯泡来使用，没有其它的附加功能，顶多加个音箱，加个蓝牙控制诸如之类的功能，但是实际上现在人们对于灯具的要求的比以前的更多，尤其是现在人们的出行开始变多，需要一些能够在户外也能够使用的灯具。

实用新型内容

[0004] 本实用新型的主要目的是提供一种既能够在家使用也能够在户外使用且具有一定驱蚊效果的球泡灯。

[0005] 本实用新型提出一种球泡灯，包括灯头、灯头座、光源座、灯罩、蓄电池、接触开关、控制电路板和灯板；所述灯头座设置在所述灯头上方与所述灯头固定连接，所述光源座设置在所述灯头座上方与所述灯头座连接，所述灯罩设置在所述灯头座上方与所述灯头座连接，所述蓄电池和所述控制电路板均设置在所述灯头座内，所述灯板设置在所述光源座上；所述灯头上设置有一接触开关，用于将灯泡取下不与电源连接的时候通过按压所述接触开关来控制所述灯板的工作。

[0006] 优选地，所述光源座的侧面上设置有多个能够起到散热作用的散热孔。

[0007] 优选地，所述散热孔设置在光源座上所述灯板安装位置的下方。

[0008] 优选地，所述灯头座上边缘设置有灯头座卡块，所述光源座下侧边缘设置有光源座卡槽，通过所述灯头座卡块和所述光源座卡槽卡接，从而将所述光源座固定在所述灯头座上。

[0009] 优选地，所述光源座上边缘设置有光源座卡块，所述灯罩下侧边缘设置有灯罩卡槽，通过所述光源座卡块和所述灯罩卡槽卡接，从而将所述灯罩固定在所述光源座上。

[0010] 优选地，所述灯板通过螺纹连接的方式固定在所述光源座上。

[0011] 优选地，所述灯板上设置有三种发光灯珠，能够发出具有一定驱蚊效果的蓝光。

[0012] 本实用新型的球泡灯的有益效果为：

[0013] 本实用新型的球泡灯包括灯头、灯头座、光源座、灯罩、蓄电池、接触开关、控制电路板和灯板。灯头座设置在灯头上方与灯头固定连接，光源座设置在灯头座上方与灯头座卡接，灯罩设置在灯头座上方与灯头座连接，蓄电池和控制电路板均设置在灯头座内，灯板设置在光源座上。接触开关设置在灯头底部。通过使用蓄电池和接触开关，使得球泡灯除了插在灯座上能够使用之外，拧下来之后也能够单独的使用，能够同时应对家庭和户外两种工作模式，在户外的工作模式时候，还能够切换灯光的类型。如果需要在家庭内也能够切

换，可以考虑在灯泡内加装无线模块，通过手机APP、或者遥控器来进行操控。从而扩大了球泡灯的应用场景，使得用户无需额外购买手电筒甚至是户外使用的吊灯，驱蚊灯等。性价比高。

附图说明

[0014] 图1为本实用新型的球泡灯的结构示意图；

[0015] 图2为本实用新型的球泡灯的光源座的俯视图；

[0016] 图中标号：1、灯头，2、灯头座，3、光源座，4、灯罩，5、灯板，6、蓄电池，7、控制电路板，11、接触开关，21、灯头座卡块，31、光源座卡槽，32、光源座卡块，33、散热孔，41、灯罩卡槽，51、灯珠。

[0017] 本实用新型目的的实现、功能特点及优点将结合实施例，参照附图做进一步说明。

具体实施方式

[0018] 应当理解，此处所描述的具体实施例仅仅用以解释本实用新型，并不用于限定本实用新型。

[0019] 参照图1至图2，提出本实用新型的球泡灯的一实施例：

[0020] 一种球泡灯，包括灯头1、灯头座2、光源座3、灯罩4、蓄电池6、接触开关11、控制电路板7和灯板5。

[0021] 灯头座2设置在灯头1上方与灯头1固定连接，光源座3设置在灯头座2上方与灯头座2卡接，灯罩4设置在灯头座2上方与灯头座2连接，蓄电池6和控制电路板7均设置在灯头座2内，灯板5设置在光源座3上。接触开关11设置在灯头1底部。

[0022] 灯头座2上边缘设置有灯头座卡块21，光源座3下侧边缘设置有光源座卡槽31，通过灯头座卡块21和光源座卡槽31卡接，从而将光源座3固定在灯头座2上。

[0023] 光源座3上边缘设置有光源座32，灯罩下侧边缘设置有灯罩卡槽41，通过光源座卡块32和灯罩卡槽41卡接，从而将灯罩4固定在光源座3上。

[0024] 灯板5上设置有灯板螺纹孔，光源座3上设置有光源座螺纹孔，灯板5通过螺纹连接的方式固定在光源座3上。灯板5下方的光源座3侧壁上设置有散热孔33。

[0025] 灯板5上一共设置有三种灯珠51，能够组合发出白光、蓝光和暖光，其中蓝光具有一定的驱蚊作用。

[0026] 灯头1侧壁上设置有第一电源接触点，灯头1底部接触开关11所在的位置设置有第二电源接触点，当灯头1拧入灯座的时候，第一电源接触点和第二电源接触点分别和灯座的正负极连接完成导通。

[0027] 第一电源接触点和第二电源接触点分别和蓄电池6以及控制电路板7电连，控制电路板7分别和灯板5以及蓄电池6电连。外部220V电压进来，需要经过控制电路板7降压后再供给到灯板5，同时如果蓄电池6没电，也可以给蓄电池6进行充电。

[0028] 取下球泡灯单独使用的时候，通过使用手接触球泡灯背后的接触开关11来控制球泡灯的开启关闭以及具体发出什么样的灯光。此时通过蓄电池6来进行供电。

[0029] 通过使用蓄电池6和接触开关11，使得球泡灯除了插在灯座上能够使用之外，拧下来之后也能够单独的使用，能够同时应对家庭和户外两种工作模式，在户外的工作模式时

候，还能够切换灯光的类型。如果需要在家庭内也能够切换，可以考虑在灯泡内加装无线模块，通过手机APP、或者遥控器来进行操控。从而扩大了球泡灯的应用场景，使得用户无需额外购买手电筒甚至是户外使用的吊灯，驱蚊灯等。性价比高。

[0030] 以上所述仅为本实用新型的优选实施例，并非因此限制本实用新型的专利范围，凡是利用本实用新型说明书及附图内容所作的等效结构变换，或直接或间接运用在其他相关的技术领域，均同理包括在本实用新型的专利保护范围内。

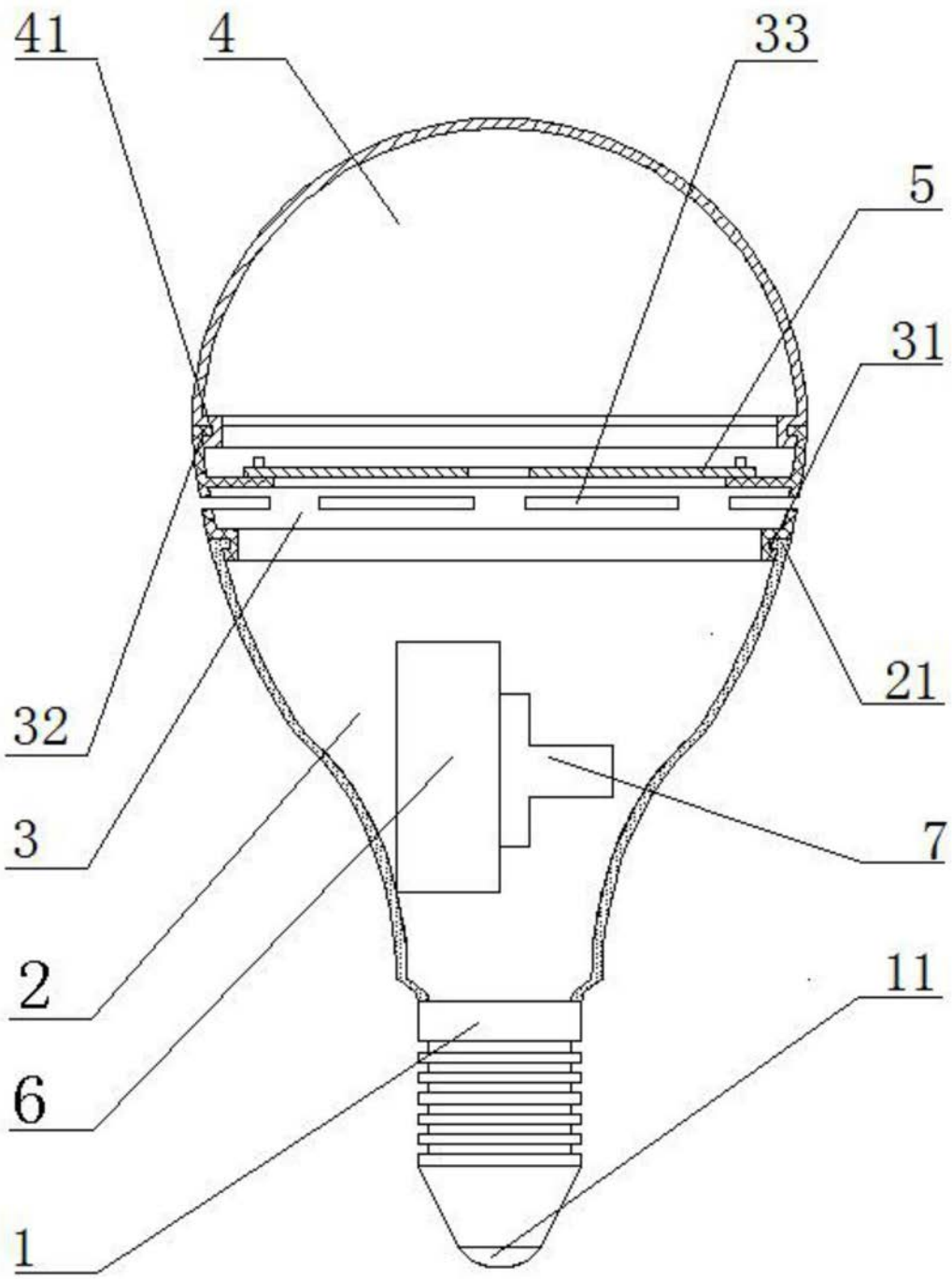

图1

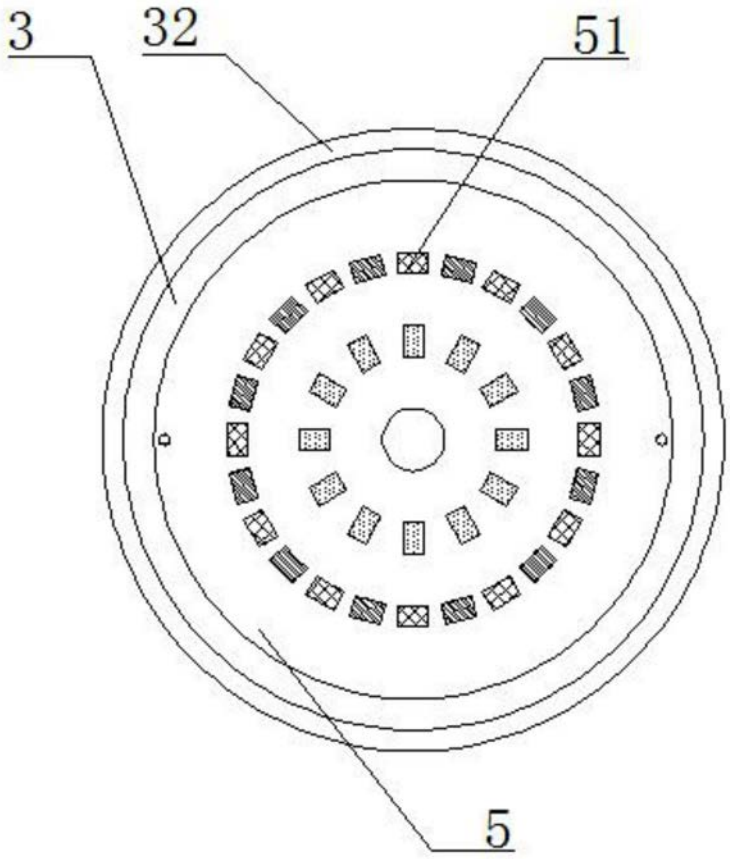

图2