(19)国家知识产权局

(12)实用新型专利

(10)授权公告号 CN 218164325 U
(45)授权公告日 2022.12.30

(21)申请号 202022809861.8

(22)申请日 2020.11.28

(73)专利权人 圣天狐服饰织造(中国)有限公司
地址 362700 福建省泉州市石狮市凤里鸳鸯池东路72-84号

(72)发明人 陈文添

(51)Int.Cl.
A41D 3/00(2006.01)
A41D 13/01(2006.01)
A41D 15/00(2006.01)
A41D 27/20(2006.01)
A41D 27/10(2006.01)
A41D 27/12(2006.01)
A42B 1/04(2021.01)
A42B 1/006(2021.01)

权利要求书1页 说明书3页 附图2页

(54)实用新型名称

一种旅游男士上衣

(57)摘要

本实用新型公开了一种旅游男士上衣,包括上衣本体,所述上衣本体上固定缝合有衣袖,所述衣袖的下方固定缝合有袖口,所述上衣本体下方固定缝合衣摆,所述上衣本体上设有挡风条,所述上衣本体与所述挡风条之间设有暗扣,所述上衣本体上固定缝合有帽子,所述帽子的中间部位设有第一拉链,所述上衣本体上设有两组纽扣,所述上衣本体的后方设有收纳袋,所述收纳袋的上方固定缝合有两组第一固定带,两组所述第一固定带通过所述纽扣扣合在所述上衣本体上;该男士上衣,外出穿着时具有收纳功能,便于在外出或旅游时穿着,能在不同温度下自由调节帽子的用法。

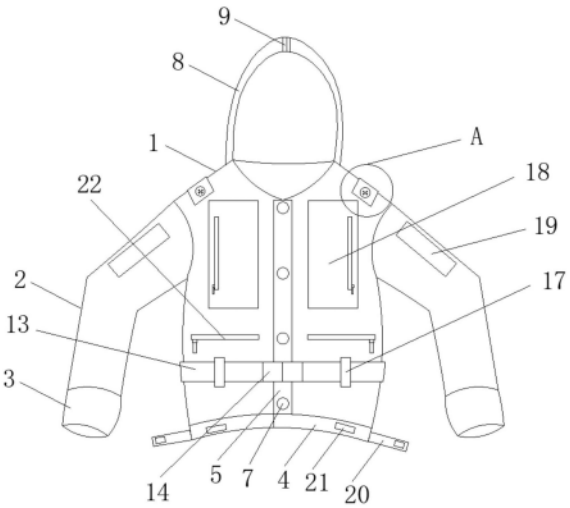

CN 218164325 U

1.一种旅游男士上衣,包括上衣本体(1),其特征在于:所述上衣本体(1)上固定缝合有衣袖(2),所述衣袖(2)的下方固定缝合有袖口(3),所述上衣本体(1)下方固定缝合衣摆(4),所述上衣本体(1)上设有挡风条(5),所述上衣本体(1)与所述挡风条(5)之间设有暗扣(7),所述上衣本体(1)上固定缝合有帽子(8),所述帽子(8)的中间部位设有第一拉链(9);所述上衣本体(1)上设有两组纽扣(10),所述上衣本体(1)的后方设有收纳袋(11),所述收纳袋(11)的上方固定缝合有两组第一固定带(12),两组所述第一固定带(12)通过所述纽扣(10)扣合在所述上衣本体(1)上,所述收纳袋(11)的两侧设有两组第二固定带(13),两组所述第二固定带(13)均通过固定扣(14)扣合在所述上衣本体(1)上,所述收纳袋(11)的开口处设有第二拉链(15),所述收纳袋(11)上设有两组第一口袋(16)。

2.根据权利要求1所述的一种旅游男士上衣,其特征在于:所述上衣本体(1)上固定缝合有布带(17),所述第二固定带(13)穿设在布带(17)内。

3.根据权利要求1所述的一种旅游男士上衣,其特征在于:所述上衣本体(1)胸前位置上设有第二口袋(18),所述上衣本体(1)的下端设有第三口袋(22)。

4.根据权利要求1所述的一种旅游男士上衣,其特征在于:所述衣袖(2)上固定缝合有反光条(19)。

5.根据权利要求1所述的一种旅游男士上衣,其特征在于:所述衣摆(4)上设有调节带(20),所述调节带(20)与所述衣摆(4)之间设有魔术贴(21)。

6.根据权利要求1所述的一种旅游男士上衣,其特征在于:所述袖口(3)为弹力袖口。

7.根据权利要求1所述的一种旅游男士上衣,其特征在于:所述上衣本体(1)的背面固定缝合荧光条(6)。

一种旅游男士上衣

技术领域

[0001] 本实用新型涉及男装的技术领域，尤其是一种旅游男士上衣。

背景技术

[0002] 男装，是指男性穿于身体起保护和装饰作用的服饰制品。包括上装和下装，男装会根据季节和个人的需求有不同的款式和作用。

[0003] 而市场上的目前的男士上衣，外出穿着时不具有收纳功能，不便于在外出或旅游时穿着，不能在不同温度下自由调节帽子的用法。

实用新型内容

[0004] 针对背景技术中提到的问题，本实用新型的目的是提供一种旅游男士上衣，以解决背景技术中提到的问题。

[0005] 本实用新型的上述技术目的是通过以下技术方案得以实现的：

[0006] 一种旅游男士上衣，包括上衣本体，所述上衣本体上固定缝合有衣袖，所述衣袖的下方固定缝合有袖口，所述上衣本体下方固定缝合衣摆，所述上衣本体上设有挡风条，所述上衣本体与所述挡风条之间设有暗扣，所述上衣本体上固定缝合有帽子，所述帽子的中间部位设有第一拉链；

[0007] 所述上衣本体上设有两组纽扣，所述上衣本体的后方设有收纳袋，所述收纳袋的上方固定缝合有两组第一固定带，两组所述第一固定带通过所述纽扣扣合在所述上衣本体上，所述收纳袋的两侧设有两组第二固定带，两组所述第二固定带均通过固定扣扣合在上衣本体上，所述收纳袋的开口处设有第二拉链，所述收纳袋上设有两组第一口袋。

[0008] 通过上述技术方案，其中挡风条可以阻挡较冷的风贯入胸前，其中暗扣设置能够将挡风条贴的更紧，有效的阻止冷空气进入，当天气忽然变冷或下雨时，可通过帽子上设置的第一拉链拉成帽子进行穿戴，可以挡雨保暖，在天气方晴时，可以通过第一拉链将帽子拉成两片可以围在脖子里当围巾使用，当需要外出旅游时，穿着人只需要将携带的东西放置在收纳袋中即可，可以避免物品丢失非常方便，不需要收纳时，也可以通过纽扣和固定扣进行拆卸，其中第二拉链可以防止物品掉落，其中第一口袋为收纳袋增加了更多的收纳空间。

[0009] 较佳的，所述上衣本体上固定缝合有布带，所述第二固定带穿设在布带内。

[0010] 通过上述技术方案，其中布带的设置可以使第二固定带与外套之间更加稳定。

[0011] 较佳的，所述上衣本体胸前位置上设有第二口袋，所述上衣本体的下端设有第三口袋。

[0012] 通过上述技术方案，其中第二口袋的设置可以放置一些重要物品，当天气寒冷时可将手插入第三口袋取暖。

[0013] 较佳的，所述衣袖上固定缝合有反光条。

[0014] 通过上述技术方案，当光打到反光条上，反光条能够在夜间反光，故可以使得开车人或其他人注意到，能够减少穿着人的危险。

[0015] 较佳的，所述衣摆上设有调节带，所述调节带与衣摆之间设有魔术贴。

[0016] 通过上述技术方案，通过调节带的设置可以调节衣摆的大小，魔术贴可以把调节带固定在衣摆上。

[0017] 较佳的，所述袖口为弹力袖口。

[0018] 通过上述技术方案，弹力的袖口具有保暖的作用，天气寒冷时避免钻风。

[0019] 较佳的，所述上衣本体的背面固定缝合荧光条。

[0020] 通过上述技术方案，其中荧光条的设置使得在户外没有光线时，也可以清晰的被看见，提高了穿着人的安全性。

[0021] 综上所述，本实用新型主要具有以下有益效果：

[0022] 其中挡风条可以阻挡较冷的风贯入胸前，其中暗扣设置能够将挡风条贴的更紧，有效的阻止冷空气进入，当天气忽然变冷或下雨时，可通过帽子上设置的第一拉链拉成帽子进行穿戴，可以挡雨保暖，在天气方晴时，可以通过第一拉链将帽子拉成两片可以围在脖子里当围巾使用；

[0023] 当需要外出旅游时，穿着人只需要将携带的东西放置在收纳袋中即可，可以避免物品丢失非常方便，不需要收纳时也可以通过纽扣和固定扣进行拆卸，其中第二拉链可以防止物品掉落，其中第一口袋为收纳袋增加了更多的收纳空间。

附图说明

[0024] 图1是本实用新型的结构示意图；

[0025] 图2是本实用新型的后视结构示意图；

[0026] 图3是本实用新型的图1中A区放大结构示意图。

[0027] 附图标记：1、上衣本体；2、衣袖；3、袖口；4、衣摆；5、挡风条；6、荧光条；7、暗扣；8、帽子；9、第一拉链；10、纽扣；11、收纳袋；12、第一固定带；13、第二固定带；14、固定扣；15、第二拉链；16、第一口袋；17、布带；18、第二口袋；19、反光条；20、调节带；21、魔术贴；22、第三口袋。

具体实施方式

[0028] 下面将结合本实用新型实施例中的附图，对本实用新型实施例中的技术方案进行清楚、完整地描述，显然，所描述的实施例仅仅是本实用新型一部分实施例，而不是全部的实施例。基于本实用新型中的实施例，本领域普通技术人员在没有做出创造性劳动前提下所获得的所有其他实施例，都属于本实用新型保护的范围。

[0029] 参考图1到图3，一种旅游男士上衣，包括上衣本体1，上衣本体1上固定缝合有衣袖2，衣袖2的下方固定缝合有袖口3，上衣本体1下方固定缝合衣摆4，上衣本体1上设有挡风条5，上衣本体1与挡风条5之间设有暗扣7，上衣本体1上固定缝合有帽子8，帽子8的中间部位设有第一拉链9；

[0030] 上衣本体1上设有两组纽扣10，上衣本体1的后方设有收纳袋11，收纳袋11的上方固定缝合有两组第一固定带12，两组第一固定带12通过纽扣10扣合在上衣本体1上，收纳袋11的两侧设有两组第二固定带13，两组第二固定带13均通过固定扣14扣合在上衣本体1上，收纳袋11的开口处设有第二拉链15，收纳袋11上设有两组第一口袋16，其中挡风条5可以阻

挡较冷的风贯入胸前，其中暗扣7设置能够将挡风条5贴的更紧，有效的阻止冷空气进入，当天气忽然变冷或下雨时，可通过帽子8上设置的第一拉链9拉成帽子8进行穿戴，可以挡雨保暖，在天气方晴时，可以通过第一拉链9将帽子8拉成两片可以围在脖子里当围巾使用，当需要外出旅游时，穿着人只需要将携带的东西放置在收纳袋11中即可，可以避免物品丢失非常方便，不需要收纳时也可以通过纽扣10和固定扣14进行拆卸，其中第二拉链15可以防止物品掉落，其中第一口袋16为收纳袋11增加了更多的收纳空间。

[0031] 参考图1到图3，上衣本体1上固定缝合有布带17，第二固定带13穿设在布带17内，其中布带17的设置可以使第二固定带13与外套之间更加稳定。

[0032] 参考图1到图3，上衣本体1胸前位置上设有第二口袋18，上衣本体1的下端设有第三口袋22，其中第二口袋18的设置可以放置一些重要物品，当天气寒冷时可将手插入第三口袋22取暖。

[0033] 参考图1到图3，衣袖2上固定缝合有反光条19，当光打到反光条19上，反光条19能够在夜间反光，故可以使得开车人或其他人注意到，能够减少穿着人的危险。

[0034] 参考图1到图3，衣摆4上设有调节带20，调节带20与衣摆4之间设有魔术贴21，通过调节带20的设置可以调节衣摆4的大小，魔术贴21可以把调节带20固定在衣摆4上。

[0035] 参考图1到图3，袖口3为弹力袖口，弹力的袖口3具有保暖的作用，天气寒冷时避免钻风。

[0036] 参考图1到图3，上衣本体1的背面固定缝合荧光条6，其中荧光条6的设置使得在户外没有光线时，也可以清晰的被看见，提高了穿着人的安全性。

[0037] 使用原理及优点：其中挡风条5可以阻挡较冷的风贯入胸前，其中暗扣7设置能够将挡风条5贴的更紧，有效的阻止冷空气进入，当天气忽然变冷或下雨时，可通过帽子8上设置的第一拉链9拉成帽子8进行穿戴，可以挡雨保暖，在天气方晴时，可以通过第一拉链9将帽子8拉成两片可以围在脖子里当围巾使用，当需要外出旅游时，穿着人只需要将携带的东西放置在收纳袋11中即可，可以避免物品丢失非常方便，不需要收纳时也可以通过纽扣10和固定扣14进行拆卸，其中第二拉链15可以防止物品掉落，其中第一口袋16为收纳袋11增加了更多的收纳空间。

[0038] 尽管已经示出和描述了本实用新型的实施例，对于本领域的普通技术人员而言，可以理解在不脱离本实用新型的原理和精神的情况下可以对这些实施例进行多种变化、修改、替换和变型，本实用新型的范围由所附权利要求及其等同物限定。

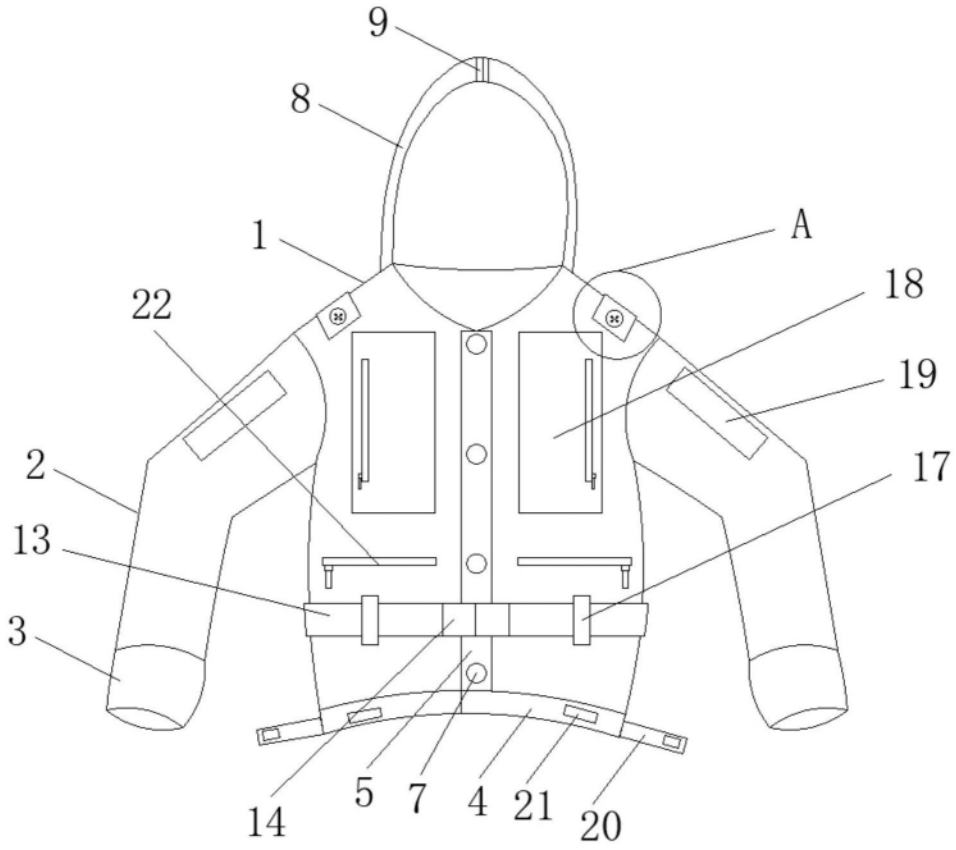

图1

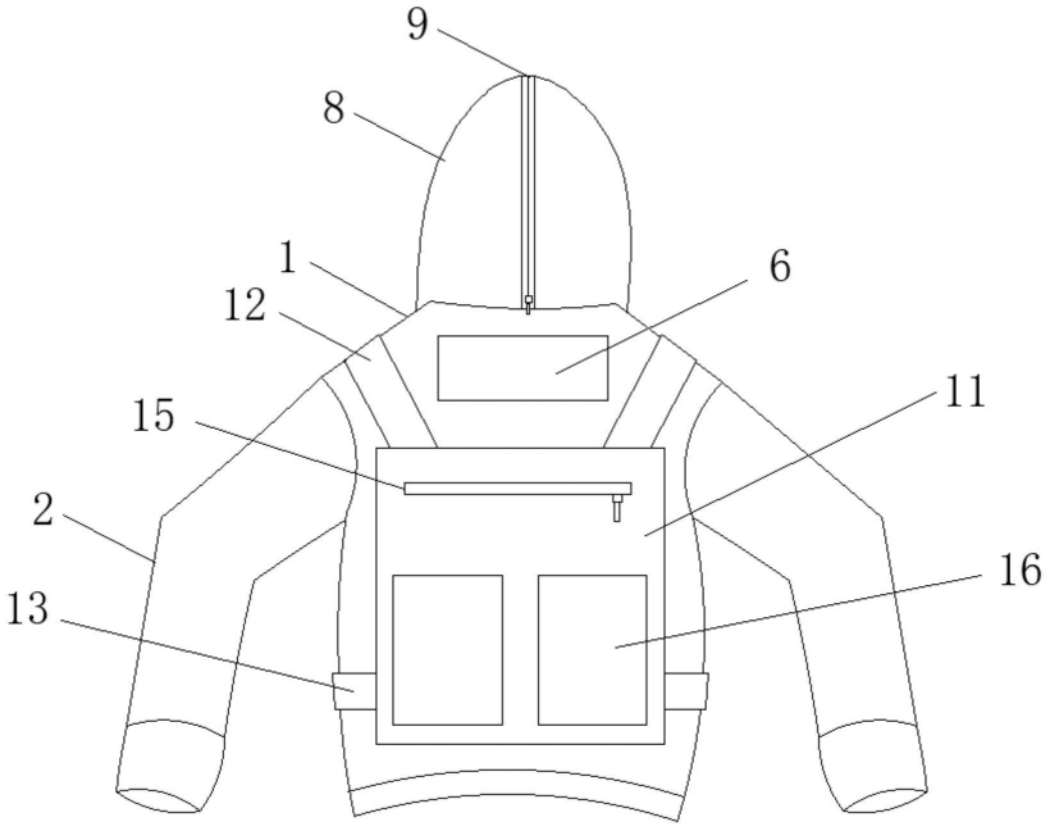

图2

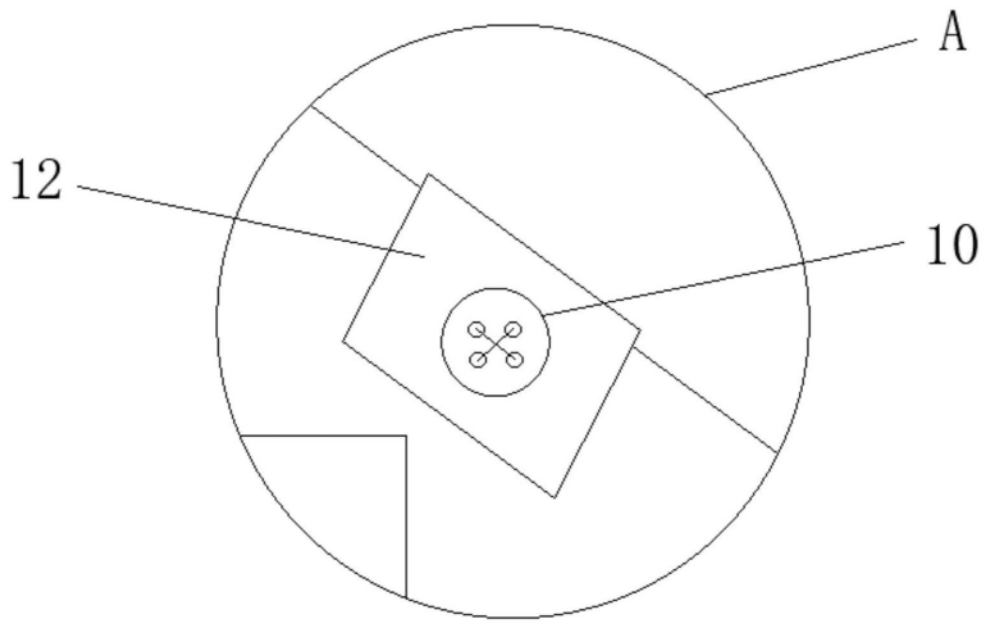

图3