(19)中华人民共和国国家知识产权局

(12)实用新型专利

(10)授权公告号 CN 204273857 U
(45)授权公告日 2015.04.22

(21)申请号 201420800769.7

(22)申请日 2014.12.18

(73)专利权人 淮安信息职业技术学院
地址 223001 江苏省淮安市高教园区枚乘路3号

(72)发明人 杨姗姗

(51)Int.Cl.
A47C 13/00(2006.01)

权利要求书1页 说明书2页 附图2页

(54)实用新型名称

一种多功能椅子

(57)摘要

本实用新型提出了一种多功能椅子，包括底座、支架、椅子组件、连接轴；所述的底座放置在地面上；所述的支架连接在底座上，支架上连接有连接轴，支架上开有连接孔；所述的椅子组件连接在连接轴上，椅子组件在连接轴上可以转动。本实用新型的一种多功能椅子，结构简单，使用方便，能够实现椅子、桌子和床的三种功能，减少了对房屋空间的使用，非常适合小户型的房主使用。

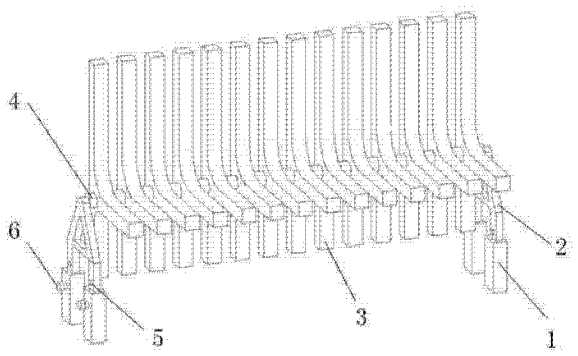

CN 204273857 U

1. 一种多功能椅子 ：包括底座、支架、椅子组件、连接轴 ；所述的底座放置在地面上 ；所述的支架连接在底座上，支架上连接有连接轴，支架上开有连接孔 ；所述的椅子组件连接在连接轴上，椅子组件在连接轴上可以转动。

2. 根据权利要求 1 所述的一种多功能椅子，其特征在于 ：所述的底座的数量为四个，底座底部设置有橡胶垫，防止椅子滑动。

3. 根据权利要求 1 所述的一种多功能椅子，其特征在于 ：所述的支架上的连接孔的数量为三个。

4. 根据权利要求 1 所述的一种多功能椅子，其特征在于 ：所述的支架和底座的高度可以通过紧固螺钉和不同的连接孔的配合实现。

5. 根据权利要求 1 所述的一种多功能椅子，其特征在于 ：所述的椅子组件的数量为 14 个。

一种多功能椅子

技术领域

[0001] 本实用新型涉及一种多功能椅子，属于家具技术领域。

技术背景

[0002] 在大城市生活，生活压力大，很多年轻人都选择购买一个小户型的房子，房子小了，放置过多的家具会影响整个房屋的空间，因此，多用途的家具在小户型的房子中能够给住户带来更多的使用空间。

发明内容

[0003] 为了解决上述问题，本实用新型提出了一种多功能椅子。

[0004] 本实用新型的技术方案是：一种多功能椅子：包括底座、支架、椅子组件、连接轴；所述的底座放置在地面上；所述的支架连接在底座上，支架上连接有连接轴，支架上开有连接孔；所述的椅子组件连接在连接轴上，椅子组件在连接轴上可以转动。

[0005] 进一步地，所述的底座的数量为四个，底座底部设置有橡胶垫，防止椅子滑动。

[0006] 进一步地，所述的支架上的连接孔的数量为三个。

[0007] 进一步地，所述的支架和底座的高度可以通过紧固螺钉和不同的连接孔的配合实现。

[0008] 进一步地，所述的椅子组件的数量为 14 个。

[0009] 有益效果

[0010] 本实用新型的一种多功能椅子，结构简单，使用方便，能够实现椅子、桌子和床的三种功能，减少了对房屋空间的使用，非常适合小户型的房主使用。

附图说明

[0011] 图 1 为本实用新型的结构示意图。

[0012] 图 2 为实施案例 2 的示意图。

[0013] 图 3 为实施案例 3 的示意图。

[0014] 图中，1- 底座、2- 支架、3- 椅子组件、4- 连接轴、5- 连接孔、6- 紧固螺钉。

具体实施方式

[0015] 下面结合附图对本实用新型的一种多功能椅子作详细说明。

[0016] 实施案例 1：

[0017] 如图 1 所示，一种多功能椅子：包括底座 1、支架 2、椅子组件 3、连接轴 4；所述的底座 1 放置在地面上，底座 1 的数量为四个，底座 1 底部设置有橡胶垫，防止椅子滑动；所述的支架 2 连接在底座 1 上，支架 2 上连接有连接轴 4，支架上开有连接孔 5，支架 2 上的连接孔 5 的数量为三个，支架 2 和底座 1 的高度可以通过紧固螺钉 6 和不同的连接孔 5 的配合实现；所述的椅子组件 3 连接在连接 4 上，椅子组件 3 在连接轴 4 上可以转动。

[0018] 实施案例 2 ：

[0019] 如图 2 所示，将中间的四个椅子组件 3 旋转 90° ，两边可以坐人，中间可以用于放置物品或者当作餐桌使用。

[0020] 实施案例 3 ：

[0021] 如图 3 所示 ：将所有的椅子组件 3 旋转 90° ，此时，整个椅子成为一个整体的平面，可以作为床使用。

[0022] 以上所述，仅是本实用新型的较佳实施例而已，并非对本实用新型作任何形式上的限制，虽然本实用新型已以较佳实施例揭露如上，然而并非用以限定本实用新型，任何熟悉本专业的技术人员，在不脱离本实用新型技术方案范围内，当可利用上述揭示的技术内容作出些许更动或修饰为等同变化的等效实施例，但凡是未脱离本实用新型技术方案的内容，依据本实用新型的技术实质对以上实施例所作的任何简单修改、等同变化与修饰，均仍属于本实用新型技术方案的范围内。

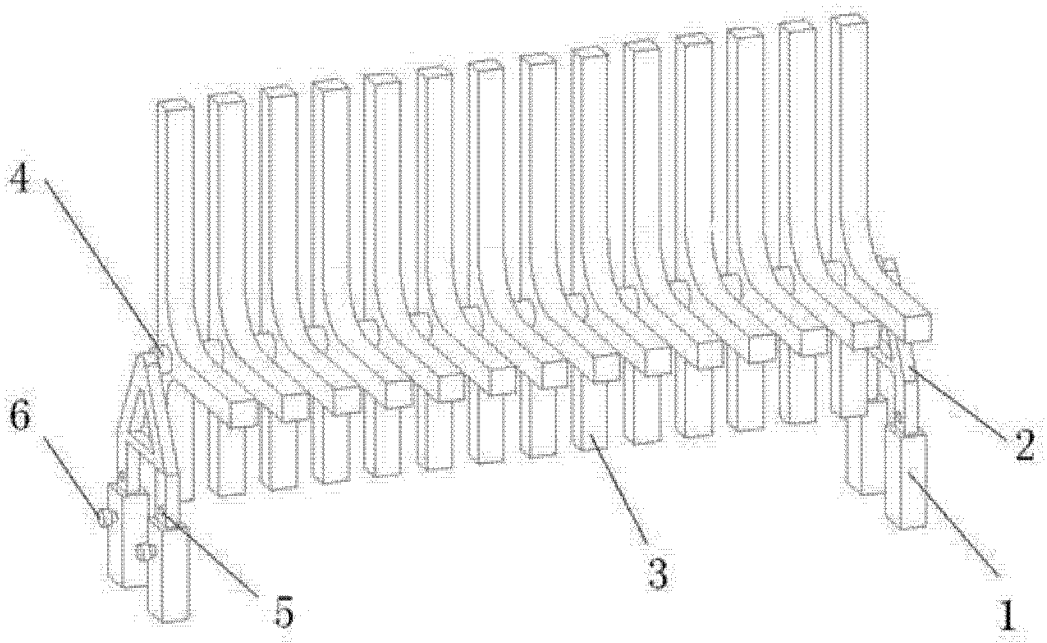

图 1

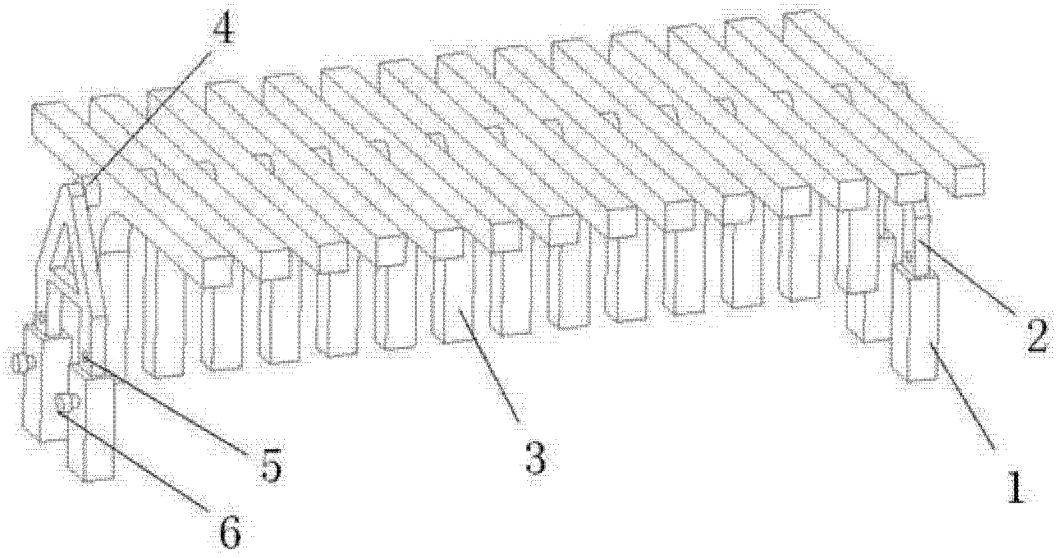

图 2

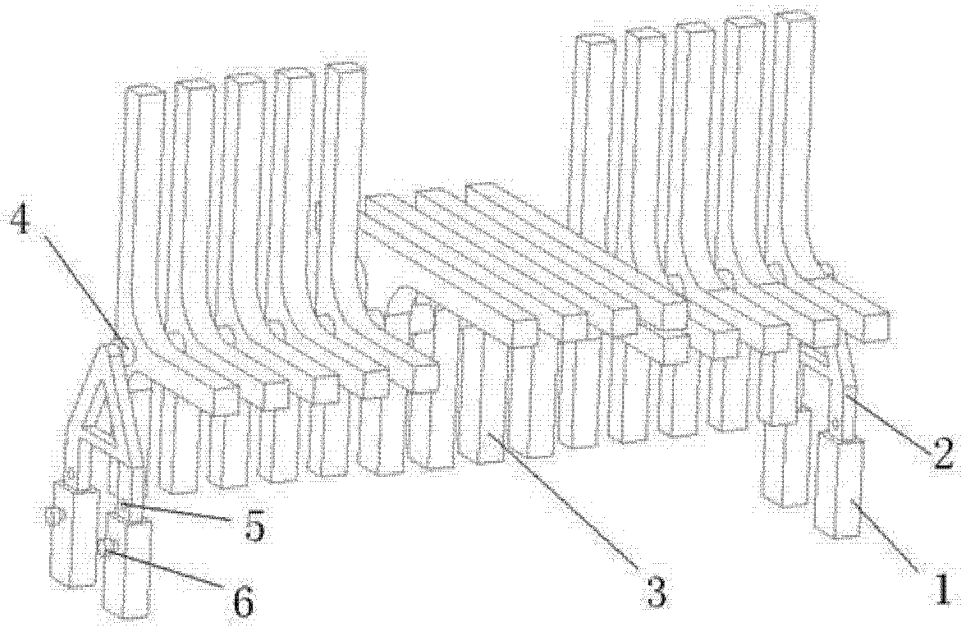

图 3