(19)国家知识产权局

(12)实用新型专利

(10)授权公告号 CN 217474032 U
(45)授权公告日 2022.09.23

(21)申请号 202221421732.4

(22)申请日 2022.06.09

(73)专利权人 湖北金石源建材科技有限公司
地址 435399 湖北省黄冈市蕲春县赤东镇邓元村(湖北新万兴瓷业有限公司院内)

(72)发明人 王涛

(51)Int.Cl.
B07B 1/22(2006.01)
B07B 1/28(2006.01)
B07B 1/42(2006.01)
B07B 1/46(2006.01)

权利要求书1页 说明书3页 附图2页

(54)实用新型名称

一种陶瓷加工筛料装置

(57)摘要

本实用新型涉及过筛装置领域,公开了一种陶瓷加工筛料装置,包括工作箱,所述工作箱的左侧固定连接有电机,所述电机的输出端固定连接在转轴的一端,所述转轴的另一端转动连接在轴承的一侧,所述轴承的另一侧固定连接在工作箱的右侧,所述转轴的表面固定连接有破碎板,所述转轴的左端固定连接有第一密封板,所述第一密封板的一侧固定连接在筛网筒的一侧,所述筛网筒的另一侧固定连接有第一滑块。本实用新型中,可以通过启动电机,使电机带动转轴转动,从而带动破碎板的运动,进而将过大的打碎进行过筛,这样实现了对筛网筒内的物料进行破碎,将结块的物料打碎,从而方便筛选,进而提高该装置的实用性。

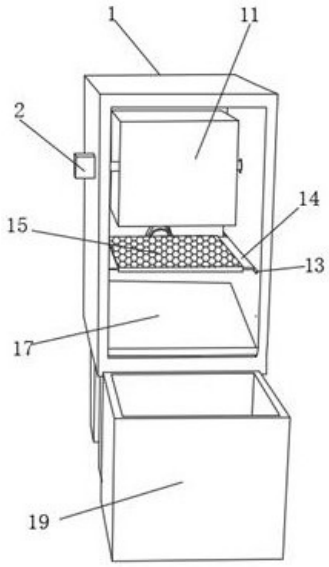

CN 217474032 U

1.一种陶瓷加工筛料装置,包括工作箱(1),其特征在于:所述工作箱(1)的左侧固定连接有电机(2),所述电机(2)的输出端固定连接在转轴(3)的一端,所述转轴(3)的另一端转动连接在轴承(4)的一侧,所述轴承(4)的另一侧固定连接在工作箱(1)的右侧,所述转轴(3)的表面固定连接有破碎板(5),所述转轴(3)的左端固定连接有第一密封板(6),所述第一密封板(6)的一侧固定连接在筛网筒(7)的一侧,所述筛网筒(7)的另一侧固定连接有第一滑块(8),所述第一滑块(8)的表面滑动连接在第一滑槽(9)的内壁,所述第一滑槽(9)开设在第二密封板(10)的一侧,所述第二密封板(10)的中部固定转动连接在转轴(3)的右端。

2.根据权利要求1所述的一种陶瓷加工筛料装置,其特征在于:所述工作箱(1)的两侧中部均开设有第二滑槽(13),所述第二滑槽(13)的内壁均滑动连接在第二滑块(14)的表面,所述第二滑块(14)的一侧均固定连接在筛网板(15)的一侧,所述筛网板(15)的后端固定连接在电动伸缩杆(16)的一端,所述电动伸缩杆(16)的另一端固定连接在工作箱(1)的后侧。

3.根据权利要求1所述的一种陶瓷加工筛料装置,其特征在于:所述工作箱(1)的内部下端固定连接有导料斜板(17),所述导料斜板(17)为倾斜设置,所述导料斜板(17)的一端与储料箱(19)的箱口相对应。

4.根据权利要求1所述的一种陶瓷加工筛料装置,其特征在于:所述工作箱(1)的底端固定连接有支撑腿(18)。

5.根据权利要求1所述的一种陶瓷加工筛料装置,其特征在于:所述工作箱(1)的一侧上端固定连接有进料管(12),所述进料管(12)贯穿出料箱(11)通过第二密封板(10)延伸至筛网筒(7)内。

6.根据权利要求1所述的一种陶瓷加工筛料装置,其特征在于:所述工作箱(1)的内部顶端固定连接有出料箱(11),所述出料箱(11)贯穿转轴(3),所述筛网筒(7)在出料箱(11)的内部。

7.根据权利要求1所述的一种陶瓷加工筛料装置,其特征在于:所述筛网筒(7)与筛网板(15)的表面均开设有通孔。

一种陶瓷加工筛料装置

技术领域

[0001] 本实用新型涉及过筛装置领域，尤其涉及一种陶瓷加工筛料装置。

背景技术

[0002] 陶瓷材料是一类固体材料，常见有陶器、瓷器和砖，在加工陶瓷材料时，由于陶瓷材料内含有的大量杂质，以及陶瓷材料本身的颗粒大小不同，因此需要对陶瓷材料过筛，现有的陶瓷加工筛料装置在对物料进行筛选时，可能会存在物料过大，从而导致无法进行筛选，导致筛选的效果较差。

实用新型内容

[0003] 本实用新型的目的是为了解决现有技术中存在的缺点，而提出的一种陶瓷加工筛料装置。

[0004] 为了实现上述目的，本实用新型采用了如下技术方案：一种陶瓷加工筛料装置，包括工作箱，所述工作箱的左侧固定连接有电机，所述电机的输出端固定连接在转轴的一端，所述转轴的另一端转动连接在轴承的一侧，所述轴承的另一侧固定连接在工作箱的右侧，所述转轴的表面固定连接有破碎板，所述转轴的左端固定连接有第一密封板，所述第一密封板的一侧固定连接在筛网筒的一侧，所述筛网筒的另一侧固定连接有第一滑块，所述第一滑块的表面滑动连接在第一滑槽的内壁，所述第一滑槽开设在第二密封板的一侧，所述第二密封板的中部固定转动连接在转轴的右端。

[0005] 作为上述技术方案的进一步描述：

[0006] 所述工作箱的两侧中部均开设有第二滑槽，所述第二滑槽的内壁均滑动连接在第二滑块的表面，所述第二滑块的一侧均固定连接在筛网板的一侧，所述筛网板的后端固定连接在电动伸缩杆的一端，所述电动伸缩杆的另一端固定连接在工作箱的后侧。

[0007] 作为上述技术方案的进一步描述：

[0008] 所述工作箱的内部下端固定连接有导料斜板，所述导料斜板为倾斜设置，所述导料斜板的一端与储料箱的箱口相对应。

[0009] 作为上述技术方案的进一步描述：

[0010] 所述工作箱的底端固定连接有支撑腿。

[0011] 作为上述技术方案的进一步描述：

[0012] 所述工作箱的一侧上端固定连接有进料管，所述进料管贯穿出料箱通过第二密封板延伸至筛网筒内。

[0013] 作为上述技术方案的进一步描述：

[0014] 所述工作箱的内部顶端固定连接有出料箱，所述出料箱贯穿转轴，所述筛网筒在出料箱的内部。

[0015] 作为上述技术方案的进一步描述：

[0016] 所述筛网筒与筛网板的表面均开设有通孔。

[0017] 本实用新型具有如下有益效果：

[0018] 1、本实用新型中，通过电机、转轴、破碎板和筛网筒的设置，筛网筒在对物料进行过筛时，有些过大的物料出不去，可以通过启动电机，使电机带动转轴转动，从而带动破碎板的运动，进而将过大的打碎进行过筛，这样实现了对筛网筒内的物料进行破碎，将结块的物料打碎，从而方便筛选，进而提高该装置的实用性。

[0019] 2、本实用新型中，通过电动伸缩杆、滑槽、滑块和筛网板的设置，第一次过筛完的物料落在筛网板上，通过启动电动伸缩杆，使其进行伸缩，从而带动筛网板两遍的滑块在滑槽内前后运动，进行二次过筛，实现了物料更加精细的过筛。

附图说明

[0020] 图1为本实用新型提出的一种陶瓷加工筛料装置的正视图；

[0021] 图2为本实用新型提出的一种陶瓷加工筛料装置的筛网筒正视示意图；

[0022] 图3为本实用新型提出的一种陶瓷加工筛料装置的筛网筒爆炸图；

[0023] 图4为本实用新型提出的一种陶瓷加工筛料装置的筛网板示意图。

[0024] 图例说明：

[0025] 1、工作箱；2、电机；3、转轴；4、轴承；5、破碎板；6、第一密封板；7、筛网筒；8、第一滑块；9、第一滑槽；10、第二密封板；11、出料箱；12、进料管；13、第二滑槽；14、第二滑块；15、筛网板；16、电动伸缩杆；17、导料斜板；18、支撑腿；19、储料箱。

具体实施方式

[0026] 下面将结合本实用新型实施例中的附图，对本实用新型实施例中的技术方案进行清楚、完整地描述，显然，所描述的实施例仅仅是本实用新型一部分实施例，而不是全部的实施例。基于本实用新型中的实施例，本领域普通技术人员在没有做出创造性劳动前提下所获得的所有其他实施例，都属于本实用新型保护的范围。

[0027] 在本实用新型的描述中，需要说明的是，术语“中心”、“上”、“下”、“左”、“右”、“竖直”、“水平”、“内”、“外”等指示的方位或位置关系为基于附图所示的方位或位置关系，仅是为了便于描述本实用新型和简化描述，而不是指示或暗示所指的装置或元件必须具有特定的方位、以特定的方位构造和操作，因此不能理解为对本实用新型的限制；术语“第一”、“第二”、“第三”仅用于描述目的，而不能理解为指示或暗示相对重要性，此外，除非另有明确的规定和限定，术语“安装”、“相连”、“连接”应做广义理解，例如，可以是固定连接，也可以是可拆卸连接，或一体地连接；可以是机械连接，也可以是电连接；可以是直接相连，也可以通过中间媒介间接相连，可以是两个元件内部的连通。对于本领域的普通技术人员而言，可以具体情况理解上述术语在本实用新型中的具体含义。

[0028] 参照图1-4，本实用新型提供的一种实施例：一种陶瓷加工筛料装置，包括工作箱1，工作箱1的左侧固定连接有电机2，电机2的输出端固定连接在转轴3的一端，转轴3的另一端转动连接在轴承4的一侧，轴承4的另一侧固定连接在工作箱1的右侧，转轴3的表面固定连接有破碎板5，转轴3的左端固定连接有第一密封板6，第一密封板6的一侧固定连接在筛网筒7的一侧，筛网筒7的另一侧固定连接有第一滑块8，第一滑块8的表面滑动连接在第一滑槽9的内壁，第一滑槽9开设在第二密封板10的一侧，第二密封板10的中部固定转动连接

在转轴3的右端，将需要筛的料通过进料管12进入筛网筒7，通过启动电机2，使电机2带动转轴3转动，从而带动筛网筒7转动，可以将需要过筛的料过筛下来，较大的料落不下来时，可通过破碎板5进行打碎。

[0029] 工作箱1的两侧中部均开设有第二滑槽13，第二滑槽13的内壁均滑动连接在第二滑块14的表面，第二滑块14的一侧均固定连接在筛网板15的一侧，筛网板15的后端固定连接在电动伸缩杆16的一端，电动伸缩杆16的另一端固定连接在工作箱1的后侧，工作箱1的内部下端固定连接有导料斜板17，导料斜板17为倾斜设置，导料斜板17的一端与储料箱19的箱口相对应，工作箱1的底端固定连接有支撑腿18，工作箱1的一侧上端固定连接有进料管12，进料管12贯穿出料箱11通过第二密封板10延伸至筛网筒7内，所述工作箱1的内部顶端固定连接有出料箱11，出料箱11贯穿转轴3，筛网筒7在出料箱11的内部，筛网筒7与筛网板15的表面均开设有通孔，过筛完的料落在筛网板15上，进而二次过筛，因为筛网板15的一端固定连接在电动伸缩杆16的一端，可以通过启动电动伸缩杆16进行伸缩，从而带动筛网板15前后运动进行过筛，最终过筛完成的料落在导料斜板17上，由于导料斜板17为倾斜设置，所以过筛完的料可以通过导料斜板17化劲出料箱19内。

[0030] 工作原理：需要使用该装置时，将需要筛的料通过进料管12进入筛网筒7，通过启动电机2，使电机2带动转轴3转动，从而带动筛网筒7转动，可以将需要过筛的料过筛下来，较大的料落不下来时，可通过破碎板5进行打碎，过筛完的料落在筛网板15上，进而二次过筛，因为筛网板15的一端固定连接在电动伸缩杆16的一端，可以通过启动电动伸缩杆16进行伸缩，从而带动筛网板15前后运动进行过筛，最终过筛完成的料落在导料斜板17上，由于导料斜板17为倾斜设置，所以过筛完的料可以通过导料斜板17化劲出料箱19内。

[0031] 最后应说明的是：以上所述仅为本实用新型的优选实施例而已，并不用于限制本实用新型，尽管参照前述实施例对本实用新型进行了详细的说明，对于本领域的技术人员来说，其依然可以对前述各实施例所记载的技术方案进行修改，或者对其中部分技术特征进行等同替换，凡在本实用新型的精神和原则之内，所作的任何修改、等同替换、改进等，均应包含在本实用新型的保护范围之内。

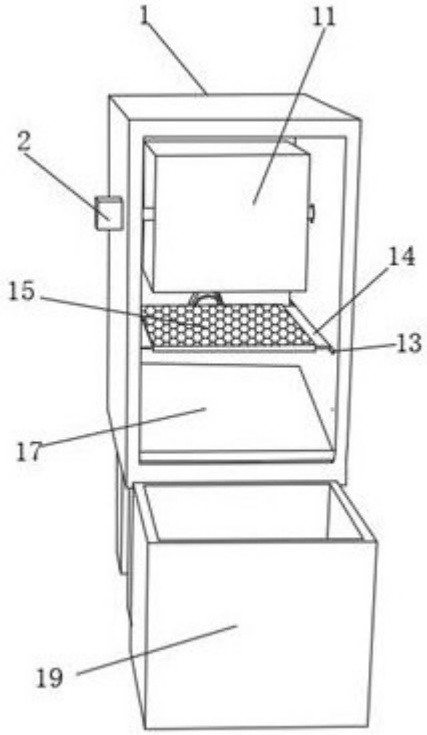

图1

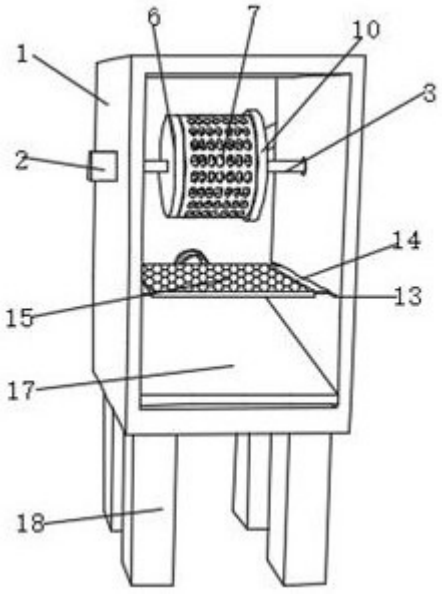

图2

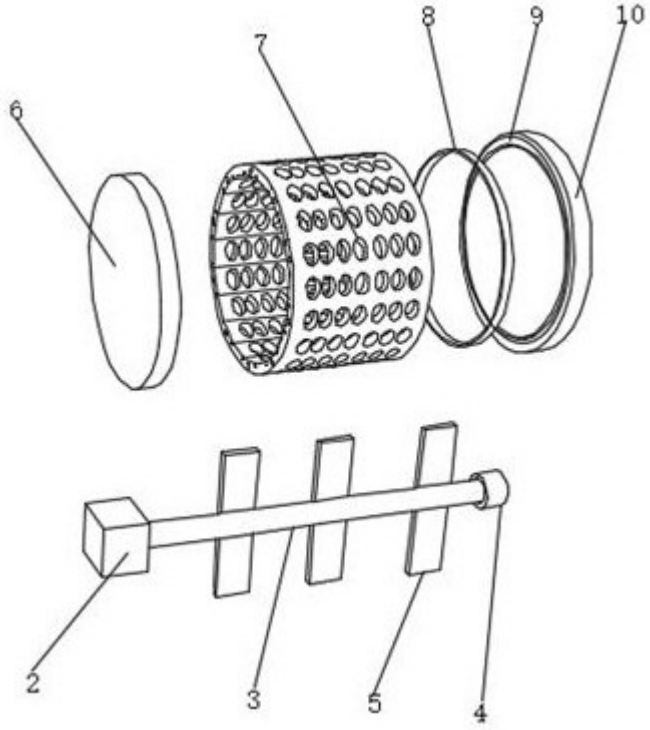

图3

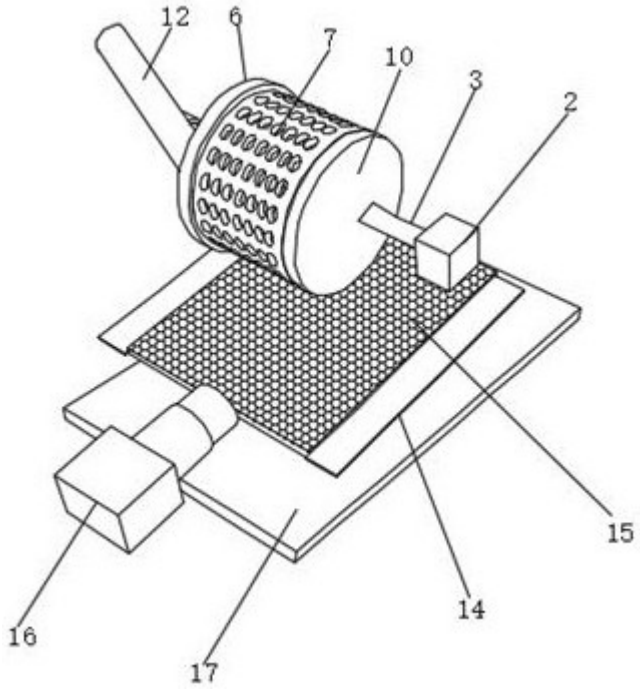

图4