(19)中华人民共和国国家知识产权局

(12)实用新型专利

(10)授权公告号 CN 204273878 U
(45)授权公告日 2015.04.22

(21)申请号 201420656669.1

(22)申请日 2014.10.30

(73)专利权人 迟晨
地址 116000 辽宁省大连市甘井子区华东路校园街3号（大连市第二十三中学）

(72)发明人 迟晨

(51)Int.Cl.
A47C 19/22(2006.01)
A47C 20/00(2006.01)
A47G 9/10(2006.01)

权利要求书1页 说明书1页 附图1页

(54)实用新型名称

一种灵活使用的床

(57)摘要

一种灵活使用的床，包括床体和床头，床体为长方体结构，床头由两个相互垂直的板体组成，其中水平板体与床体顶端活动连接，在水平板体上设有长条形靠枕，靠枕由多个长方体枕头组成，相邻枕头之间通过拉链连接；床体一侧设有插槽，插槽内滑动连接脚踏板，脚踏板内部设有感应灯，脚踏板侧面设有多个通孔。本实用新型结构精巧，功能多样，便于夜间使用。

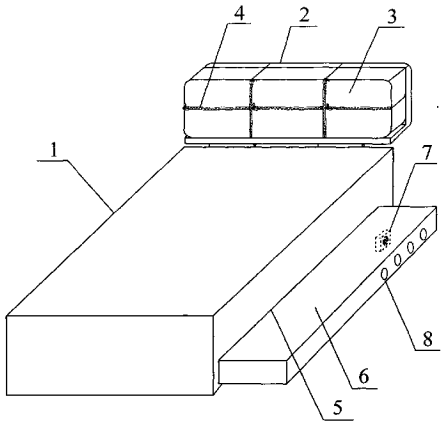

CN 204273878 U

1. 一种灵活使用的床，包括床体和床头，床体为长方体结构，其特征在于：床头由两个相互垂直的板体组成，其中水平板体与床体顶端活动连接，在水平板体上设有长条形靠枕，靠枕由多个长方体枕头组成，相邻枕头之间通过拉链连接；床体一侧设有插槽，插槽内滑动连接脚踏板，脚踏板内部设有感应灯，脚踏板侧面设有多个通孔。

一种灵活使用的床

技术领域

[0001] 本实用新型涉及一种家具，尤其是一种床。

背景技术

[0002] 床是人们家庭生活中必不可少的家具之一，市面上销售的床往往在尺寸和面料上推陈出新，但是在结构和功能上较为单一，很多年轻人的住宅为小户型，卧室面积和储物空间较小，而且其他家具也占用较大空间，人们更需要一种能够灵活使用且功能多样的床以减少室内空间的占用，夜晚光线暗淡，人们入厕时需要摸黑开灯，很容易摔倒，具有一定安全隐患。

发明内容

[0003] 本实用新型的目的是提供一种节省空间，功能多样，可为夜间照明提供便利的灵活使用的床。

[0004] 本实用新型包括床体和床头，床体为长方体结构，床头由两个相互垂直的板体组成，其中水平板体与床体顶端活动连接，在水平板体上设有长条形靠枕，靠枕由多个长方体枕头组成，相邻枕头之间通过拉链连接；床体一侧设有插槽，插槽内滑动连接脚踏板，脚踏板内部设有感应灯，脚踏板侧面设有多个通孔。

[0005] 睡觉时，人们可将床头上的枕头取下，根据需要选择使用的数量，还可将枕头取下作为靠枕或坐垫使用，使用完毕，将枕头拉链连接起来放回原处；当需要阅读或学习时，可将床头翻转过来作为桌面使用；夜晚可将脚踏板拉出，当人踩在脚踏板上时，感应灯工作，光线从脚踏板侧面的通孔射出，照亮地面，给入厕带来便利。

[0006] 与已有技术相比，本实用新型的有益效果为：结构精巧，使用便利，节省空间，功能多样，可为夜间照明提供便利。

附图说明

[0007] 图 1 为本实用新型的立体结构简图。

[0008] 附图标号：1- 床体、2- 床头、3- 枕头、4- 拉链、5- 插槽、6- 脚踏板、7- 感应灯、8- 通孔。

具体实施方式

[0009] 在图 1 所示的本实用新型的立体结构简图中，包括床体 1 和床头 2，床体 1 为长方体结构，床头 2 由两个相互垂直的板体组成，其中水平板体与床体顶端活动连接，在水平板体上设有长条形靠枕，靠枕由多个长方体枕头 3 组成，相邻枕头 3 之间通过拉链 4 连接；床体 1 一侧设有插槽 5，插槽 5 内滑动连接脚踏板 6，脚踏板 6 内部设有感应灯 7，脚踏板 6 侧面设有多个通孔 8。

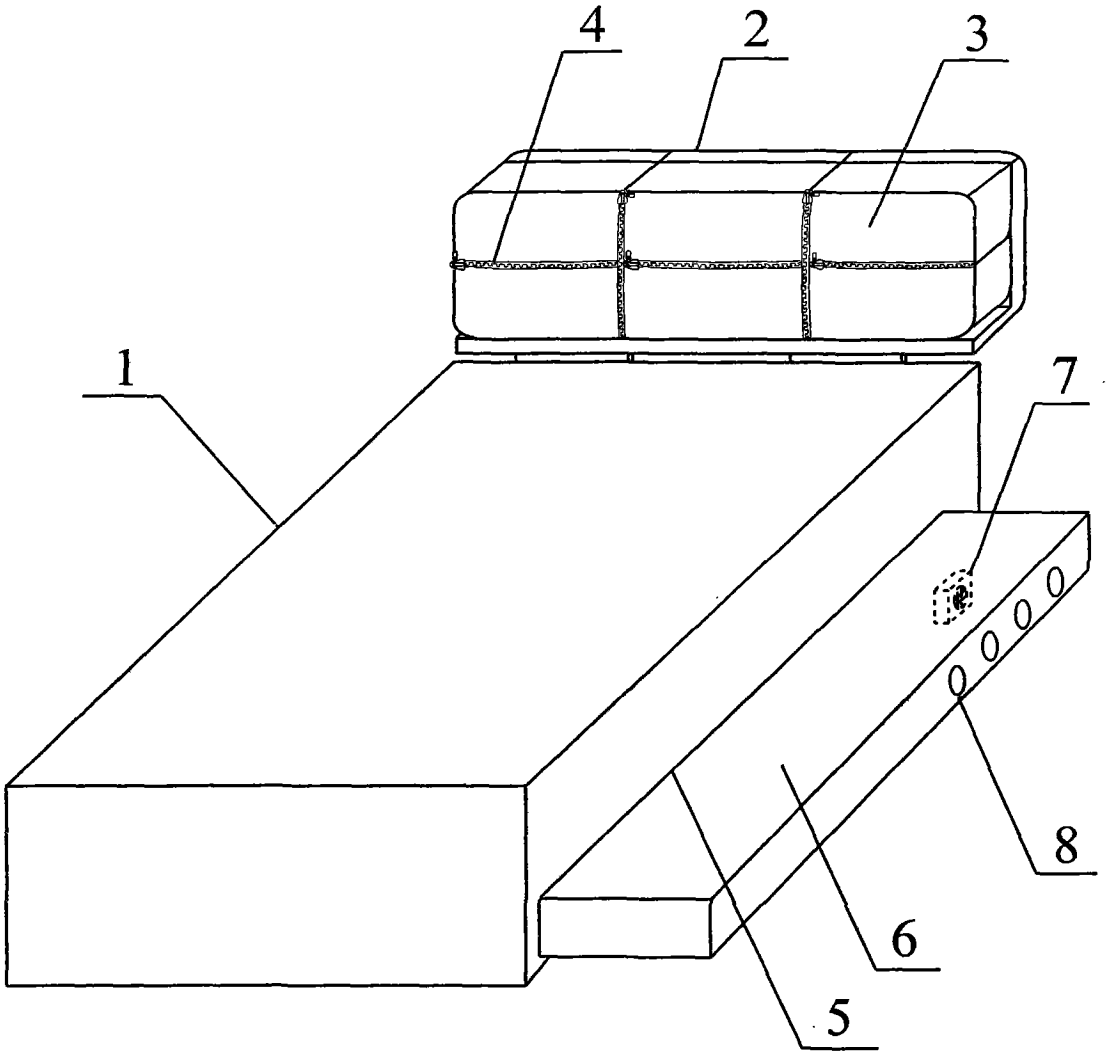
4
2
3
1
7
8
6
5