(19)中华人民共和国国家知识产权局

(12)实用新型专利

(10)授权公告号 CN 212049239 U
(45)授权公告日 2020.12.01

(21)申请号 202020051789.4

(22)申请日 2020.01.10

(73)专利权人 东莞市凯特粘胶有限公司
地址 523000 广东省东莞市万江区大汾社区汾新沿河路30号

(72)发明人 杜江

(74)专利代理机构 北京卓恒知识产权代理事务所(特殊普通合伙) 11394
代理人 李迪

(51)Int.Cl.
B65G 35/00(2006.01)

权利要求书1页 说明书3页 附图1页

(54)实用新型名称

一种玻璃胶瓶传输机构

(57)摘要

本实用新型公开了一种玻璃胶瓶传输机构，包括工作架，所述工作架的形状为n型，工作架前面设有传输装置，传输装置下设有移动座，移动座下设有多个升降气缸，升降气缸的活塞杆下设有甩干电机，升降气缸竖直推动甩干电机，甩干电机的转轴下设有固定座，甩干电机驱动固定座转动，固定座下左侧焊有第一限位板，固定座下右侧设有限位气缸，限位气缸的活塞杆左侧设有第二限位板，第二限位板左侧与第一限位板右侧相对应，限位气缸横向推动第二限位板，当玻璃胶瓶放置在固定座底面时，第一限位板右侧贴紧玻璃胶瓶左侧，第二限位板向左推动，第二限位板左侧卡紧玻璃胶瓶右侧。

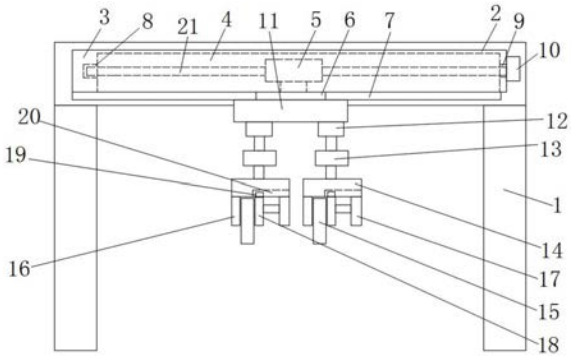

CN 212049239 U

1.一种玻璃胶瓶传输机构,其特征在于,包括工作架,所述工作架的形状为n型,工作架前面设有传输装置,传输装置下设有移动座,移动座下设有多个升降气缸,升降气缸的活塞杆下设有甩干电机,升降气缸竖直推动甩干电机,甩干电机的转轴下设有固定座,甩干电机驱动固定座转动,固定座下左侧焊有第一限位板,固定座下右侧设有限位气缸,限位气缸的活塞杆左侧设有第二限位板,第二限位板左侧与第一限位板右侧相对应,限位气缸横向推动第二限位板,当玻璃胶瓶放置在固定座底面时,第一限位板右侧贴紧玻璃胶瓶左侧,第二限位板向左推动,第二限位板左侧卡紧玻璃胶瓶右侧。

2.根据权利要求1所述的一种玻璃胶瓶传输机构,其特征在于,所述第二限位板上设有导向滑块,固定座下横向成型有与导向滑块滑动配合的滑槽。

3.根据权利要求1所述的一种玻璃胶瓶传输机构,其特征在于,所述传输装置包括丝杆座,所述丝杆座内成型有丝杆空腔,丝杆空腔贯穿丝杆座底面,丝杆空腔内横向设有传动丝杆,丝杆座右侧设有驱动传动丝杆转动的丝杆电机,传动丝杆外套有螺母,螺母下设有丝杆滑块,丝杆座下横向设有与丝杆滑块滑动配合的丝杆导轨,移动座安装在丝杆滑块底面。

4.根据权利要求3所述的一种玻璃胶瓶传输机构,其特征在于,所述丝杆空腔左侧成型有第一转孔,传动丝杆左侧穿过第一转孔并与第一转孔转动配合,丝杆空腔右侧成型有第二转孔,第二转孔贯穿丝杆座右侧,丝杆电机的转轴与传动丝杆右侧连接。

5.根据权利要求1所述的一种玻璃胶瓶传输机构,其特征在于,所述第一限位板右侧的形状为圆弧形且开口向右,第二限位板左侧的形状为圆弧形且开口向左。

一种玻璃胶瓶传输机构

技术领域

[0001] 本实用新型涉及玻璃胶瓶领域，尤其是涉及一种玻璃胶瓶传输机构。

背景技术

[0002] 玻璃胶瓶是一种用于装载玻璃胶的容器，由于玻璃胶瓶内部是用于装载玻璃胶瓶的，因此在生产的途中都需要对玻璃胶瓶内部进行清洗，然后再通过传输机构输送到下一个加工工序加工，清洗主要是为了避免杂物与玻璃胶混合，影响生产后的质量，但是目前的玻璃胶瓶清洗过后都是需要自然晾干，导致晾干速度较慢，因此需要一种可以在玻璃胶瓶输送的途中加快晾干的晾干装置来解决该问题，

实用新型内容

[0003] 本实用新型为克服上述情况不足，旨在提供一种能解决上述问题的技术方案。

[0004] 一种玻璃胶瓶传输机构，包括工作架，所述工作架的形状为n型，工作架前面设有传输装置，传输装置下设有移动座，移动座下设有多个升降气缸，升降气缸的活塞杆下设有甩干电机，升降气缸竖直推动甩干电机，甩干电机的转轴下设有固定座，甩干电机驱动固定座转动，固定座下左侧焊有第一限位板，固定座下右侧设有限位气缸，限位气缸的活塞杆左侧设有第二限位板，第二限位板左侧与第一限位板右侧相对应，限位气缸横向推动第二限位板，当玻璃胶瓶放置在固定座底面时，第一限位板右侧贴紧玻璃胶瓶左侧，第二限位板向左推动，第二限位板左侧卡紧玻璃胶瓶右侧。

[0005] 作为本实用新型进一步的方案：所述第二限位板上设有导向滑块，固定座下横向成型有与导向滑块滑动配合的滑槽。

[0006] 作为本实用新型进一步的方案：所述传输装置包括丝杆座，所述丝杆座内成型有丝杆空腔，丝杆空腔贯穿丝杆座底面，丝杆空腔内横向设有传动丝杆，丝杆座右侧设有驱动传动丝杆转动的丝杆电机，传动丝杆外套有螺母，螺母下设有丝杆滑块，丝杆座下横向设有与丝杆滑块滑动配合的丝杆导轨，移动座安装在丝杆滑块底面。

[0007] 作为本实用新型进一步的方案：所述丝杆空腔左侧成型有第一转孔，传动丝杆左侧穿过第一转孔并与第一转孔转动配合，丝杆空腔右侧成型有第二转孔，第二转孔贯穿丝杆座右侧，丝杆电机的转轴与传动丝杆右侧连接。

[0008] 作为本实用新型进一步的方案：所述第一限位板右侧的形状为圆弧形且开口向右，第二限位板左侧的形状为圆弧形且开口向左。

[0009] 与现有技术相比，本实用新型的有益效果是：

[0010] 通过甩干电机可以在第一限位板与第二限位板夹持玻璃胶瓶的时候，更好的对玻璃胶瓶进行甩干，从而在运输中可以加快晾干速度。

[0011] 本实用新型的附加方面和优点将在下面的描述中部分给出，部分将从下面的描述中变得明显，或通过本实用新型的实践了解到。

附图说明

[0012] 为了更清楚地说明本实用新型实施例或现有技术中的技术方案，下面将对实施例或现有技术描述中所需要使用的附图作简单地介绍，显而易见地，下面描述中的附图仅仅是本实用新型的一些实施例，对于本领域普通技术人员来讲，在不付出创造性劳动性的前提下，还可以根据这些附图获得其他的附图。

[0013] 图1是本实用新型结构示意图。

[0014] 图2是本实用新型的第二限位板结构示意图。

[0015] 图中：1、工作架，2、传输装置，3、丝杆座，4、丝杆空腔，5、螺母，6、丝杆滑块，7、丝杆导轨，8、第一转孔，9、第二转孔，10、丝杆电机，11、移动座，12、升降气缸，13、甩干电机，14、固定座，15、玻璃胶瓶，16、第一限位板，17、限位气缸，18、第二限位板，19、导向滑块，20、滑槽，21、传动丝杆。

具体实施方式

[0016] 下面将对本实用新型实施例中的技术方案进行清楚、完整地描述，显然，所描述的实施例仅仅是本实用新型一部分实施例，而不是全部的实施例。基于本实用新型中的实施例，本领域普通技术人员在没有做出创造性劳动前提下所获得的所有其他实施例，都属于本实用新型保护的范围。

[0017] 请参阅图1～2，本实用新型实施例中，一种玻璃胶瓶传输机构，包括工作架1，所述工作架1的形状为n型，工作架1前面设有传输装置2，传输装置2下设有移动座11，移动座11下设有多个升降气缸12，升降气缸12的活塞杆下设有甩干电机13，升降气缸12竖直推动甩干电机13，甩干电机13的转轴下设有固定座14，甩干电机13驱动固定座14转动，固定座14下左侧焊有第一限位板16，固定座14下右侧设有限位气缸17，限位气缸17的活塞杆左侧设有第二限位板18，第二限位板18左侧与第一限位板16右侧相对应，限位气缸17横向推动第二限位板18，当玻璃胶瓶15放置在固定座14底面时，第一限位板16右侧贴紧玻璃胶瓶15左侧，第二限位板18向左推动，第二限位板18左侧卡紧玻璃胶瓶15右侧。

[0018] 所述第二限位板18上设有导向滑块19，固定座14下横向成型有与导向滑块19滑动配合的滑槽20。

[0019] 所述传输装置2包括丝杆座3，所述丝杆座3内成型有丝杆空腔4，丝杆空腔4贯穿丝杆座3底面，丝杆空腔4内横向设有传动丝杆21，丝杆座3右侧设有驱动传动丝杆21转动的丝杆电机10，传动丝杆21外套有螺母5，螺母5下设有丝杆滑块6，丝杆座3下横向设有与丝杆滑块6滑动配合的丝杆导轨7，移动座11安装在丝杆滑块6底面。

[0020] 所述丝杆空腔4左侧成型有第一转孔8，传动丝杆21左侧穿过第一转孔8并与第一转孔8转动配合，丝杆空腔4右侧成型有第二转孔9，第二转孔9贯穿丝杆座3右侧，丝杆电机10的转轴与传动丝杆21右侧连接。

[0021] 所述第一限位板16右侧的形状为圆弧形且开口向右，第二限位板18左侧的形状为圆弧形且开口向左。

[0022] 对于本领域技术人员而言，显然本实用新型不限于上述示范性实施例的细节，而且在不背离本实用新型的精神或基本特征的情况下，能够以其他的具体形式实现本实用新型。因此，无论从哪一点来看，均应将实施例看作是示范性的，而且是非限制性的，本实用新

型的范围由所附权利要求而不是上述说明限定,因此旨在将落在权利要求的等同要件的含义和范围内的所有变化囊括在本实用新型内。

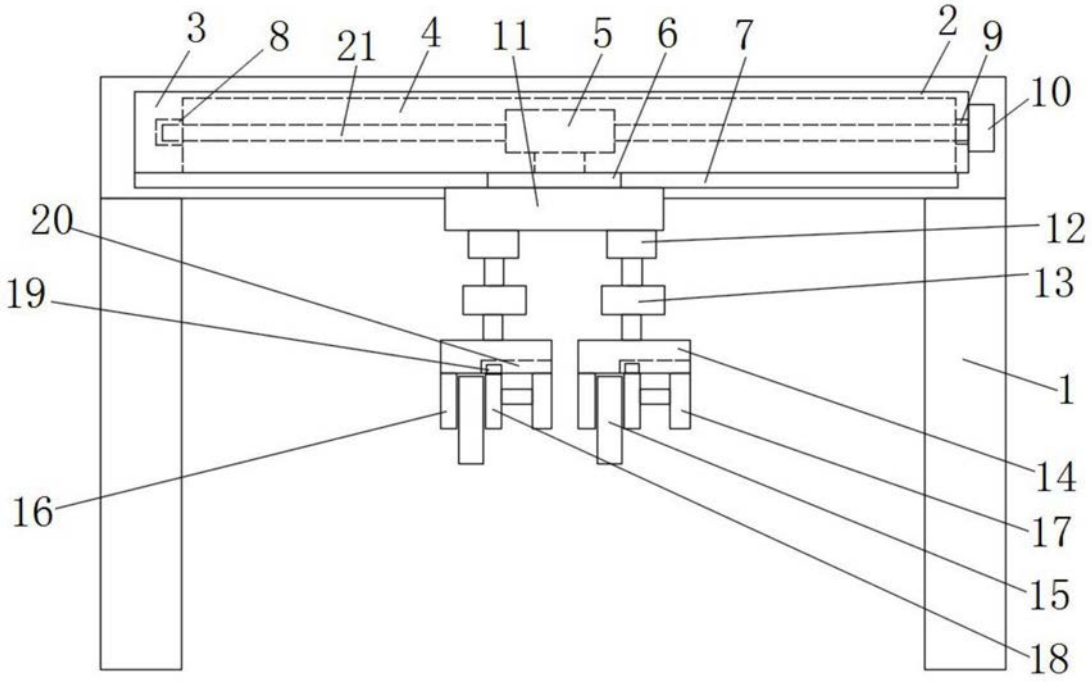
3
8
21
4
11
5
6
7
2
9
10
20
12
19
13
1
14
16
17
15
18

图1

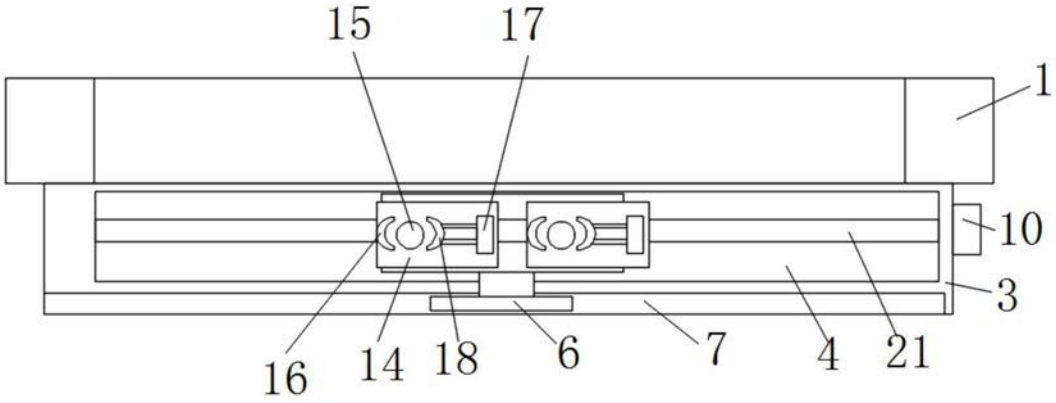
15
17
1
10
3
16
14
18
6
7
4
21

图2