(19)中华人民共和国国家知识产权局

(12)实用新型专利

(10)授权公告号 CN 203419487 U
(45)授权公告日 2014.02.05

(21)申请号 201320515247.8

(22)申请日 2013.08.22

(73)专利权人 山东星源矿山设备集团有限公司
地址 272300 山东省济宁市鱼台县经济开发区西区

(72)发明人 潘波

(51)Int.Cl.
B65G 27/18(2006.01)

(ESM)同样的发明创造已同日申请发明专利

权利要求书1页 说明书2页 附图2页

(54)实用新型名称

双质体给料机驱动装置

(57)摘要

本实用新型提供一种双质体给料机驱动装置，属于工业用给料机技术领域，其结构包括给料机、振动槽、减震器，在振动槽后部设置有激振箱，驱动装置驱动连接弹性联轴器，弹性联轴器连接激振箱，激振箱与振动槽连接。激振箱通过螺栓、螺母、平垫、弹垫与振动槽连接。振动槽上设置有减震器。激振箱上设置有减震器。驱动装置采用电机。该双质体给料机驱动装置通过电机驱动弹型联轴器使激振箱产生工作驱动给料机槽体进行给料。激振箱采用合理的位置、形状和尺寸配合设备和工艺设计。该双质体给料机驱动装置的电机带动弹型联轴器驱动激振箱产生震动工作，给料机槽体进行工作将物料排出，其结构简单，节省空间，维修方便。

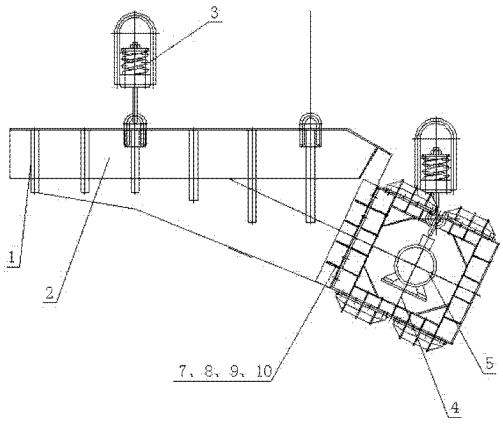

CN 203419487 U

1. 双质体给料机驱动装置，其特征在于包括给料机、振动槽、减震器，在振动槽后部设置有激振箱，驱动装置驱动连接弹性联轴器，弹性联轴器连接激振箱，激振箱与振动槽连接。

2. 根据权利要求 1 所述的双质体给料机驱动装置，其特征在于激振箱通过螺栓、螺母、平垫、弹垫与振动槽连接。

3. 根据权利要求 1 所述的双质体给料机驱动装置，其特征在于振动槽上设置有减震器。

4. 根据权利要求 1 所述的双质体给料机驱动装置，其特征在于激振箱上设置有减震器。

5. 根据权利要求 1 所述的双质体给料机驱动装置，其特征在于驱动装置采用电机。

双质体给料机驱动装置

技术领域

[0001] 本实用新型涉及工业用给料机技术领域，具体地说是一种双质体给料机驱动装置。

背景技术

[0002] 一般的，在国民经济生产过程中，涉及到给料机对块状、粒状、粉状物料的运输时，因为原给料机使用的是振动电机，但其结构大和国内大型振动电机没有煤安标志无法在煤矿使用，振动电机占用空间大，更换时间长，维修量大，也没有从根本上解决问题。目前还没有好的解决方案。

发明内容

[0003] 本实用新型的技术任务是解决现有技术的不足，提供一种双质体给料机驱动装置。

[0004] 本实用新型的技术方案是按以下方式实现的，该双质体给料机驱动装置，其结构包括给料机、振动槽、减震器，在振动槽后部设置有激振箱，驱动装置驱动连接弹性联轴器，弹性联轴器连接激振箱，激振箱与振动槽连接。

[0005] 激振箱通过螺栓、螺母、平垫、弹垫与振动槽连接。

[0006] 振动槽上设置有减震器。

[0007] 激振箱上设置有减震器。

[0008] 驱动装置采用电机。

[0009] 本实用新型与现有技术相比所产生的有益效果是：

[0010] 该双质体给料机驱动装置通过电机驱动弹型联轴器使激振箱产生工作驱动给料机槽体进行给料。激振箱采用合理的位置、形状和尺寸配合设备和工艺设计。 该双质体给料机驱动装置的电机带动弹型联轴器驱动激振箱产生震动工作，给料机槽体进行工作将物料排出，其结构简单，节省空间，维修方便。

[0011] 该双质体给料机驱动装置属于工业用双质体振动式给料机驱动部分的一种专用装置，其设计要点是在原给料机后部激振器内去掉振动电机，安装了一套激振箱。该双质体给料机驱动装置在给料机使用过程中更利于维修，同时也解决了大型振动电机无煤安标志、无法在煤矿使用大给料量的振动给料机等各种难题。

[0012] 该双质体给料机驱动装置设计合理、结构简单、安全可靠、使用方便、易于维护，具有很好的推广使用价值。

附图说明

[0013] 附图 1 是本实用新型的结构示意图；

[0014] 附图 2 是本实用新型的侧面结构示意图。

[0015] 附图中的标记分别表示：

[0016] 1、给料机，2、振动槽，3、减震器，4、激振箱，5、驱动装置，6、弹性联轴器，7、螺栓，8、螺母，9、平垫，10、弹垫。

具体实施方式

[0017] 下面结合附图对本实用新型的双质体给料机驱动装置作以下详细说明。

[0018] 如附图所示，本实用新型的双质体给料机驱动装置，其结构包括给料机 1、振动槽 2、减震器 3，在振动槽 2 后部设置有激振箱 4，驱动装置 5 驱动连接弹性联轴器 6，弹性联轴器 6 连接激振箱 4，激振箱 4 与振动槽 2 连接。激振箱 4 通过螺栓 7、螺母 8、平垫 9、弹垫 10 与振动槽 2 连接。振动槽 2 上设置有减震器 3。激振箱 4 上设置有减震器 3。驱动装置 5 采用电机。

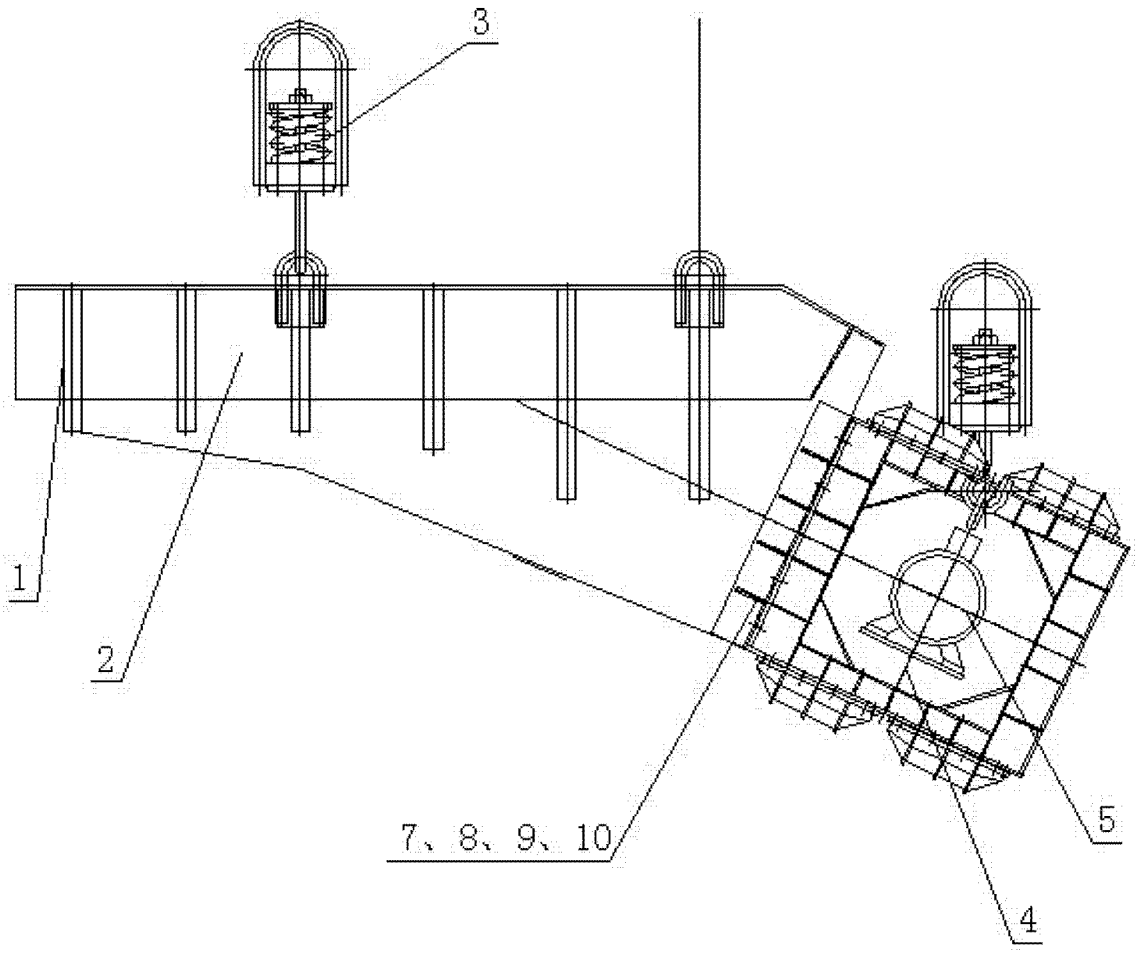

图 1

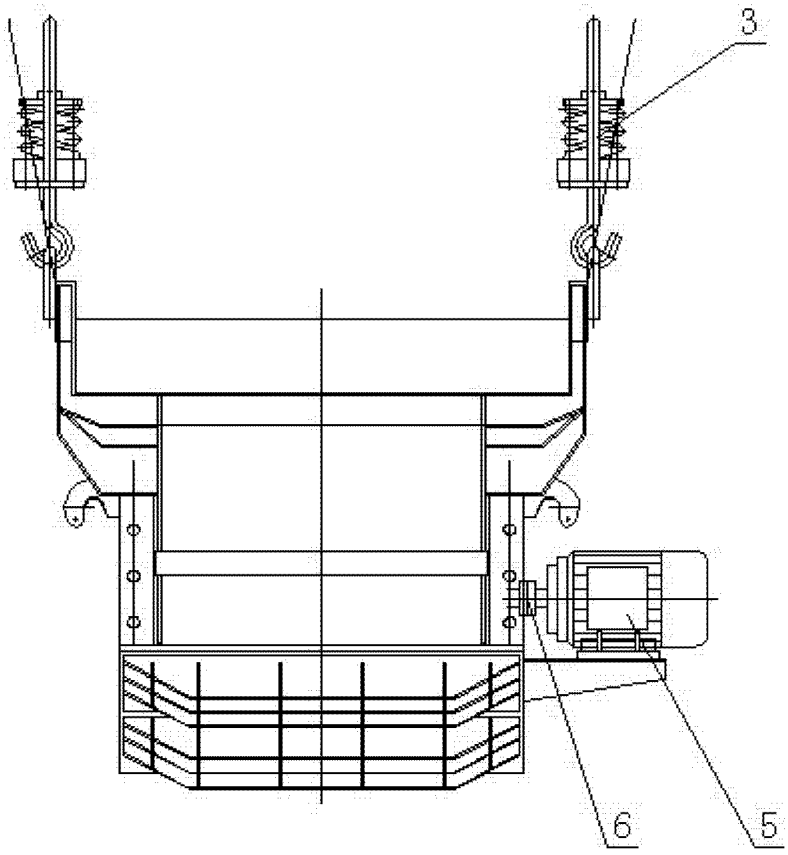

图 2