(19)国家知识产权局

(12)实用新型专利

(10)授权公告号 CN 219847214 U
(45)授权公告日 2023.10.20

(21)申请号 202222562066.2

(22)申请日 2022.09.27

(73)专利权人 吴希军
地址 262300 山东省日照市五莲县洪凝街道社区卫生服务中心

(72)发明人 吴希军 王志美

(51)Int.Cl.
A61G 12/00(2006.01)

权利要求书1页 说明书4页 附图6页

(54)实用新型名称

一种配药放置架

(57)摘要

本实用新型提供一种配药放置架，涉及医疗器械技术领域，以解决在原有的配药放置架不可以根据使用习惯高度和身高升降调节配药台面结构，降低使用的舒适性，且书写标记信息的展示结构不便于医生查找和注射使用，降低了工作效率的问题，包括底座箱体，底座箱体为长方体空心状结构，置药立板，所述置药立板对应安装在底座箱体的居中上侧；升降台面，所述升降台面对应安装在底座箱体的上侧顶部端面上；动力杆，所述动力杆贯穿安装在底座箱体的上端内侧，且动力杆为圆柱体杆状结构。本实用新型中由于齿条带动升降台面和支撑杆灵活升降移动，使得升降台面可以根据使用医生的使用习惯高度和身高进行升降调节。

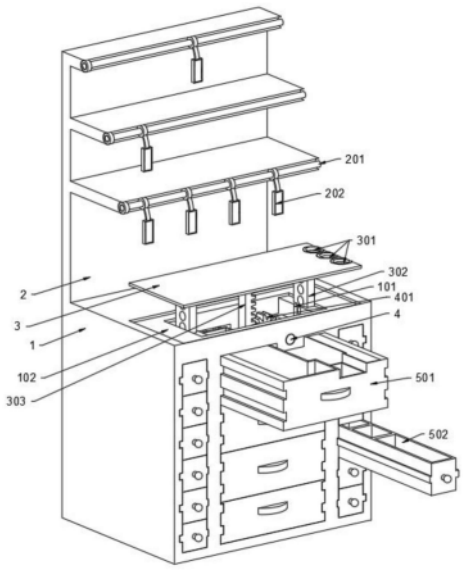

CN 219847214 U

1.一种配药放置架,其特征在于,包括底座箱体(1),底座箱体(1)为长方体空心状结构,置药立板(2),所述置药立板(2)对应安装在底座箱体(1)的居中上侧;升降台面(3),所述升降台面(3)对应安装在底座箱体(1)的上侧顶部端面上;动力杆(4),所述动力杆(4)贯穿安装在底座箱体(1)的上端内侧,且动力杆(4)为圆柱体杆状结构;储物结构(5),两组所述储物结构(5)分别对应安装在底座箱体(1)的空心内侧。

2.如权利要求1所述一种配药放置架,其特征在于,所述底座箱体(1)包括轨道槽(101)、下沉凹槽(102)、圆孔(103)、固定架(104)和抽拉槽(105),两处所述轨道槽(101)分别开设在底座箱体(1)内侧的左右两端;所述下沉凹槽(102)开设在底座箱体(1)居中的上侧端面上;两处所述圆孔(103)分别开设在底座箱体(1)的前后两侧;所述固定架(104)固定安装在底座箱体(1)的空心侧上端面上;三组所述抽拉槽(105)分别排列开设在底座箱体(1)的空心内侧端面上。

3.如权利要求1所述一种配药放置架,其特征在于,所述置药立板(2)包括定位横杆(201)和吊牌(202),三根所述定位横杆(201)分别横向安装在置药立板(2)的前侧顶端端面上;一组所述吊牌(202)对应安装在定位横杆(201)上,定位横杆(201)将一组吊牌(202)贯穿安装在一起。

4.如权利要求2所述一种配药放置架,其特征在于,所述升降台面(3)包括圆槽(301)、支撑杆(302)和齿条(303),三处所述圆槽(301)分别开设在升降台面(3)的右侧内端面上;一对所述支撑杆(302)分别竖向安装在升降台面(3)下侧底部的左右两端;所述齿条(303)竖向安装在升降台面(3)居中的下侧底部。

5.如权利要求4所述一种配药放置架,其特征在于,所述动力杆(4)包括齿轮(401),所述齿轮(401)固定安装在动力杆(4)上,且齿轮(401)和齿条(303)相啮合。

6.如权利要求2所述一种配药放置架,其特征在于,所述储物结构(5)由大抽屉(501)和小抽屉(502)组成,一组所述大抽屉(501)分别竖向排列安装在底座箱体(1)居中的空心内侧;两组所述小抽屉(502)分别竖向排列安装在底座箱体(1)空心内侧的左右两端,且一组大抽屉(501)和两组小抽屉(502)分别通过三组抽拉槽(105)卡扣滑动安装在底座箱体(1)中。

7.如权利要求4所述一种配药放置架,其特征在于,一对所述支撑杆(302)分别竖向贯穿安装在两处轨道槽(101)中,升降台面(3)对应安装在下沉凹槽(102)中,固定架(104)的内侧安装有电机,电机和动力杆(4)的后侧顶端相连接,且动力杆(4)贯穿安装在两处圆孔(103)中。

一种配药放置架

技术领域

[0001] 本实用新型涉及医疗器械技术领域，更具体地说，特别涉及一种配药放置架。

背景技术

[0002] 临床药学是主要研究药物在人体内的代谢过程，确定药物达到最高疗效时的用量、浓度等，以实现药物防病治疗的合理性和高效性，所以对配药把握要求十分精准，在临床药学中会经常使用到配药放置架，便于药物进行快速配置，并且，临床药学还进行临床合理用药、临床药物不良反应监测、新药评价及药品再评价、临床药物治疗方案的设计等。

[0003] 原有的配药放置架在临床药学中使用时，不能使配药台面结构实现灵活升降移动，也就不可以根据使用医生的使用习惯高度和身高进行升降调节，导致医生长期配药时，经常做出低头、弯腰等不良动作，降低了医生使用配药放置架的舒适性，并且，书写标记有配药时间和配药使用的病人等信息的展示结构不够简单明了，不便于医生快速的查找和注射使用，进而配药放置架降低了医生的工作效率。

[0004] 于是，有鉴于此，针对现有的结构及缺失予以研究改良，提供一种配药放置架，以期达到更具有更加实用价值性的目的。

发明内容

[0005] 为了解决上述技术问题，本实用新型提供一种配药放置架，以解决在原有的配药放置架不可以根据使用习惯高度和身高升降调节配药台面结构，降低使用的舒适性，且书写标记信息的展示结构不便于医生查找和注射使用，降低了工作效率的问题。

[0006] 本实用一种配药放置架的目的与功效，由以下具体技术手段所达成：

[0007] 一种配药放置架，包括底座箱体，底座箱体为长方体空心状结构，置药立板，所述置药立板对应安装在底座箱体的居中上侧；升降台面，所述升降台面对应安装在底座箱体的上侧顶部端面上；动力杆，所述动力杆贯穿安装在底座箱体的上端内侧，且动力杆为圆柱体杆状结构；储物结构，两组所述储物结构分别对应安装在底座箱体的空心内侧。

[0008] 进一步的，所述底座箱体包括轨道槽、下沉凹槽、圆孔、固定架和抽拉槽，两处所述轨道槽分别开设在底座箱体内侧的左右两端；所述下沉凹槽开设在底座箱体居中的上侧端面上；两处所述圆孔分别开设在底座箱体的前后两侧；所述固定架固定安装在底座箱体的空心侧上端面上，且固定架的内侧安装有电机，电机和动力杆的后侧顶端相连接，且动力杆贯穿安装在两处圆孔中；三组所述抽拉槽分别排列开设在底座箱体的空心内侧端面上；所述置药立板包括定位横杆和吊牌，三根所述定位横杆分别横向安装在置药立板的前侧顶端端面上；一组所述吊牌对应安装在定位横杆上，定位横杆将一组吊牌贯穿安装在一起。

[0009] 进一步的，所述升降台面包括圆槽、支撑杆和齿条，三处所述圆槽分别开设在升降台面的右侧内端面上；一对所述支撑杆分别竖向安装在升降台面下侧底部的左右两端，且支撑杆一对分别竖向贯穿安装在两处轨道槽中，升降台面对应安装在下沉凹槽中；所述齿条竖向安装在升降台面居中的下侧底部；所述动力杆包括齿轮，所述齿轮固定安装在动力

杆上，且齿轮和齿条相啮合；所述储物结构由大抽屉和小抽屉组成，一组所述大抽屉分别竖向排列安装在底座箱体居中的空心内侧；两组所述小抽屉分别竖向排列安装在底座箱体空心内侧的左右两端，且一组大抽屉和两组小抽屉分别通过三组抽拉槽卡扣滑动安装在底座箱体中。

[0010] 与现有技术相比，本实用新型具有如下有益效果：

[0011] 1、本实用新型由于安装的齿条带动升降台面和支撑杆实现灵活升降移动，使得升降台面可以根据使用医生的使用习惯高度和身高进行升降调节，避免医生长期配药时，尽可能的避免做出低头、弯腰等不良动作，进而大大提高医生使用配药放置架的舒适性；

[0012] 2、本实用新型由于定位横杆将一组吊牌定位安装在置药立板上，吊牌的前侧端面上书写标记有配药时间和配药使用的病人等信息，简单明了，方便快速查找，还便于医生进行注射，使得配药放置架提高了医生的工作效率。

[0013] 本实用新型的其它优点、目标和特征将部分通过下面的说明体现，部分还将通过对本实用新型的研究和实践而为本领域的技术人员所理解。

附图说明

[0014] 图1是本实用新型的左前上方轴视结构示意图。

[0015] 图2是本实用新型的升降台面和储物结构部分开启状态右前上方轴视示意图。

[0016] 图3是本实用新型的升降台面和储物结构部分开启状态左前上方轴视示意图。

[0017] 图4是本实用新型的底座箱体和置药立板部分左前上方轴视示意图。

[0018] 图5是本实用新型的底座箱体和置药立板部分左前下方轴视示意图。

[0019] 图6是本实用新型的升降台面和动力杆部分轴视结构示意图。

[0020] 图7是本实用新型的储物结构部分轴视拆分示意图。

[0021] 图中，部件名称与附图编号的对应关系为：

[0022] 1、底座箱体；101、轨道槽；102、下沉凹槽；103、圆孔；104、固定架；105、抽拉槽；2、置药立板；201、定位横杆；202、吊牌；3、升降台面；301、圆槽；302、支撑杆；303、齿条；4、动力杆；401、齿轮；5、储物结构；501、大抽屉；502、小抽屉。

具体实施方式

[0023] 下面结合附图和实施例对本实用新型的实施方式作进一步详细描述。以下实施例用于说明本实用新型，但不能用来限制本实用新型的范围。

[0024] 在本实用新型的描述中，除非另有说明，“多个”的含义是两个或两个以上；术语“上”、“下”、“左”、“右”、“内”、“外”、“前端”、“后端”、“头部”、“尾部”等指示的方位或位置关系为基于附图所示的方位或位置关系，仅是为了便于描述本实用新型和简化描述，而不是指示或暗示所指的装置或元件必须具有特定的方位、以特定的方位构造和操作，因此不能理解为对本实用新型的限制。此外，术语“第一”、“第二”、“第三”等仅用于描述目的，而不能理解为指示或暗示相对重要性。

[0025] 在本实用新型的描述中，需要说明的是，除非另有明确的规定和限定，术语“相连”、“连接”应做广义理解，例如，可以是固定连接，也可以是可拆卸连接，或一体地连接；可以是机械连接，也可以是电连接；可以是直接相连，也可以通过中心媒介间接相连。对于本

领域的普通技术人员而言，可以具体情况理解上述术语在本实用新型中的具体含义。

[0026] 实施例：

[0027] 如附图1至附图7所示：

[0028] 本实用新型提供一种配药放置架，包括底座箱体1，底座箱体1为长方体空心状结构，底座箱体1就是配药放置架底部的支撑限定的结构，增加配药放置架的放置使用的稳固性，置药立板2，置药立板2对应安装在底座箱体1的居中上侧，置药立板2的台面的大小是由下到上逐渐变窄设计的，且便于置药立板2形成较大体积的药品放置在置药立板2的下侧位置，较小体积的药品逐渐放到置药立板2的上侧位置的使用习惯，保持配药放置架的使用放置整齐，同时，拿取方便；升降台面3，升降台面3对应安装在底座箱体1的上侧顶部端面上，升降台面3就是可以升降操作的台面；动力杆4，动力杆4贯穿安装在底座箱体1的上端内侧，且动力杆4为圆柱体杆状结构，动力杆4就是配药放置架上主要提供动力和带有动力的结构；储物结构5，两组储物结构5分别对应安装在底座箱体1的空心内侧，储物结构5就是配药放置架中储物存放最大的结构，将一些需要提前预存和置备的医疗用具等进行合理收纳，大大提高了配药放置架的实用性。

[0029] 其中，底座箱体1包括轨道槽101、下沉凹槽102、圆孔103、固定架104和抽拉槽105，两处轨道槽101分别开设在底座箱体1内侧的左右两端，轨道槽101就是竖直开设的空心结构，轨道槽101开设在竖向的长方形立板上，且长方形立板将一个完整的底座箱体1进行分割成三个收纳空间，进而增加了底座箱体1可以收纳不同种类的药品和物品等；下沉凹槽102开设在底座箱体1居中的上侧端面上，下沉凹槽102的开设对升降台面3进行位置限定，且升降台面3通过下沉凹槽102实现了在收纳时和底座箱体1的桌面齐平，使得升降台面3在不使用时可以嵌入隐藏在底座箱体1开设的下沉凹槽102内，还避免升降台面3凸起增加卫生死角的问题；两处圆孔103分别开设在底座箱体1的前后两侧，圆孔103就是定位动力杆4的安装位置和旋转位置所开设的结构；固定架104固定安装在底座箱体1的空心侧上端面上，且固定架104的内侧安装有电机，电机的开关安装在底座箱体1的上侧后端面上，电机和动力杆4的后侧顶端相连接，且动力杆4贯穿安装在两处圆孔103中，电机的转动将同步带动动力杆4进行同步旋转，使得配药放置架的操作升降台面3可以实现电力自动化；三组抽拉槽105分别排列开设在底座箱体1的空心内侧端面上，抽拉槽105就是限定储物结构5的安装和抽拉使用位置的结构，对储物结构5的收纳提供了基础，再次配药放置架的实用性。

[0030] 其中，置药立板2包括定位横杆201和吊牌202，三根定位横杆201分别横向安装在置药立板2的前侧顶端端面上，定位横杆201就是与置药立板2固定安装在一起并同步支撑使用的结构，定位横杆201就是和置药立板2固定安装在一起使用的结构，且定位横杆201将一组吊牌202进行对应环套悬挂在定位横杆201上，定位横杆201将一组吊牌202实现安装位置的定位；一组吊牌202对应安装在定位横杆201上，将一组吊牌202贯穿安装在一起，吊牌202的前侧端面上书写标记有配药时间和配药使用的病人等信息，简单明了，方便快速查找，还便于医生进行注射，使得配药放置架提高了医生的工作效率。

[0031] 其中，升降台面3包括圆槽301、支撑杆302和齿条303，三处圆槽301分别开设在升降台面3的右侧内端面上，圆槽301就是在升降台面3升起时特地放置注射器的框架结构，将解决放置注射器平铺摆放在配药放置架的桌面上造成滚落丢失现象，进而还提高配药放置架的桌面整洁性；一对支撑杆302分别竖向安装在升降台面3下侧底部的左右两端，且支撑

杆302一对分别竖向贯穿安装在两处轨道槽101中，支撑杆302就是对升降台面3就是升降限位的结构，并且支撑杆302顺着轨道槽101进行上下移动的限位，升降台面3对应安装在下沉凹槽102中，将升降台面3每次的升降操作都能精准无误收纳在底座箱体1内侧开设的下沉凹槽102中，对升降台面3的移动和支撑进行辅助定位，进而大大提高配药放置架结构的操作精确性。

[0032] 其中，动力杆4包括齿轮401，齿轮401固定安装在动力杆4上，电机在带动动力杆4旋转的同时，动力杆4还将带动齿轮401进行反复旋转，且齿轮401和齿条303相啮合；齿条303竖向安装在升降台面3居中的下侧底部，齿条303是操作升降台面3进行实现升降移动的主要结构，齿轮401旋转啮合齿条303进行上下移动，实现齿条303带动着升降台面3和支撑杆302的灵活升降移动，在使用时，使得升降台面3可以根据使用医生的使用习惯高度和身高进行升降调节，避免医生长期配药时，尽可能的避免做出低头、弯腰等不良动作，进而大大提高医生使用的舒适性。

[0033] 其中，储物结构5由大抽屉501和小抽屉502组成，一组大抽屉501分别竖向排列安装在底座箱体1居中的空心内侧，安装在最上侧的一个大抽屉501中间开设有一个镂空的凹槽，便于给齿条303、齿轮401和电机等物品进行留空，大抽屉501的其余位置可以实现放置收纳的功能，且安装在中间位置的两个大抽屉501中间也开设有一个镂空的凹槽，便于给齿条303进行留空，则安装在最下侧的一个大抽屉501不需要留空，实现一组大抽屉501可以根据结构具体的占地布局进行合理规划；两组小抽屉502分别竖向排列安装在底座箱体1空心内侧的左右两端，且一组大抽屉501和两组小抽屉502分别通过三组抽拉槽105卡扣滑动安装在底座箱体1中，小抽屉502就是分别排列安装在底座箱体1内侧两端的结构，小抽屉502主要是放置较小的物品，进而实现配药放置架的收纳多样化。

[0034] 本实施例的具体使用方式与作用：

[0035] 在使用过程中，底座箱体1的空心内侧安装有储物结构5，将大抽屉501或小抽屉502顺着抽拉槽105从底座箱体1中抽出，拿取配药使用的工具等，再将底座箱体1的上侧后端面上开关进行按动，电机安装在固定架104中并实现启动，电机将带动动力杆4进行旋转在底座箱体1的圆孔103中，动力杆4还将带动齿轮401进行反复旋转，齿轮401将旋转啮合齿条303进行上下移动，齿条303的移动带动着升降台面3和支撑杆302顺着轨道槽101进行灵活升降移动和收纳放置在底座箱体1开设的下沉凹槽102中；

[0036] 当升降台面3进行升起时，把注射器等物品放置在升降台面3开设的圆槽301中，使用升降台面3放置需要配药使用工具等物品，进行配药操作，将配好的药放置在置药立板2上，然后将吊牌202上书写标记有配药时间和配药使用的病人等信息，写好的吊牌202通过定位横杆201进行定位安装在置药立板2的前侧端面上，至此，完成该配药放置架的使用过程。

[0037] 本实用新型的实施例是为了示例和描述起见而给出的，而并不是无遗漏的或者将本实用新型限于所公开的形式。很多修改和变化对于本领域的普通技术人员而言是显而易见的。选择和描述实施例是为了更好说明本实用新型的原理和实际应用，并且使本领域的普通技术人员能够理解本实用新型从而设计适于特定用途的带有各种修改的各种实施例。

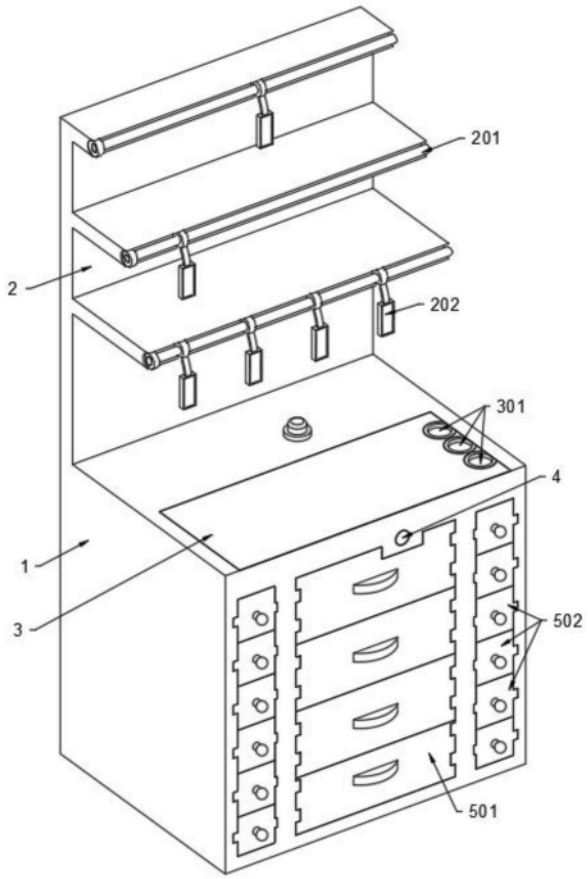

图1

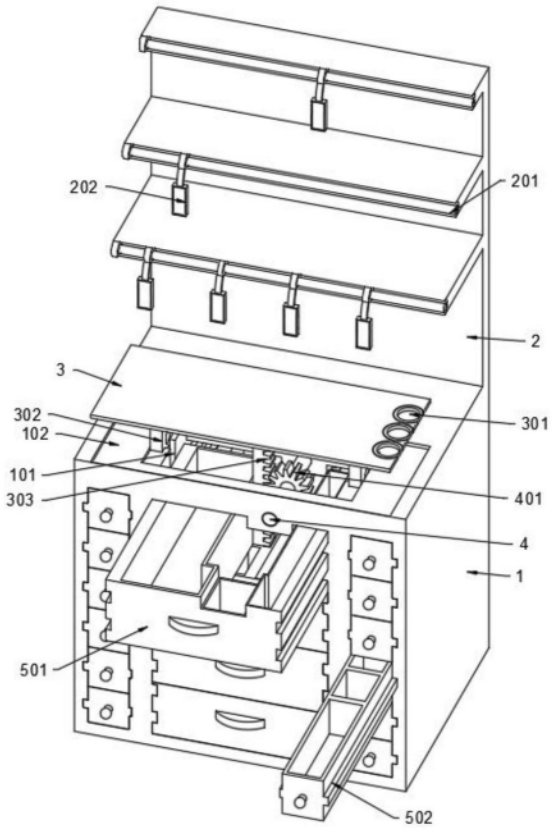

图2

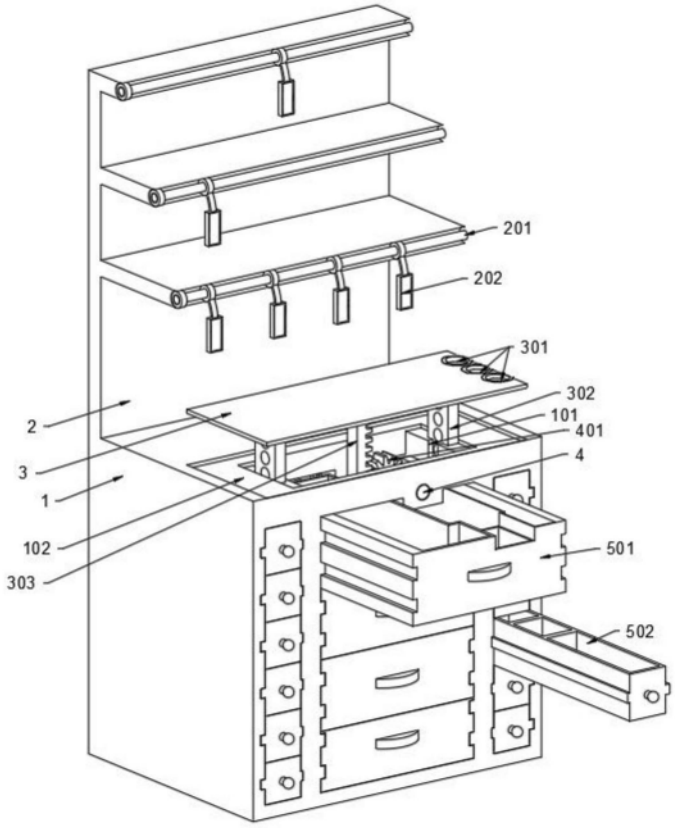

图3

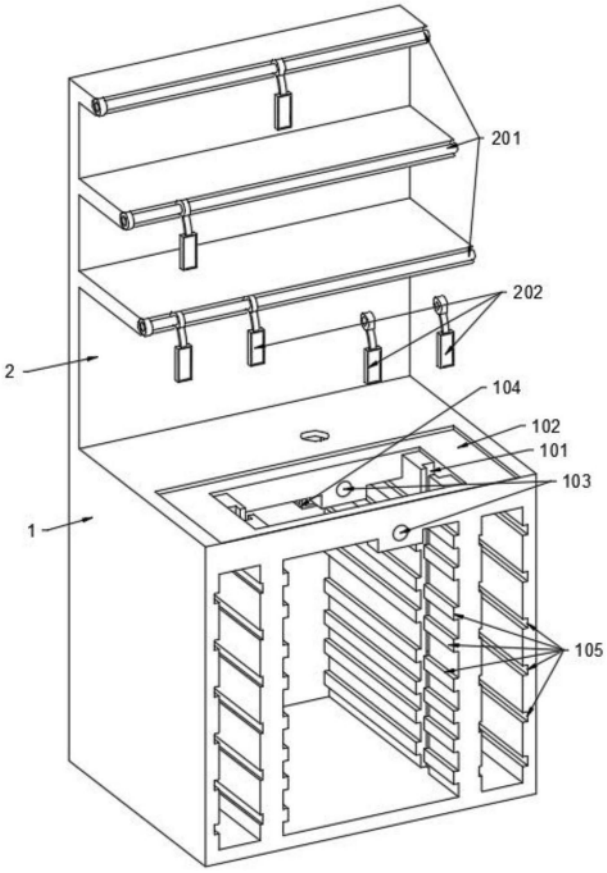

图4

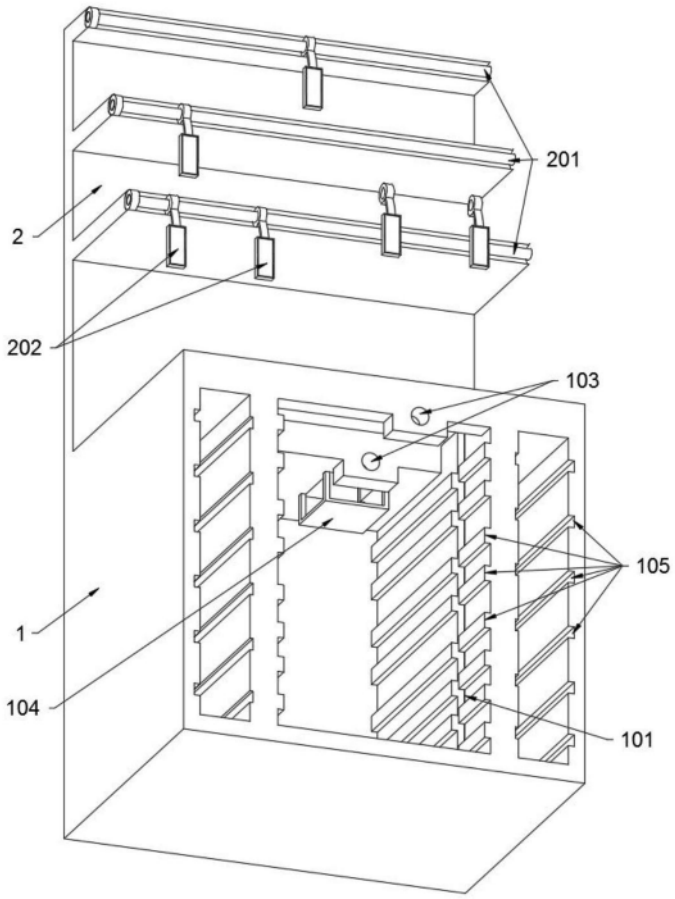

图5

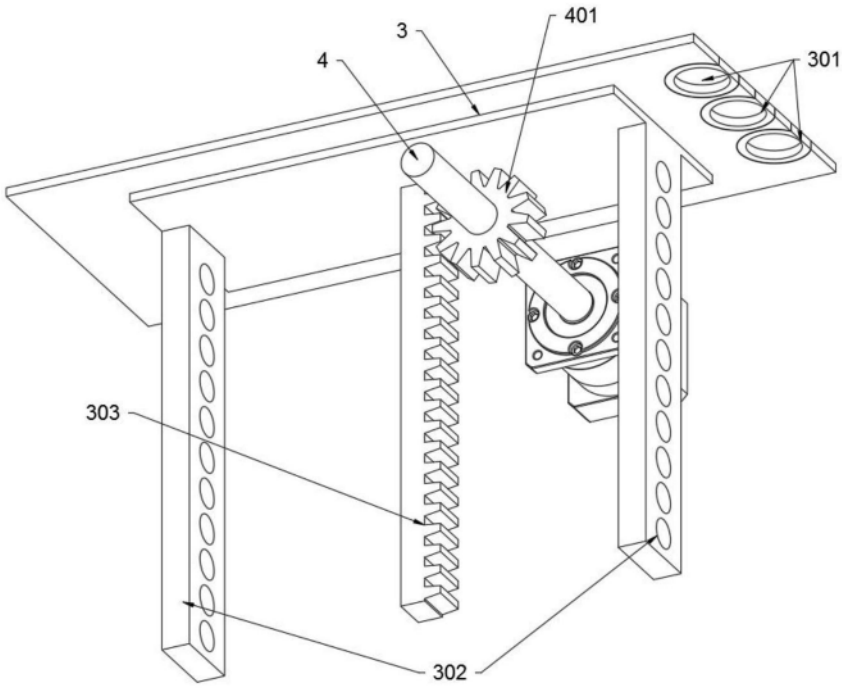

图6

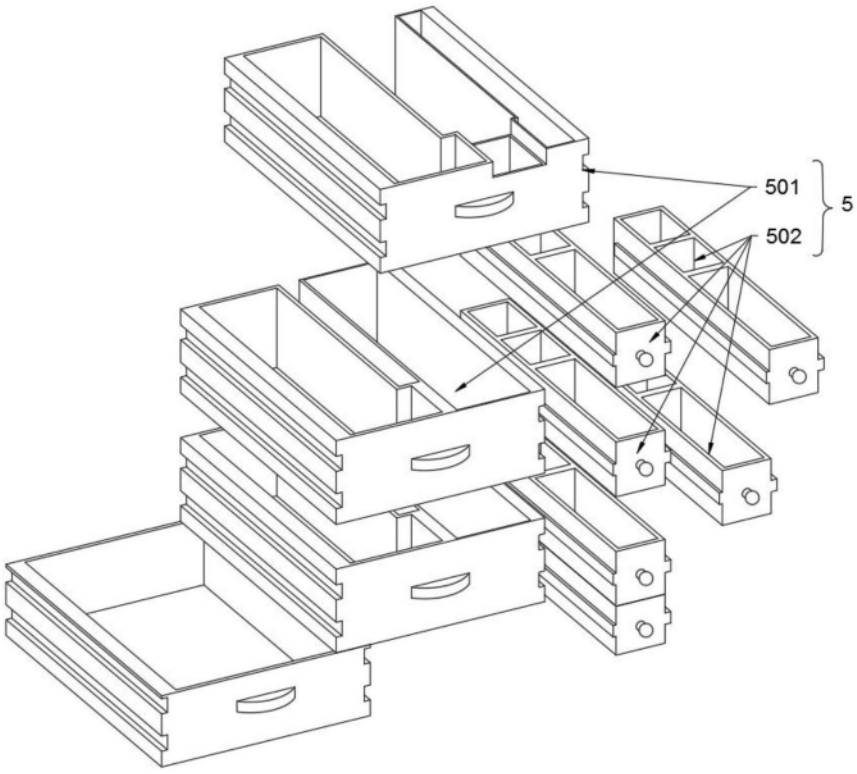

图7