[19] 中华人民共和国国家知识产权局

[51] Int. Cl.
F16S 3/00 (2006.01)
E06B 1/00 (2006.01)

[12] 实用新型专利说明书

专利号 ZL 200720108491.7

[45] 授权公告日 2008 年 3 月 5 日

[11] 授权公告号 CN 201032046Y

[22] 申请日 2007.4.27

[21] 申请号 200720108491.7

[73] 专利权人 陈茂辉

地址 314000 浙江省嘉兴市南湖区城南路放鹤洲 68 幢 102 室

[72] 发明人 陈茂辉

[74] 专利代理机构 杭州求是专利事务所有限公司

代理人 沈志良

权利要求书 1 页 说明书 2 页 附图 1 页

[54] 实用新型名称

平移式无框阳台边封型材

[57] 摘要

本实用新型公开了一种平移式无框阳台边封型材，它包括型材本体，设于型材本体上的凹槽和密封条插槽，型材本体呈 H 型，该 H 型结构由二条固定的侧壁和一片横片构成，横片二边侧连在二侧壁的中部。 本实用新型十分适用于门窗的上下轨型材的固定。

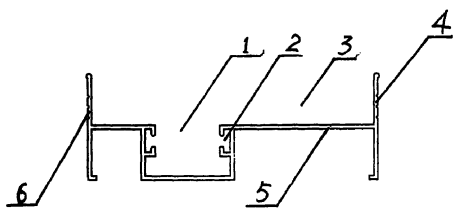

1、一种平移式无框阳台边封型材，包括型材本体，设于型材本体上的凹槽和密封条插槽，其特征在于型材本体呈 H 型，该 H 型结构由二条固定的侧壁和一片横片构成，横片二边侧连在二侧壁的中部。

2、根据权利要求 1 所述的平移式无框阳台边封型材，其特征在于横片上设有窗槽，窗槽内设有密封条插槽。

3、根据权利要求 2 所述的平移式无框阳台边封型材，其特征在于密封条插槽为轴向插槽，有二条到三条。

平移式无框阳台边封型材

技术领域

本实用新型涉及一种型材，具体地说是一种平移式无框阳台边封型材。

背景技术

阳台门窗用的上下轨型材，在安装时需用边封型材固定，但现有的边封型材，存在固定牢固度低、固定位置不易调节的问题。

发明内容

本实用新型的目的是设计出一种平移式无框阳台边封型材。

本实用新型要解决的是现有边封型材固定牢固度低、固定位置不易调节的问题。

本实用新型的技术方案是：它包括型材本体，设于型材本体上的凹槽和密封条插槽，其特征在于型材本体呈 H 型，该 H 型结构由二条固定的侧壁和一片横片构成，横片二边侧连在二侧壁的中部。

本实用新型用于门窗用的上下轨型材的固定，具有固定牢固度高、固定位置易调节的优点。

附图说明

图1是本实用新型的结构示意图。

具体实施方式

下面结合附图及实施例对本实用新型作进一步说明。

如图所示，本实用新型包括型材本体，设于型材本体上的凹槽 3 和密封条插槽 2，型材本体呈 H 型，H 型结构由、和一片横片 5 构成，横片 5 二边侧分别连在固定侧壁 4 和固定侧壁 6 的中部。横片 5 上设有窗槽 1，窗槽 1 内设有密封条插槽 2。密封条插槽 2 为轴向插槽。窗槽 1 内的密封条插槽 2 有二条，在窗槽 1 左右侧各一条。

窗槽 1 内的密封条插槽 2 也可以为三条，在窗槽 1 左右侧和底侧各一条。

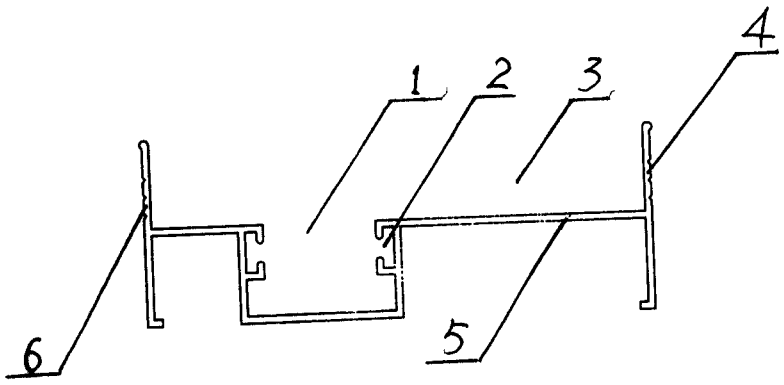

图 1