(19)中华人民共和国国家知识产权局

(12)实用新型专利

(10)授权公告号 CN 202688776 U
(45)授权公告日 2013.01.23

(21)申请号 201220314987.0

(22)申请日 2012.07.02

(73)专利权人 浙江沃莱菲装饰材料有限公司
地址 312046 浙江省绍兴市绍兴县福全镇小任家畈村浙江沃莱菲装饰材料有限公司

(72)发明人 周国轩

(74)专利代理机构 绍兴市越兴专利事务所 33220
代理人 方剑宏

(51)Int.Cl.
D21H 27/20(2006.01)
B32B 29/00(2006.01)

权利要求书 1 页 说明书 2 页 附图 1 页

(54)实用新型名称

一种防潮吸湿壁纸

(57)摘要

本实用新型涉及一种防潮吸湿壁纸，其包括自下而上依次设置的粘贴层、铝箔层、基纸层以及吸水树脂层；其中，所述铝箔层、基纸层以及吸水树脂层通过胶水复合为一体；所述粘贴层涂覆于铝箔层的底部。本实用新型的防潮吸湿壁纸通过设置铝箔层，从而使该壁纸和墙壁相隔离而使防潮效果较好；通过设置吸水树脂层，从而使该壁纸具有良好的吸湿效果。

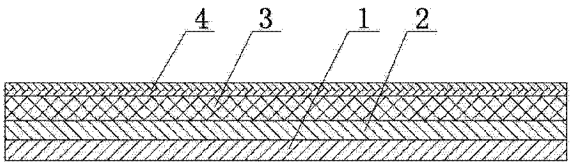

CN 202688776 U

1. 一种防潮吸湿壁纸，其特征在于：包括自下而上依次设置的粘贴层、铝箔层、基纸层以及吸水树脂层；其中，所述铝箔层、基纸层以及吸水树脂层通过胶水复合为一体；所述粘贴层涂覆于铝箔层的底部。

2. 如权利要求 1 所述的防潮吸湿壁纸，其特征在于：所述吸水树脂层的厚度为 0.02~0.04mm。

3. 如权利要求 1 所述的防潮吸湿壁纸，其特征在于：所述铝箔层的厚度为 0.01mm。

一种防潮吸湿壁纸

技术领域

[0001] 本实用新型涉及一种壁纸，具体涉及一种防潮吸湿壁纸，属于建筑装饰材料技术领域。

背景技术

[0002] 壁纸具有色彩丰富、图案变化多样、质感各异、绿色环保，装饰效果高贵典雅、施工效率高等特点，其广泛应用于家庭及工程装修。

[0003] 而现有技术的壁纸通常由原纸通过压花、印刷等工艺加工而成，其只作为装饰用途而不具有防潮吸湿功能，因此，该类壁纸在潮湿的环境下使用时很容易发生霉变并滋生细菌。

[0004] 因此，为解决上述技术问题，确有必要提供一种具有改良结构的防潮吸湿壁纸，以克服现有技术中的所述缺陷。

实用新型内容

[0005] 为解决上述问题，本实用新型的目的在于提供一种具有防潮吸湿功能的壁纸。

[0006] 为实现上述目的，本实用新型采取的技术方案为：一种防潮吸湿壁纸，其包括自下而上依次设置的粘贴层、铝箔层、基纸层以及吸水树脂层；其中，所述铝箔层、基纸层以及吸水树脂层通过胶水复合为一体；所述粘贴层涂覆于铝箔层的底部。

[0007] 本实用新型的防潮吸湿壁纸进一步设置为：所述吸水树脂层的厚度为0.02~0.04mm。

[0008] 本实用新型的防潮吸湿壁纸进一步设置为：所述铝箔层的厚度为0.01mm。

[0009] 与现有技术相比，本实用新型具有如下有益效果：本实用新型的防潮吸湿壁纸通过设置铝箔层，从而使该壁纸和墙壁相隔离而使防潮效果较好；通过设置吸水树脂层，从而使该壁纸具有良好的吸湿效果。

附图说明

[0010] 图1是本实用新型的防潮吸湿壁纸的剖面图。

具体实施方式

[0011] 请参阅说明书附图1所示，本实用新型为一种防潮吸湿壁纸，其由自下而上依次设置的粘贴层1、铝箔层2、基纸层3以及吸水树脂层4等几部分组成。

[0012] 其中，所述铝箔层2、基纸层3以及吸水树脂层4通过胶水复合为一体。所述铝箔层2的厚度为0.01mm。所述吸水树脂层4的厚度为0.02~0.04mm。

[0013] 所述粘贴层1涂覆于铝箔层2的底部，其可将壁纸粘贴于墙壁上。

[0014] 本实用新型的防潮吸湿壁纸通过设置铝箔层2，从而使该壁纸和墙壁相隔离而使防潮效果较好；通过设置吸水树脂层4，从而使该壁纸具有良好的吸湿效果。

[0015] 以上的具体实施方式仅为本创作的较佳实施例，并不用以限制本创作，凡在本创作的精神及原则之内所做的任何修改、等同替换、改进等，均应包含在本创作的保护范围之内。

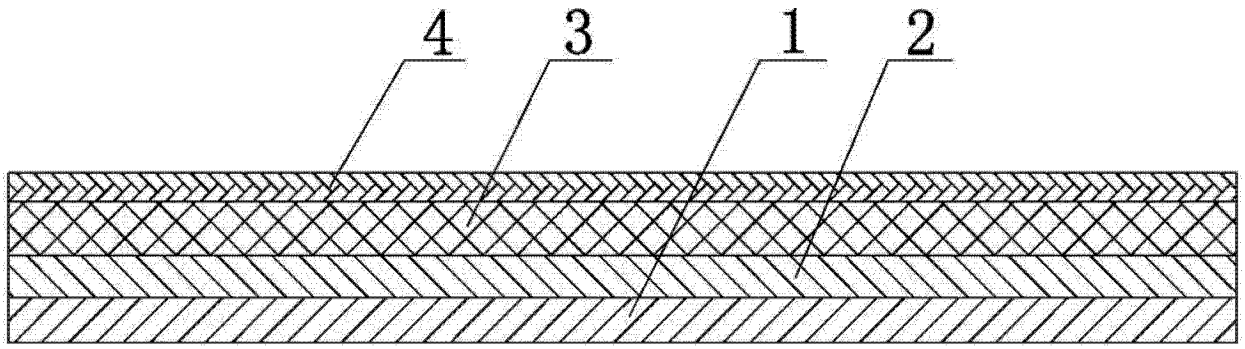

图 1