(19)中华人民共和国国家知识产权局

(12)发明专利申请

(10)申请公布号 CN 105310367 A
(43)申请公布日 2016.02.10

(21)申请号 201510709093.X

(22)申请日 2015.10.28

(71)申请人 张玮
地址 225000 江苏省扬州市邗江区吉安路148号

(72)发明人 张玮

(74)专利代理机构 苏州广正知识产权代理有限公司 32234
代理人 刘述生

(51)Int.Cl.
A47F 5/10(2006.01)

权利要求书1页 说明书2页 附图2页

(54)发明名称

一种传动箱销售架

(57)摘要

本发明公开了一种传动箱销售架，包括稳定杆和电机架，所述稳定杆的表面设置支撑腿，所述支撑腿的顶部设置轴承板，且两个轴承板通过长轴活动连接，所述长轴的表面活动设置有支撑环，所述支撑环通过螺栓与吊架固定连接，所述吊架的一端与置物板固定连接，所述电机架的表面设置电机，所述电机的顶部与变速箱的输入轴连接，所述变速箱的输出轴通过皮带与长轴连接。该传动箱销售架，通过设置变速箱，能够控制电机的速度，通过设置长轴，能够带动支撑环旋转，从而带动置物板做圆周运动且置物板不会翻转，节省人力，拿取方便，通过设置防滑垫，能够防止传动箱意外掉落造成事故，此结构在有限的空间内放置多个置物板，提高了使用率。

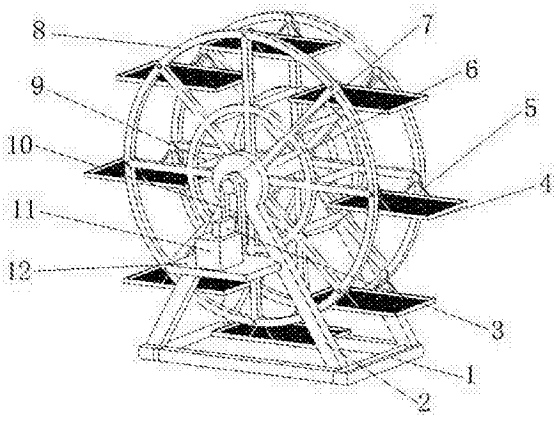

CN 105310367 A

1.一种传动箱销售架，包括稳定杆（1）和电机架（12），所述稳定杆（1）的表面设置支撑腿（2），其特征在于：所述支撑腿（2）的顶部设置轴承板（7），且两个轴承板（7）通过长轴（6）活动连接，所述长轴（6）的表面活动设置有支撑环（8），所述支撑环（8）通过螺栓与吊架（5）固定连接，所述吊架（5）的一端与置物板（4）固定连接，所述电机架（12）的表面设置电机（11），所述电机（11）的顶部与变速箱（3）的输入轴连接，所述变速箱（3）的输出轴（13）通过皮带（10）与长轴（6）连接。

2.根据权利要求1所述的一种传动箱销售架，其特征在于：所述置物板（4）的表面设置防滑垫。

3.根据权利要求1所述的一种传动箱销售架，其特征在于：所述皮带（10）均环绕设置在变速箱（3）和电机（11）的表面。

4.根据权利要求1所述的一种传动箱销售架，其特征在于：所述支撑环（8）的数量为两个，且两个支撑环（8）的侧面焊接有轴向加强筋（9）。

5.根据权利要求1所述的一种传动箱销售架，其特征在于：所述电机架（12）通过开设在支撑腿（2）的表面的凹槽卡接在支撑腿（2）的内部。

一种传动箱销售架

技术领域

[0001] 本发明涉及销售夹技术领域，具体为一种传动箱销售架。

背景技术

[0002] 在现有的销售架中，放置方法多采用静态的货架放置，及固定式分层货架存放，此方法需要针对货架不同高度拟定不同的放置方法，较高货架甚至需要借助梯子等工具辅助操作，不仅取用不方便且安全性较差，另一方面，工作效率也会受到影响，现有的销售架，包括四根固定杆、以及连接在相邻固定杆之间的支撑横杆，支撑横杆上可以设置层板，由于支撑横杆与固定杆之间的连接大多采用螺钉紧固，并且上下层板的距离是固定的，当放置货物体积较大时，层板之间无法放入，只能放置在最上一层的层板上，使得销售架的层板的利用率降低。

发明内容

[0003] 本发明的目的在于提供一种传动箱销售架，以解决上述背景技术中提出的问题。

[0004] 为实现上述目的，本发明提供如下技术方案：一种传动箱销售架，包括稳定杆和电机架，所述稳定杆的表面设置支撑腿，所述支撑腿的顶部设置轴承板，且两个轴承板通过长轴活动连接，所述长轴的表面活动设置有支撑环，所述支撑环通过螺栓与吊架固定连接，所述吊架的一端与置物板固定连接，所述电机架的表面设置电机，所述电机的顶部与变速箱的输入轴连接，所述变速箱的输出轴通过皮带与长轴连接。

[0005] 优选的，所述置物板的表面设置防滑垫。

[0006] 优选的，所述皮带均环绕设置在变速箱和电机的表面。

[0007] 优选的，所述支撑环的数量为两个，且两个支撑环的侧面焊接有轴向加强筋。

[0008] 优选的，所述电机架通过开设在支撑腿的表面的凹槽卡接在支撑腿的内部。

[0009] 与现有技术相比，本发明的有益效果是：该传动箱销售架，通过设置变速箱，能够控制电机的速度，通过设置长轴，能够带动支撑环旋转，从而带动置物板做圆周运动且置物板不会翻转，节省人力，拿取方便，通过设置防滑垫，能够防止传动箱意外掉落造成事故，此结构在有限的空间内放置多个置物板，提高了使用率。

附图说明

[0010] 图 1 为本发明剖面结构示意图；

图 2 为本发明结构示意图。

[0011] 图中：1 稳定杆、2 支撑腿、3 变速箱、4 置物板、5 吊架、6 长轴、7 轴承板、8 支撑环、9 轴向加强筋、10 皮带、11 电机、12 电机架、13 输出轴。

具体实施方式

[0012] 下面将结合本发明实施例中的附图，对本发明实施例中的技术方案进行清楚、完

整地描述，显然，所描述的实施例仅仅是本发明一部分实施例，而不是全部的实施例。基于本发明中的实施例，本领域普通技术人员在没有做出创造性劳动前提下所获得的所有其他实施例，都属于本发明保护的范围。

[0013] 请参阅图 1-2，本发明提供一种技术方案：一种传动箱销售架，包括稳定杆 1 和电机架 12，稳定杆 1 的表面设置支撑腿 2，支撑腿 2 的顶部设置轴承板 7，且两个轴承板 7 通过长轴 6 活动连接，通过设置长轴 6，能够带动支撑环 8 旋转，从而带动置物板 4 做圆周运动且置物板 4 不会翻转，节省人力，拿取方便，长轴 6 的表面活动设置有支撑环 8，支撑环 8 的数量为两个，且两个支撑环 8 的侧面焊接有轴向加强筋 9，支撑环 8 通过螺栓与吊架 5 固定连接，吊架 5 的一端与置物板 4 固定连接，置物板 4 的表面设置防滑垫，通过设置防滑垫，能够防止传动箱意外掉落造成事故，电机架 12 的表面设置电机 11，电机架 12 通过开设在支撑腿 2 的表面的凹槽卡接在支撑腿 2 的内部，电机 11 的顶部与变速箱 3 的输入轴连接，变速箱 3 的输出轴 13 通过皮带 10 与长轴 6 连接，且皮带 10 均环绕设置在变速箱 3 和电机 11 的表面，通过设置变速箱 3，能够控制电机 11 的速度。

[0014] 工作原理：使用时，将传动箱放置在置物板 4 的表面，变速箱 3 的输入轴与电机 11 连接，变速箱 3 的输出轴 13 通过皮带 10 带动贯穿轴承板 7 的长轴 6 转动，从而使支撑环 8 转动，通过吊架 5 与支撑环 8 固定连接的置物板 4 做圆周运动。

[0015] 尽管已经示出和描述了本发明的实施例，对于本领域的普通技术人员而言，可以理解在不脱离本发明的原理和精神的情况下可以对这些实施例进行多种变化、修改、替换和变型，本发明的范围由所附权利要求及其等同物限定。

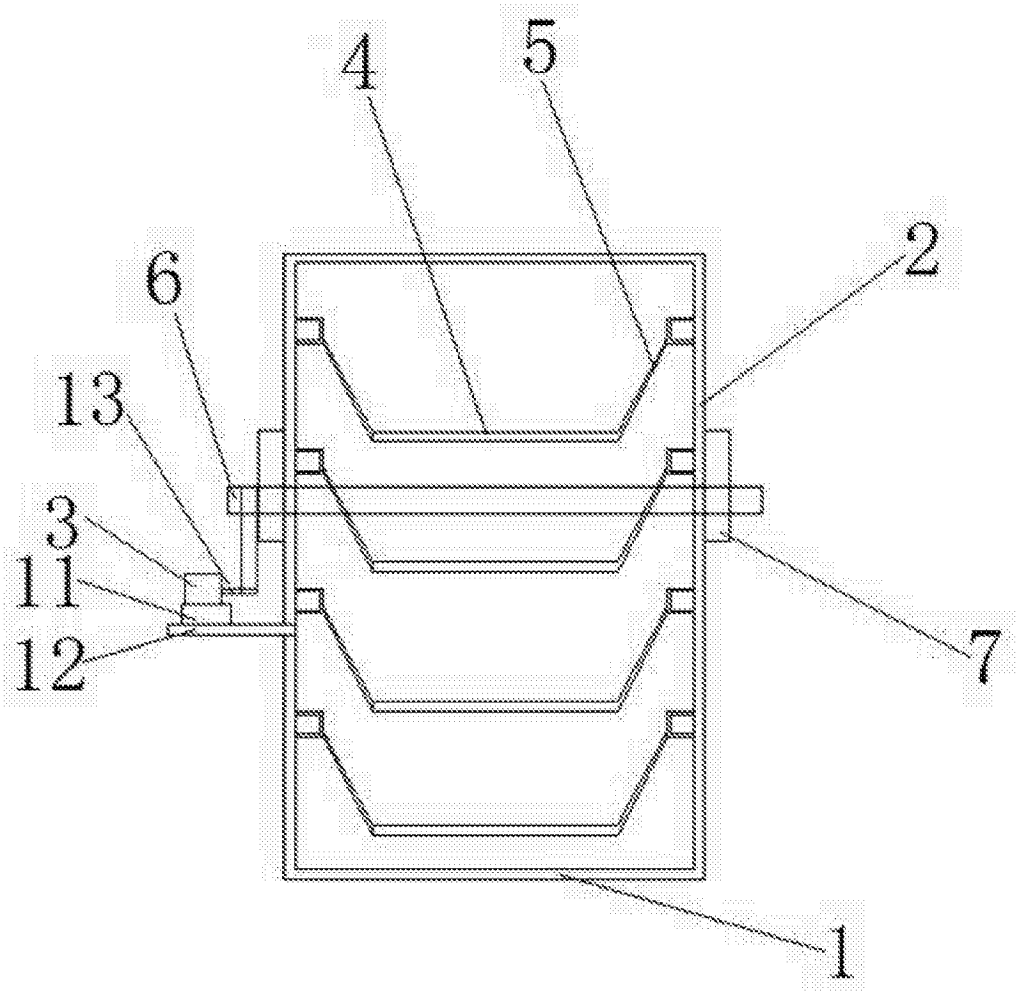

图 1

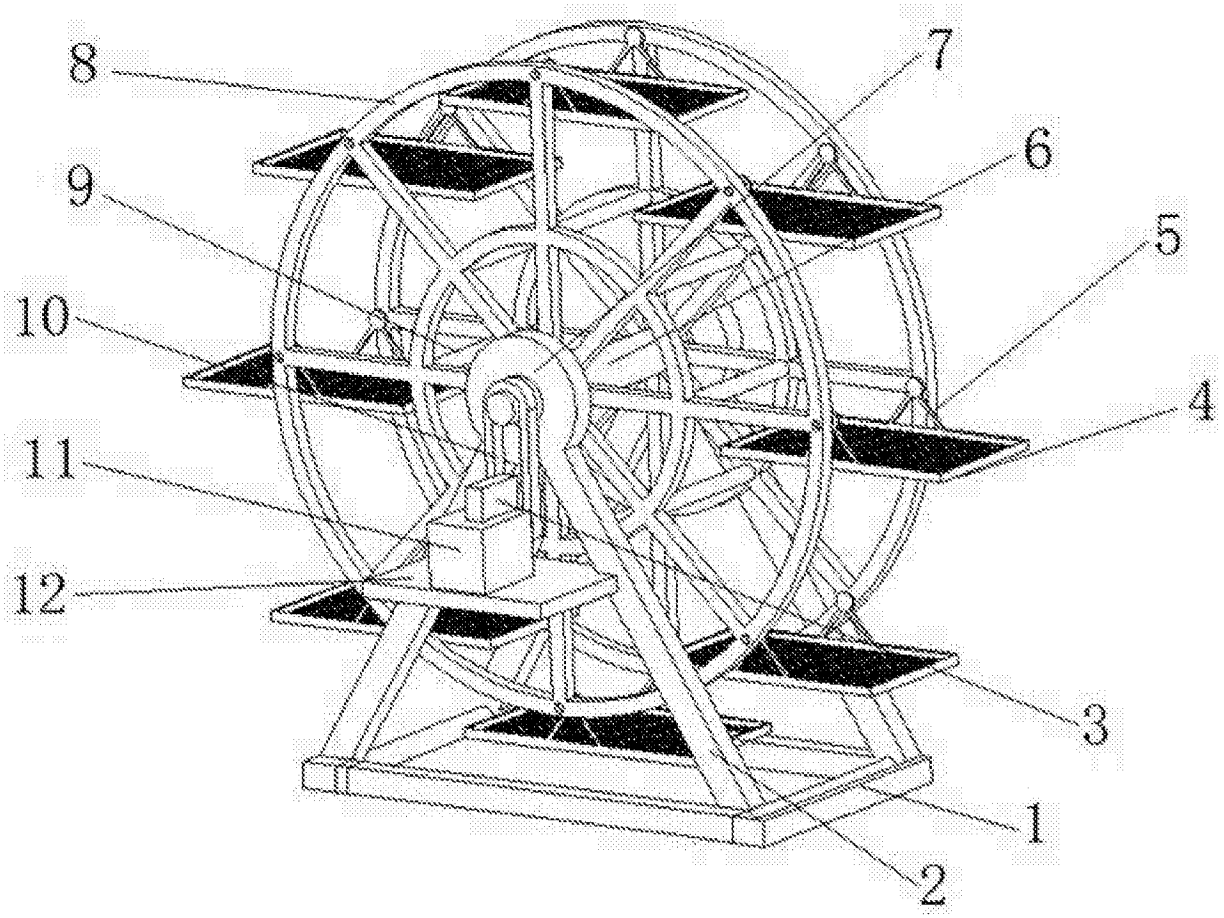

图 2