(19)国家知识产权局

(12)实用新型专利

(10)授权公告号 CN 220914268 U
(45)授权公告日 2024.05.07

(21)申请号 202322517959.X

(22)申请日 2023.09.17

(73)专利权人 新乡市鑫森新能源有限公司
地址 453003 河南省新乡市凤泉区大块镇小块村西1716号

(72)发明人 郭振平

(74)专利代理机构 郑州龙宇专利代理事务所(特殊普通合伙) 41146
专利代理师 王雪

(51)Int.Cl.
H01M 4/04(2006.01)

权利要求书1页 说明书3页 附图3页

(54)实用新型名称

一种电池生产用拉浆炉

(57)摘要

本实用新型涉及电池生产技术领域,具体为一种电池生产用拉浆炉,包括拉浆炉本体,所述拉浆炉本体的底端设有固定装置;所述固定座的上端左右两侧均贯穿开设有滑槽,两个所述滑槽的内部均滑动连接有固定块,两个所述固定块相对的一端均与拉浆炉本体的外壁底端相适配,由于两个固定块相对的一端与拉浆炉本体的外壁底端相适配,故而在两个固定块相对移动时,将放置在其中的拉浆炉本体的位置固定,以防止在使用时拉浆炉本体滑动,造成不必要的经济损失,通过在底座的底端设置多个万向轮,以便于移动底座,由于转动杆的上端与转动板的内壁通过轴承活动连接,故而可根据使用需求,调节拉浆炉本体的角度和方位。

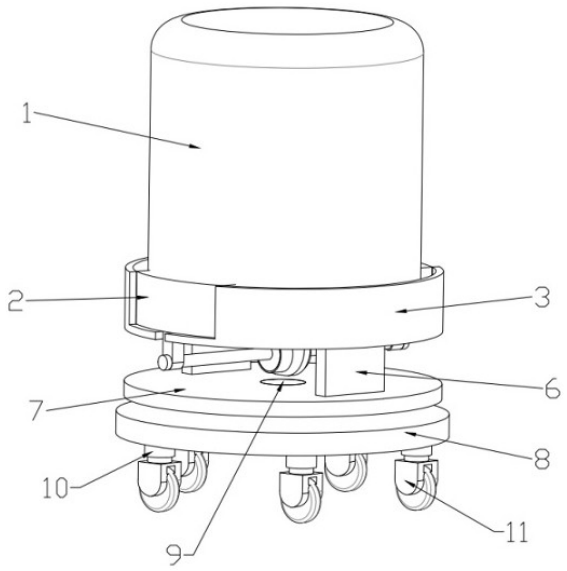

CN 220914268 U

1.一种电池生产用拉浆炉,包括拉浆炉本体(1),其特征在于:所述拉浆炉本体(1)的底端设有固定装置(2);

所述固定装置(2)包括位于拉浆炉本体(1)的底端的固定座(3),所述固定座(3)的上端左右两侧均贯穿开设有滑槽(4),两个所述滑槽(4)的内部均滑动连接有固定块(5),两个所述固定块(5)相对的一端均与拉浆炉本体(1)的外壁底端相适配。

2.根据权利要求1所述的一种电池生产用拉浆炉,其特征在于:所述固定座(3)的底端前后两侧均固定连接有连接板(6),两个所述连接板(6)的底端固定连接有转动板(7)。

3.根据权利要求2所述的一种电池生产用拉浆炉,其特征在于:所述转动板(7)的底端设有底座(8),所述底座(8)的上端中部固定连接有转动杆(9),所述转动杆(9)的外壁上端与转动板(7)的内壁通过轴承活动连接。

4.根据权利要求3所述的一种电池生产用拉浆炉,其特征在于:所述底座(8)的底端固定连接有多个均匀分布的安装座(10),多个所述安装座(10)的内部均安装有万向轮(11)。

5.根据权利要求4所述的一种电池生产用拉浆炉,其特征在于:所述固定座(3)的底端中部固定连接有竖板(12),所述竖板(12)的左右两端均固定连接有固定架(13)。

6.根据权利要求5所述的一种电池生产用拉浆炉,其特征在于:两个所述固定架(13)的内部均安装有电机(14),两个所述电机(14)的输出端均固定连接有丝杆(15),两个所述丝杆(15)的外壁分别与固定块(5)的底端螺纹连接。

一种电池生产用拉浆炉

技术领域

[0001] 本实用新型涉及电池生产技术领域,具体为一种电池生产用拉浆炉。

背景技术

[0002] 镍氢电池是一种性能良好的蓄电池,镍氢电池正极活性物质为Ni(OH)2(称NiO电极),负极活性物质为金属氢化物,也称储氢合金(电极称储氢电极),电解液为6mol/L氢氧化钾溶液;活性物质构成电极极片的工艺方式主要有烧结式、拉浆式、泡沫镍式、纤维镍式及嵌渗式等,不同工艺制备的电极在容量、大电流放电性能上存在较大差异,一般根据使用条件不同的工艺生产电池;通讯等民用电池大多采用拉浆式负极、泡沫镍式正极构成电池;

[0003] 镍氢电池在生产过程中需要在极板上涂装浆料,这是镍氢电池在生产过程中极为重要的生产环节,而这就需要用到拉浆炉,现有的拉浆炉一般都质量较大,不便于移动,且一般都不设有用于固定拉浆炉的装置,若拉浆炉滑动,则会造成不必要的经济损失。

实用新型内容

[0004] 本实用新型的目的在于提供一种电池生产用拉浆炉,具有便于移动拉浆炉,使得使用更加便捷且便于对拉浆炉进行定位固定,增加使用时安全性的特点。

[0005] 为实现上述目的,本实用新型提供如下技术方案:包括拉浆炉本体,所述拉浆炉本体的底端设有固定装置;

[0006] 所述固定装置包括位于拉浆炉本体的底端的固定座,所述固定座的上端左右两侧均贯穿开设有滑槽,两个所述滑槽的内部均滑动连接有固定块,两个所述固定块相对的一端均与拉浆炉本体的外壁底端相适配。

[0007] 为了便于固定转动板的位置,作为本实用新型的一种电池生产用拉浆炉优选的,所述固定座的底端前后两侧均固定连接有连接板,两个所述连接板的底端固定连接有转动板。

[0008] 为了便于转动板转动,作为本实用新型的一种电池生产用拉浆炉优选的,所述转动板的底端设有底座,所述底座的上端中部固定连接有转动杆,所述转动杆的外壁上端与转动板的内壁通过轴承活动连接。

[0009] 为了便于底座移动,作为本实用新型的一种电池生产用拉浆炉优选的,所述底座的底端固定连接有多个均匀分布的安装座,多个所述安装座的内部均安装有万向轮。

[0010] 为了固定固定架的位置,作为本实用新型的一种电池生产用拉浆炉优选的,所述固定座的底端中部固定连接有竖板,所述竖板的左右两端均固定连接有固定架。

[0011] 为了便于固定块移动,作为本实用新型的一种电池生产用拉浆炉优选的,两个所述固定架的内部均安装有电机,两个所述电机的输出端均固定连接有丝杆,两个所述丝杆的外壁分别与固定块的底端螺纹连接。

[0012] 与现有技术相比,本实用新型的有益效果如下:

[0013] 本实用新型在使用时,先将拉浆炉本体放置在固定座的上端,然后启动电机带动

丝杆转动,进而带动两个固定块相对移动,由于两个固定块相对的一端与拉浆炉本体的外壁底端相适配,故而在两个固定块相对移动时,将放置在其中的拉浆炉本体的位置固定,以防止在使用时拉浆炉本体滑动,造成不必要的经济损失,通过在底座的底端设置多个万向轮,以便于移动底座,由于转动杆的上端与转动板的内壁通过轴承活动连接,故而可根据使用需求,调节拉浆炉本体的角度和方位。

附图说明

[0014] 图1为本实用新型整体结构图;

[0015] 图2为本实用新型剖视图;

[0016] 图3为本实用新型部分结构图。

[0017] 图中:1、拉浆炉本体;2、固定装置;3、固定座;4、滑槽;5、固定块;6、连接板;7、转动板;8、底座;9、转动杆;10、安装座;11、万向轮;12、竖板;13、固定架;14、电机;15、丝杆。

具体实施方式

[0018] 请参阅图1至图3,一种电池生产用拉浆炉,包括拉浆炉本体1,拉浆炉本体1的底端设有固定装置2;

[0019] 固定装置2包括位于拉浆炉本体1的底端的固定座3,固定座3的上端左右两侧均贯穿开设有滑槽4,两个滑槽4的内部均滑动连接有固定块5,两个固定块5相对的一端均与拉浆炉本体1的外壁底端相适配。

[0020] 本实施例中:在使用时,先将拉浆炉本体1放置在固定座3的上端,然后使得两个固定块5相对移动,由于两个固定块5相对的一端与拉浆炉本体1的外壁底端相适配,故而在两个固定块5相对移动时,将放置在其中的拉浆炉本体1的位置固定,以防止在使用时拉浆炉本体1滑动,造成不必要的经济损失。

[0021] 作为本实用新型的一种技术优化方案,固定座3的底端前后两侧均固定连接有连接板6,两个连接板6的底端固定连接有转动板7。

[0022] 本实施例中:通过设置连接板6,以便固定转动板7的位置。

[0023] 作为本实用新型的一种技术优化方案,转动板7的底端设有底座8,底座8的上端中部固定连接有转动杆9,转动杆9的外壁上端与转动板7的内壁通过轴承活动连接。

[0024] 本实施例中:由于转动杆9的上端与转动板7的内壁通过轴承活动连接,故而可通过使用需求,调节转动板7的角度和方位。

[0025] 作为本实用新型的一种技术优化方案,底座8的底端固定连接有多个均匀分布的安装座10,多个安装座10的内部均安装有万向轮11。

[0026] 本实施例中:通过在底座8的底端设置多个万向轮11,以便于移动底座8。

[0027] 作为本实用新型的一种技术优化方案,固定座3的底端中部固定连接有竖板12,竖板12的左右两端均固定连接有固定架13。

[0028] 本实施例中:通过设置竖板12,以便于固定固定架13的位置。

[0029] 作为本实用新型的一种技术优化方案,两个固定架13的内部均安装有电机14,两个电机14的输出端均固定连接有丝杆15,两个丝杆15的外壁分别与固定块5的底端螺纹连接。

[0030] 本实施例中:启动电机14,电机14带动丝杆15转动,由于丝杆15与固定块5的底端螺纹连接,故而在丝杆15转动时,带动固定座3在滑槽4的内部左右移动。

[0031] 工作原理:在使用时,先将拉浆炉本体1放置在固定座3的上端,然后启动电机14,电机14带动丝杆15转动,由于丝杆15与固定块5的底端螺纹连接,故而在丝杆15转动时,带动两个固定块5相对移动,由于两个固定块5相对的一端与拉浆炉本体1的外壁底端相适配,故而在两个固定块5相对移动时,将放置在其中的拉浆炉本体1的位置固定,以防止在使用时拉浆炉本体1滑动,造成不必要的经济损失,通过在底座8的底端设置多个万向轮11,以便于移动底座8,由于转动杆9的上端与转动板7的内壁通过轴承活动连接,故而可根据使用需求,调节拉浆炉本体1的角度和方位。

[0032] 以上仅为本实用新型的较佳实施例而已,并不用以限制本实用新型,凡在本实用新型的精神和原则之内所作的任何修改、等同替换和改进等,均应包含在本实用新型的保护范围之内。

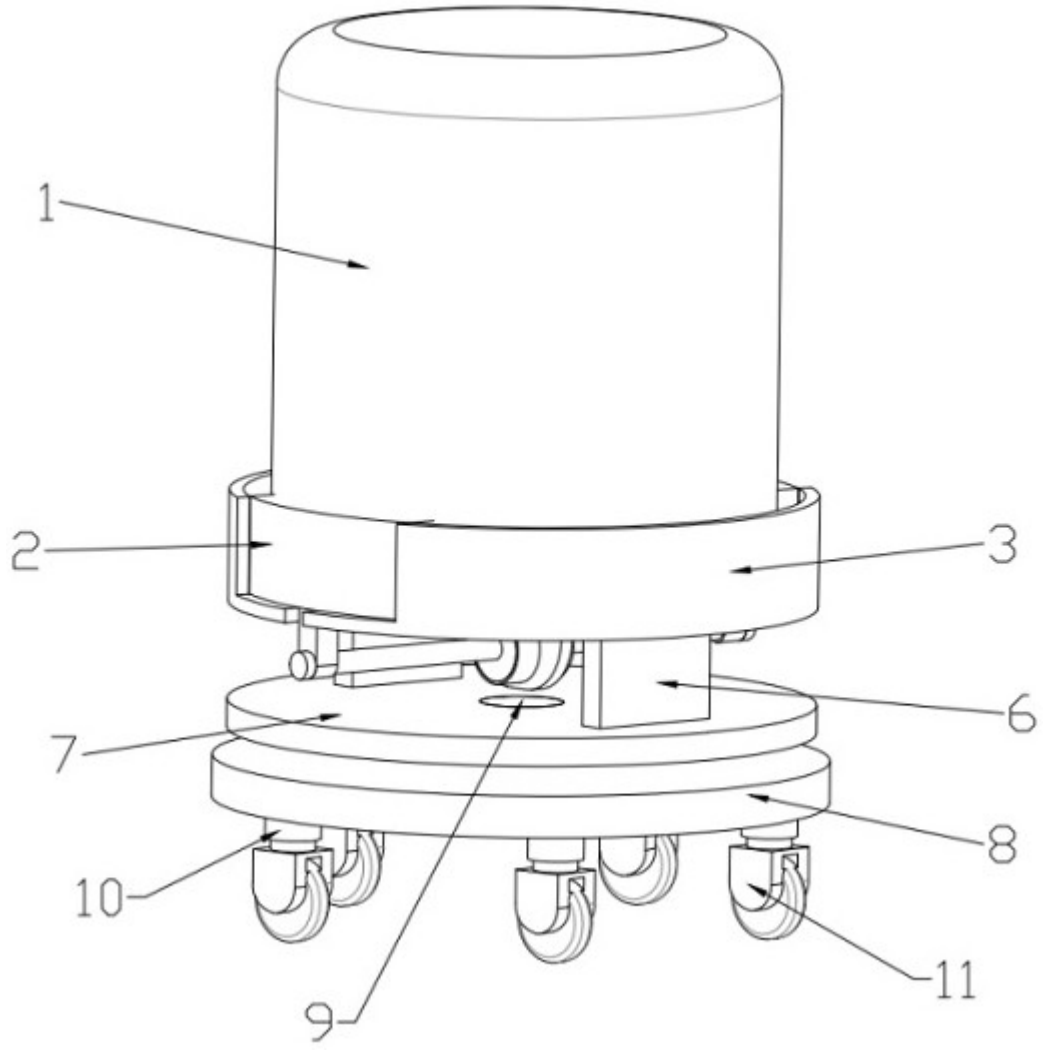

图 1

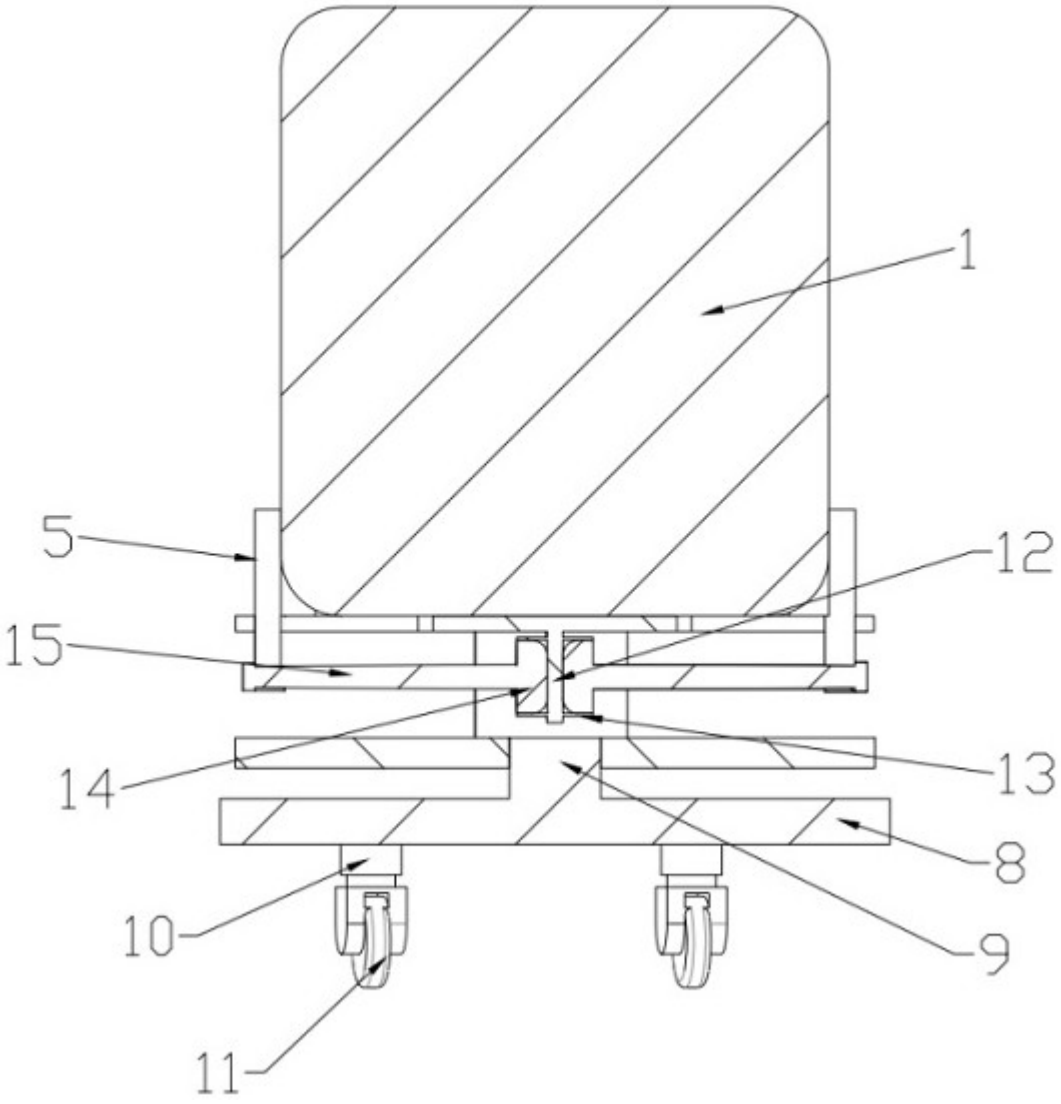

图 2

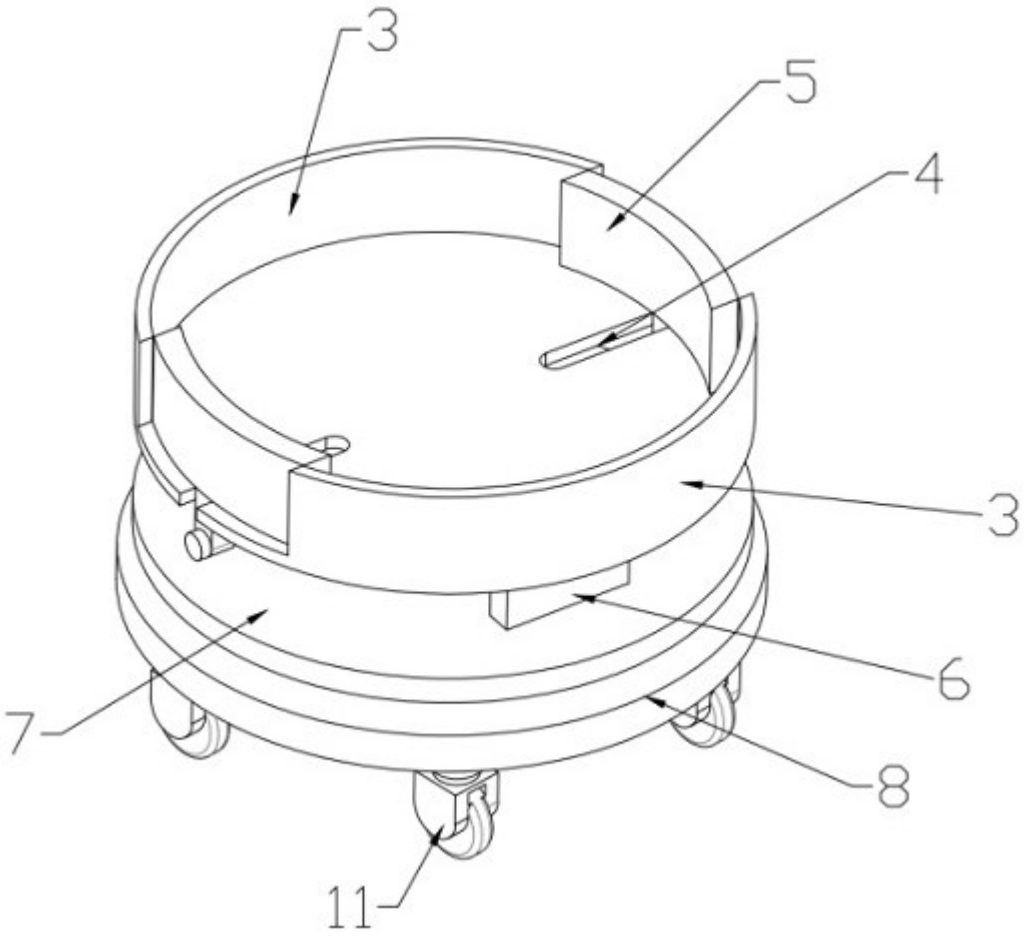

图 3