(19)中华人民共和国国家知识产权局

(12)发明专利

(10)授权公告号 CN 111758969 B
(45)授权公告日 2021.10.22

(21)申请号 202010717731.3
(22)申请日 2020.07.23
(65)同一申请的已公布的文献号
申请公布号 CN 111758969 A
(43)申请公布日 2020.10.13
(73)专利权人 抚州田园梦食品有限公司
地址 344100 江西省抚州市临川区才都工业园银涛大道5号
(72)发明人 岑秋霞
(74)专利代理机构 南昌丰择知识产权代理事务所(普通合伙) 36137
代理人 张荣
(51)Int.Cl.
A23N 1/02(2006.01)
A23N 4/04(2006.01)
B01F 7/16(2006.01)
B01F 7/18(2006.01)

(56)对比文件
CN 208657905 U,2019.03.29
CN 106510433 A,2017.03.22
CN 110771908 A,2020.02.11
CN 203243910 U,2013.10.23
CN 106723100 A,2017.05.31
CN 209346006 U,2019.09.06
CN 201029417 Y,2008.03.05
CN 105263369 A,2016.01.20
CN 202061568 U,2011.12.07
CN 205323580 U,2016.06.22
CN 107694405 A,2018.02.16
CN 207546306 U,2018.06.29
US 3741104 A,1973.06.26
US 3138184 A,1964.06.23
EP 1175828 A2,2002.01.30

审查员 姚萌萌

权利要求书2页 说明书6页 附图5页

(54)发明名称

一种具有自动去核功能的水蜜桃榨汁机

(57)摘要

本发明涉及食品加工技术领域，具体是一种具有自动去核功能的水蜜桃榨汁机包括包括第一控制箱、第一转动电机、第一壳体、第二壳体、安装板、第二控制箱、第二转动电机，还包括第一工作腔、去核部件、第二工作腔、榨汁部件；所述去核部件包括第一旋转轴、螺旋刀片、连接块、第一连接弹簧、第一夹持件、夹持顶针、安装盒、第二连接弹簧、第二夹持件、辅助刀片使得在对水蜜桃的果肉进行破碎时能切割的更全面，减少果核上残留的果肉，减少浪费，同时能实现对果核的自动去除。

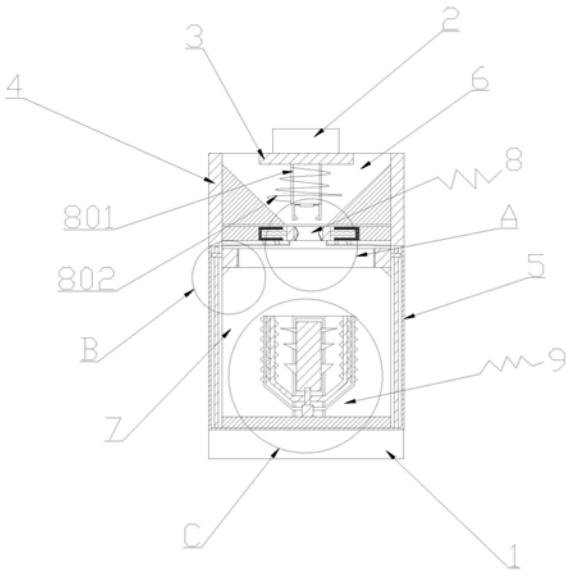

CN 111758969 B

1.一种具有自动去核功能的水蜜桃榨汁机,包括第一控制箱(1)、固定设置在所述第一控制箱(1)内的第一转动电机、固定设置在所述第一控制箱(1)上端的第一壳体(5)、固定设置在所述第一壳体(5)上端的第二壳体(4)、固定设置在所述第二壳体(4)上端的安装板(3)、固定设置在所述安装板(3)上的第二控制箱(2)、固定设置在所述第二控制箱(2)内的第二转动电机,其特征在于:所述一种具有自动去核功能的水蜜桃榨汁机还包括固定设置在所述第二壳体(4)内部的第一工作腔(6)、设置在所述第一工作腔(6)内部的去核部件(8)、固定设置在所述第一壳体(5)内部的第二工作腔(7)、设置在所述第二工作腔(7)内部的榨汁部件(9);

所述去核部件(8)包括固定设置在所述第一转动电机输出端的第一旋转轴(801)、螺旋设置在所述第一旋转轴(801)上的螺旋刀片(802)、固定设置在所述第一旋转轴(801)底端的连接块(804)、分别对称设置在所述连接块(804)两端的第一连接弹簧(805)、固定设置在所述第一连接弹簧(805)另一端的第一夹持件(803)、固定设置在所述第一夹持件(803)内侧面底端的夹持顶针(8031)、分别对称弹性设置在所述第一工作腔(6)底部两侧的安装盒(806)、固定设置在所述安装盒(806)内部底端的第二连接弹簧(808)、固定设置在所述第二连接弹簧(808)另一端的第二夹持件(809)、沿斜面方向均匀地铰接在所述第二夹持件(809)上的若干个辅助刀片(8092)、固定设置在每个辅助刀片(8092)铰接处的扭簧(8091),所述扭簧(8091)的另一端固定设置在第二夹持件(809)的斜面上。

2.根据权利要求1所述的一种具有自动去核功能的水蜜桃榨汁机,其特征在于:所述螺旋刀片(802)的直径沿着第一旋转轴(801)的长度方向逐级增加。

3.根据权利要求2所述的一种具有自动去核功能的水蜜桃榨汁机,其特征在于:所述第二夹持件(809)位于第一夹持件(803)的正下方。

4.根据权利要求3所述的一种具有自动去核功能的水蜜桃榨汁机,其特征在于:所述若干个所述辅助刀片(8092)通过扭簧(8091)连接在第二夹持件(809)的斜面上。

5.根据权利要求4所述的一种具有自动去核功能的水蜜桃榨汁机,其特征在于:所述榨汁部件(9)包括固定设置在所述第二工作腔(7)底部的固定滚筒(900)、设置在所述固定滚筒(900)内部的传动组件;所述传动组件包括固定设置在所述第二转动电机输出端的第二旋转轴(901)、固定设置在所述第二旋转轴(901)上的第一连接齿轮、与所述第一连接齿轮相啮合的第二连接齿轮、固定设置在所述第二连接齿轮上的第三旋转轴(902)、固定设置在所述第三旋转轴(902)上端的第四旋转轴(903),固定设置在所述第二旋转轴(901)侧壁上且贯穿于固定滚筒(900)的第一榨汁搅拌件(9010)、固定设置在所述第三旋转轴(902)侧壁上的第二榨汁搅拌件(9020)、固定设置在所述第四旋转轴(903)侧面上端的第一搅拌刀片(9031)、固定设置在所述第四旋转轴(903)侧壁中间位置处的第二搅拌刀片(9032)、固定设置在所述第四旋转轴(903)侧壁下端位置处的第三搅拌刀片(9033)、沿竖直方向均匀固定设置在所述第一榨汁搅拌件(9010)两侧壁上的若干个第一搅拌颗粒(9011)、沿竖直方向均匀固定设置在所述第二榨汁搅拌件(9020)两侧壁上的若干个第二搅拌颗粒(9021)。

6.根据权利要求5所述的一种具有自动去核功能的水蜜桃榨汁机,其特征在于:所述榨汁部件(9)还包括固定设置在所述第一壳体(5)侧壁内部底端的电磁导轨(904)、可往复滑动地设置在所述电磁导轨(904)上的电磁滑块(906)、固定设置在所述电磁滑块(906)上且位于第二工作腔(7)侧壁上的挤压块(905)、沿竖直方向均匀固定设置在所述挤压块(905)

侧表面上的挤压刀粒(9051)、固定设置在所述挤压块(905)下表面的清理板(9052)。

7.根据权利要求6所述的一种具有自动去核功能的水蜜桃榨汁机,其特征在于:所述挤压块(905)通过伸缩板连接在第二工作腔(7)的侧壁上。

8.根据权利要求7所述的一种具有自动去核功能的水蜜桃榨汁机,其特征在于:所述第一搅拌刀片(9031)、第二搅拌刀片(9032)和第三搅拌刀片(9033)的直径依次减少。

9.根据权利要求8所述的一种具有自动去核功能的水蜜桃榨汁机,其特征在于:所述去核部件(8)还包括可往复推动地设置在所述第二壳体(4)中间位置处的去核推杆(810)、固定设置所述第二壳体(4)位于去核推杆(810)另一侧的去核收集腔(811)。

一种具有自动去核功能的水蜜桃榨汁机

技术领域

[0001] 本发明涉及食品加工技术领域，具体是一种具有自动去核功能的水蜜桃榨汁机。

背景技术

[0002] 传统的榨汁机无法去核，需要人工去核之后才能进行榨汁，对于水蜜桃这样的水果具有果核，无法很好的进行榨汁工作，果核可能造成旋转刀片的磨损和折弯，这就对榨汁机造成了损伤，而且对果汁的口感很不好，同时不能如果果核被破碎后，混在果汁中，不易发现，在饮用时，果核碎片可能会划伤人体食道，造成人身伤害，而传统的人工去核，可能会造成果肉污染，影响果汁的食用口感，因此存在改进的必要。

发明内容

[0003] 本发明的目的在于提供一种具有自动去核功能的水蜜桃榨汁机，以解决上述背景技术中提出的问题。

[0004] 本发明的技术方案是：所述一种具有自动去核功能的水蜜桃榨汁机包括第一控制箱、固定设置在所述第一控制箱内的第一转动电机、固定设置在所述第一控制箱上端的第一壳体、固定设置在所述第一壳体上端的第二壳体、固定设置在所述第二壳体上端的安装板、固定设置在所述安装板上的第二控制箱、固定设置在所述第二控制箱内的第二转动电机，还包括固定设置在所述第二壳体内部的第一工作腔、设置在所述第一工作腔内部的去核部件、固定设置在所述第一壳体内部的第二工作腔、设置在所述第二工作腔内部的榨汁部件；

[0005] 所述去核部件包括固定设置在所述第一转动电机输出端的第一旋转轴、螺旋设置在所述第一旋转轴上的螺旋刀片、固定设置在所述第一旋转轴底端的连接块、分别对称设置在所述连接块两端的第一连接弹簧、固定设置在所述第一连接弹簧另一端的第一夹持件、固定设置在所述第一夹持件内侧面底端的夹持顶针、分别对称弹性设置在所述第一工作腔底部两侧的安装盒、固定设置在所述安装盒内部底端的第二连接弹簧、固定设置在所述第二连接弹簧另一端的第二夹持件、沿斜面方向均匀地铰接在所述第二夹持件上的若干个辅助刀片、固定设置在每个辅助刀片铰接处的扭簧，所述扭簧的另一端固定设置在第二夹持件的斜面上。

[0006] 作为本发明的优选方案，所述螺旋刀片的直径沿着第一旋转轴的长度方向逐级增加。

[0007] 作为本发明的优选方案，所述第二夹持件位于第一夹持件的正下方。

[0008] 作为本发明的优选方案，所述若干个所述辅助刀片通过扭簧连接在第二夹持件的斜面上。

[0009] 作为本发明的优选方案，所述榨汁部件包括固定设置在所述第二工作腔底部的固定滚筒、设置在所述固定滚筒内部的传动组件；所述传动组件包括固定设置在所述第二转动电机输出端的第二旋转轴、固定设置在所述第二旋转轴上的第一连接齿轮、与所述第一

连接齿轮相啮合的第二连接齿轮、固定设置在所述第二连接齿轮上的第三旋转轴、固定设置在所述第三旋转轴上端的第四旋转轴，固定设置在所述第二旋转轴侧壁上且贯穿于固定滚筒的第一榨汁搅拌件、固定设置在所述第三旋转轴侧壁上的第二榨汁搅拌件、固定设置在所述第四旋转轴侧面上端的第一搅拌刀片、固定设置在所述第四旋转轴侧壁中间位置处的第二搅拌刀片、固定设置在所述第四旋转轴侧壁下端位置处的第三搅拌刀片、沿竖直方向均匀固定设置在所述第一榨汁搅拌件两侧壁上的若干个第一搅拌颗粒、沿竖直方向均匀固定设置在所述第二榨汁搅拌件两侧壁上的若干个第二搅拌颗粒。

[0010] 作为本发明的优选方案，所述榨汁部件还包括固定设置在所述第一壳体侧壁内部底端的电磁导轨、可往复滑动地设置在所述电磁导轨上的电磁滑块、固定设置在所述电磁滑块上且位于第二工作腔侧壁上的挤压块、沿竖直方向均匀固定设置在所述挤压块侧表面上的挤压刀粒、固定设置在所述挤压块下表面的清理板。

[0011] 作为本发明的优选方案，所述挤压块通过伸缩板连接在第二工作腔的侧壁上。

[0012] 作为本发明的优选方案，所述第一搅拌刀片、第二搅拌刀片和第三搅拌刀片的直径依次减少。

[0013] 作为本发明的优选方案，所述去核部件还包括可往复推动地设置在所述第二壳体中间位置处的去核推杆、固定设置所述第二壳体位于去核推杆另一侧的去核收集腔。

[0014] 有益效果

[0015] 本发明通过改进在此提供一种具有自动去核功能的水蜜桃榨汁机，与现有技术相比，具有如下改进及优点：

[0016] 1.通过设置去核部件包括第一旋转轴、螺旋刀片、连接块、第一连接弹簧、第一夹持件、夹持顶针、安装盒、第二连接弹簧、第二夹持件、辅助刀片，使得在对水蜜桃的果肉进行破碎时能切割的更全面，减少果核上残留的果肉，减少浪费。

[0017] 2.通过设置榨汁部件包括固定滚筒、传动组件；所述传动组件包括第二旋转轴、第一连接齿轮、第二连接齿轮、第三旋转轴、第四旋转轴，第一榨汁搅拌件、第二榨汁搅拌件、第一搅拌刀片、第二搅拌刀片、第三搅拌刀片、第一搅拌刀粒、第一搅拌刀粒，使得果肉在榨汁过程中搅拌的更加均匀，使得果肉能够被榨出更多的果汁，提高果肉的出汁率，提高果汁的饮用口感。

附图说明

[0018] 下面结合附图和实施例对本发明作进一步解释：

[0019] 图1为本发明剖视结构示意图；

[0020] 图2为图1中A处放大图；

[0021] 图3为图1中B处放大图；

[0022] 图4为图1中C处放大图；

[0023] 图5为图2中D处放大图；

[0024] 图6为本发明中俯视图。

[0025] 图中，第一控制箱1；第一壳体5；第二壳体4；安装板3；第二控制箱2；第一工作腔6；去核部件8；第二工作腔7；榨汁部件9；第一旋转轴801；螺旋刀片802；连接块804；第一连接弹簧805；第一夹持件803；夹持顶针8031；安装盒806；扭簧8091；第三连接弹簧807；第二连

接弹簧808;第二夹持件809;辅助刀片8092;去核推杆810;去核收集腔811;固定滚筒900;第二旋转轴901;第三旋转轴902;第四旋转轴903,第一榨汁搅拌件9010;第二榨汁搅拌件9020;第一搅拌刀片9031;第二搅拌刀片9032;第三搅拌刀片9033;第一搅拌颗粒9011;第二搅拌颗粒9021;电磁导轨904;电磁滑块906;挤压块905;挤压刀粒9051;清理板9052。

具体实施方式

[0026] 下面将结合附图1至图6对本发明进行详细说明,对本发明实施例中的技术方案进行清楚、完整地描述,显然,所描述的实施例仅仅是本发明一部分实施例,而不是全部的实施例。基于本发明中的实施例,本领域普通技术人员在没有做出创造性劳动前提下所获得的所有其他实施例,都属于本发明保护的范围。

[0027] 本发明为一种具有自动去核功能的水蜜桃榨汁机包括第一控制箱1、第一转动电机、第一壳体5、第二壳体4、安装板3、第二控制箱2、第二转动电机,还包括第一工作腔6、去核部件8、第二工作腔7、榨汁部件9;所述第一转动电机固定设置在所述第一控制箱1内,所述第一壳体5固定设置在所述第一控制箱1的上端,所述第二壳体4固定设置在所述第一壳体5的上端,所述安装板3固定设置在所述第二壳体4的上端,所述第二控制箱2固定设置在所述安装板3上,所述第二转动电机固定设置在所述第二控制箱2内,所述第一工作腔6固定设置在所述第二壳体4的内部,所述去核部件8设置在所述第一工作腔6的内部,所述第二工作腔7固定设置在所述第一壳体5 的内部,所述榨汁部件9设置在所述第二工作腔7的内部;

[0028] 所述去核部件8包括第一旋转轴801、螺旋刀片802、连接块804、第一连接弹簧805、第一夹持件803、夹持顶针8031、安装盒806、第二连接弹簧808、第二夹持件809、辅助刀片8092、扭簧8091,所述第一旋转轴801固定设置在所述第一转动电机的输出端,所述螺旋刀片802螺旋设置在所述第一旋转轴801上,所述连接块804固定设置在所述第一旋转轴801的底端,所述第一连接弹簧805分别对称设置在所述连接块804的两端,所述第一夹持件803固定设置在所述第一连接弹簧805的另一端,所述夹持顶针8031固定设置在所述第一夹持件803的内侧面底端,所述安装盒806分别对称弹性设置在所述第一工作腔6的底部两侧,所述第二连接弹簧808固定设置在所述安装盒 806的内部底端,所述第二夹持件809固定设置在所述第二连接弹簧808的另一端,若干个所述辅助刀片8092沿斜面方向均匀地铰接在所述第二夹持件809 上,所述扭簧8091固定设置在每个辅助刀片8092的铰接处,所述扭簧8091 的另一端固定设置在第二夹持件809的斜面上,所述螺旋刀片802的直径沿着第一旋转轴801的长度方向逐级增加,所述第二夹持件809位于第一夹持件803的正下方,在使用过程中,当需要对水蜜桃进行榨汁时,只需将洗净后的水蜜桃放入到第一工作腔6内,对水蜜桃进行去核处理,在去核处理过程中,使用者只需启动第一转动电机,第一转动电机带动第一旋转轴801转动,第一旋转轴801的转动使得螺旋刀片802对水蜜桃的果肉进行破碎,且螺旋刀片802直径沿着第一旋转轴801的长度方向逐级增加,使得螺旋刀片 802在对水蜜桃的果肉进行破碎时能切割的更全面,减少果核上残留的果肉,减少浪费,且第一工作腔6内部为倒圆锥形,使得从果核上切除的果肉能沿着斜面掉入到第二工作腔7内,当果核上的果肉被剔除后,果核从圆锥形的斜面上滑落,在滑落过程中,会使得第一连接弹簧805收缩,同时第一夹持件803向靠近连接块804的方向运动,从而使得果核掉入到第二夹持件809 中,因为第二夹持件809是通过第二连接弹簧808弹性连接在安装盒806上的,这样使得第二夹持

件809能夹持住大小不同的果核，当遇到较大的果核时，会使得第二连接弹簧808收缩，从而使得第二夹持件809能将大小不同的果核所夹持住，这样就不需要人工进行去核，使得在对水蜜桃进行榨汁时更加简便，也避免了人工在对水蜜桃进行去核过程中造成果肉污染的问题；进一步的，第二夹持件809的斜面处设置有辅助刀片8092，且辅助刀片8092 是通过扭簧8091连接在第二夹持件809上的，这样就使得果核在挤压第二夹持件809时，辅助刀片8092会旋转，防止辅助刀片8092的刀尖与果核发生硬性碰撞，提高辅助刀片的使用寿命；进一步的，由于安装盒806通过第三连接弹簧807弹性设置在所述第一工作腔6的底部两侧，当榨汁部件9在对果肉进行榨汁处理时会使得整个设备进行抖动，而在抖动过程中，在第三连接弹簧807的作用下，会使得安装盒806进行抖动，安装盒806的抖动会使得第二夹持件809进行抖动，使得果核间断性地离开第二夹持件809，这样就使得辅助刀片8092能间断性地刮削果核，使得果核上残留的果肉通过抖动产生的缝隙掉落到第二工作腔7内，进行榨汁处理，减少果肉的浪费。

[0029] 所述榨汁部件9包括固定滚筒900、传动组件；所述传动组件包括第二旋转轴901、第一连接齿轮、第二连接齿轮、第三旋转轴902、第四旋转轴903，第一榨汁搅拌件9010、第二榨汁搅拌件9020、第一搅拌刀片9031、第二搅拌刀片9032、第三搅拌刀片9033、第一搅拌颗粒9011、第二搅拌颗粒9021，所述固定滚筒900固定设置在所述第二工作腔7的底部，所述传动组件设置在所述固定滚筒900的内部；所述第二旋转轴901固定设置在所述第二转动电机的输出端，所述第一连接齿轮固定设置在所述第二旋转轴901上，所述第二连接齿轮与所述第一连接齿轮相啮合，所述第三旋转轴902固定设置在所述第二连接齿轮上，所述第四旋转轴903固定设置在所述第二旋转轴902 的上端，所述第一榨汁搅拌件9010固定设置在所述第二旋转轴901侧壁上且贯穿于固定滚筒900，所述第二榨汁搅拌件9020固定设置在所述第三旋转轴 902侧壁上且贯穿于固定滚筒900，所述第一搅拌刀片9031固定设置在所述第四旋转轴903的侧面上端，所述第二搅拌刀片9032固定设置在所述第四旋转轴903的侧壁中间位置处，所述第三搅拌刀片9033固定设置在所述第四旋转轴903的侧壁下端位置处，若干个所述第一搅拌颗粒9011沿竖直方向均匀固定设置在所述第一榨汁搅拌件9010的两侧壁上，若干个所述第二搅拌颗粒9021沿竖直方向均匀固定设置在所述第二榨汁搅拌件9020的两侧壁上，在使用过程中，使用者启动第二转动电机，第二转动电机的转动带动第二旋转轴901转动，第二旋转轴901带动第一连接齿轮转动，第一连接齿轮带动第二连接齿轮转动，第二连接齿轮带动第三旋转轴902转动，这样使得第二旋转轴 901与第三旋转轴902的转动速度不同，同时，第二旋转轴901在转动时能带动第一榨汁搅拌件9010转动，第三旋转轴902在转动时带动第二榨汁搅拌件 9020转动，这样使得第一榨汁搅拌件9010与第二榨汁搅拌件9020的转动速度不同，从而使得果肉在榨汁过程中搅拌的更加均匀，使得果肉能够被榨出更多的果汁，且第一榨汁搅拌件9010上设置有第一搅拌颗粒9011，第二榨汁搅拌件9020上设置有第二搅拌颗粒9021，且第一搅拌颗粒9011和第二搅拌颗粒9021在空间位置上交错分布，这样使得第一榨汁搅拌件9010和第二榨汁搅拌件9020在转动时能对果肉进行挤压，进一步提高果肉的出汁率，从而提高果汁的口感，进一步地，由于靠近第二工作腔7中间位置处的果肉受到的离心力作用最小，这样会使得果肉在第二工作腔7中间位置处底部会存在沉淀，使得果肉榨汁的效率较低，因此在本实施例中设置了第一搅拌刀片 9031、第二搅拌刀片9032和第三搅拌刀片9033，且所述第一搅拌刀片9031、第二搅拌刀片9032和第三搅拌

刀片9033的直径依次减少，这样就使得第四旋转轴903在转动时，能对沉淀在第二工作腔7中间位置处底部的果肉进行充分的搅拌混合，继续进行榨汁处理，从而提高果肉的出汁率。

[0030] 所述榨汁部件9还包括电磁导轨904、电磁滑块906、挤压块905、挤压刀粒9051、清理板9052，所述电磁导轨904固定设置在所述第一壳体5的侧壁内部底端，所述电磁滑块906可往复滑动地设置在所述电磁导轨904上，所述挤压块905固定设置在所述电磁滑块906上且位于第二工作腔7的侧壁上，所述挤压刀粒9051沿竖直方向均匀固定设置在所述挤压块905的侧表面上，所述清理板9052固定设置在所述挤压块905的下表面，所述挤压块905 通过伸缩板连接在第二工作腔7的侧壁上，在使用过程中，第一控制箱1会控制电磁滑块906沿着电磁导轨904进行往复滑动，在电磁滑块906的滑动过程中，电磁滑块906能带动挤压块905进行往复滑动，当挤压块905向下运动的过程中，挤压刀粒9051会对沉淀在第二工作腔7底部侧边的果肉进行挤压破碎，使得果肉的出汁率进一步得到提高，同时清理板9052会将吸附在第二工作腔7侧壁上的果肉刮下来，使得果肉在榨汁过程中得到充分的混合，同时也方便后续对榨汁机的清理，且挤压块905是通过伸缩板连接在第二工作腔7的侧壁上的，这样就使得挤压块905在能进行往复滑动的同时，对第二工作腔7能起到密封的效果。

[0031] 所述去核部件8还包括可往复推动地设置在所述第二壳体4中间位置处的去核推杆810、固定设置所述第二壳体4位于去核推杆810另一侧的去核收集腔811，在使用过程中，使用者可以推动去核推杆810，将夹持在第二夹持件809上的果核推入到去核收集腔811内，从而可以再放入另一个水蜜桃进行榨汁处理，从而使得设备可以连续进行工作，也方便对果核的收集。

[0032] 本设备的其他部分为现有技术故不在赘述。

[0033] 工作原理：

[0034] 在使用过程中，当需要对水蜜桃进行榨汁时，只需将洗净后的水蜜桃放入到第一工作腔6内，对水蜜桃进行去核处理，在去核处理过程中，使用者只需启动第一转动电机，第一转动电机带动第一旋转轴801转动，第一旋转轴801的转动使得螺旋刀片802对水蜜桃的果肉进行破碎，且螺旋刀片802 直径沿着第一旋转轴801的长度方向逐级增加，使得螺旋刀片802在对水蜜桃的果肉进行破碎时能切割的更全面，减少果核上残留的果肉，减少浪费，且第一工作腔6内部为倒圆锥形，使得从果核上切除的果肉能沿着斜面掉入到第二工作腔7内，当果核上的果肉被剔除后，果核从圆锥形的斜面上滑落，在滑落过程中，会使得第一连接弹簧805收缩，同时第一夹持件803向靠近连接块804的方向运动，从而使得果核掉入到第二夹持件809中，因为第二夹持件809是通过第二连接弹簧808弹性连接在安装盒806上的，这样使得第二夹持件809能夹持住大小不同的果核，当遇到较大的果核时，会使得第二连接弹簧808收缩，从而使得第二夹持809能将大小不同的果核所夹持住，这样就不需要人工进行去核，使得在对水蜜桃进行榨汁时更加简便，也避免了人工在对水蜜桃进行去核过程中造成果肉污染的问题；进一步的，第二夹持件809的斜面处设置有辅助刀片8092，且辅助刀片8092是通过扭簧8091 连接在第二夹持件809上的，这样就使得果核在挤压第二夹持件809时，辅助刀片8092会旋转，防止辅助刀片8092的刀尖与果核发生硬性碰撞，提高辅助刀片的使用寿命；进一步的，由于安装盒806通过第三连接弹簧807弹性设置在所述第一工作腔6的底部两侧，当榨汁部件9在对果肉进行榨汁处理时会使得整个设备进行抖动，而在抖动过程中，在第三连接弹簧807的作用下，会使得安装盒806进行抖动，安装盒806的抖动会

使得第二夹持件809 进行抖动，使得果核间断性地离开第二夹持件809，这样就使得辅助刀片8092 能间断性地刮削果核，使得果核上残留的果肉通过抖动产生的缝隙掉落到第二工作腔7内，进行榨汁处理，减少果肉的浪费；

[0035] 在使用过程中，使用者启动第二转动电机，第二转动电机的转动带动第二旋转轴901转动，第二旋转轴901带动第一连接齿轮转动，第一连接齿轮带动第二连接齿轮转动，第二连接齿轮带动第三旋转轴902转动，这样使得第二旋转轴901与第三旋转轴902的转动速度不同，同时，第二旋转轴901 在转动时能带动第一榨汁搅拌件9010转动，第三旋转轴902在转动时带动第二榨汁搅拌件9020转动，这样使得第一榨汁搅拌件9010与第二榨汁搅拌件9020的转动速度不同，从而使得果肉在榨汁过程中搅拌的更加均匀，使得果肉能够被榨出更多的果汁，且第一榨汁搅拌件9010上设置有第一搅拌颗粒9011，第二榨汁搅拌件9020上设置有第二搅拌颗粒9021，且第一搅拌颗粒9011和第二搅拌颗粒9021在空间位置上交错分布，这样使得第一榨汁搅拌件 9010和第二榨汁搅拌件9020在转动时能对果肉进行挤压，进一步提高果肉的出汁率，从而提高果汁的口感，进一步地，由于靠近第二工作腔7中间位置处的果肉受到的离心力作用最小，这样会使得果肉在第二工作腔7中间位置处底部会存在沉淀，使得果肉榨汁的效率较低，因此在本实施例中设置了第一搅拌刀片9031、第二搅拌刀片9032和第三搅拌刀片9033，且所述第一搅拌刀片9031、第二搅拌刀片9032和第三搅拌刀片9033的直径依次减少，这样就使得第四旋转轴903在转动时，能对沉淀在第二工作腔7中间位置处底部的果肉进行充分的搅拌混合，继续进行榨汁处理，从而提高果肉的出汁率；第一控制箱1会控制电磁滑块906沿着电磁导轨904进行往复滑动，在电磁滑块906的滑动过程中，电磁滑块906能带动挤压块905进行往复滑动，当挤压块905向下运动的过程中，挤压刀粒9051会对沉淀在第二工作腔7底部侧边的果肉进行挤压破碎，使得果肉的出汁率进一步得到提高，同时清理板 9052会将吸附在第二工作腔7侧壁上的果肉刮下来，使得果肉在榨汁过程中得到充分的混合，同时也方便后续对榨汁机的清理，且挤压块905是通过伸缩板连接在第二工作腔7的侧壁上，这样就使得挤压块905在能进行往复滑动的同时，对第二工作腔7能起到密封的效果；

[0036] 使用者可以推动去核推杆810，将夹持在第二夹持件809上的果核推入到去核收集腔811内，从而可以再放入另一个水蜜桃进行榨汁处理，从而使得设备可以连续进行工作，也方便对果核的收集。

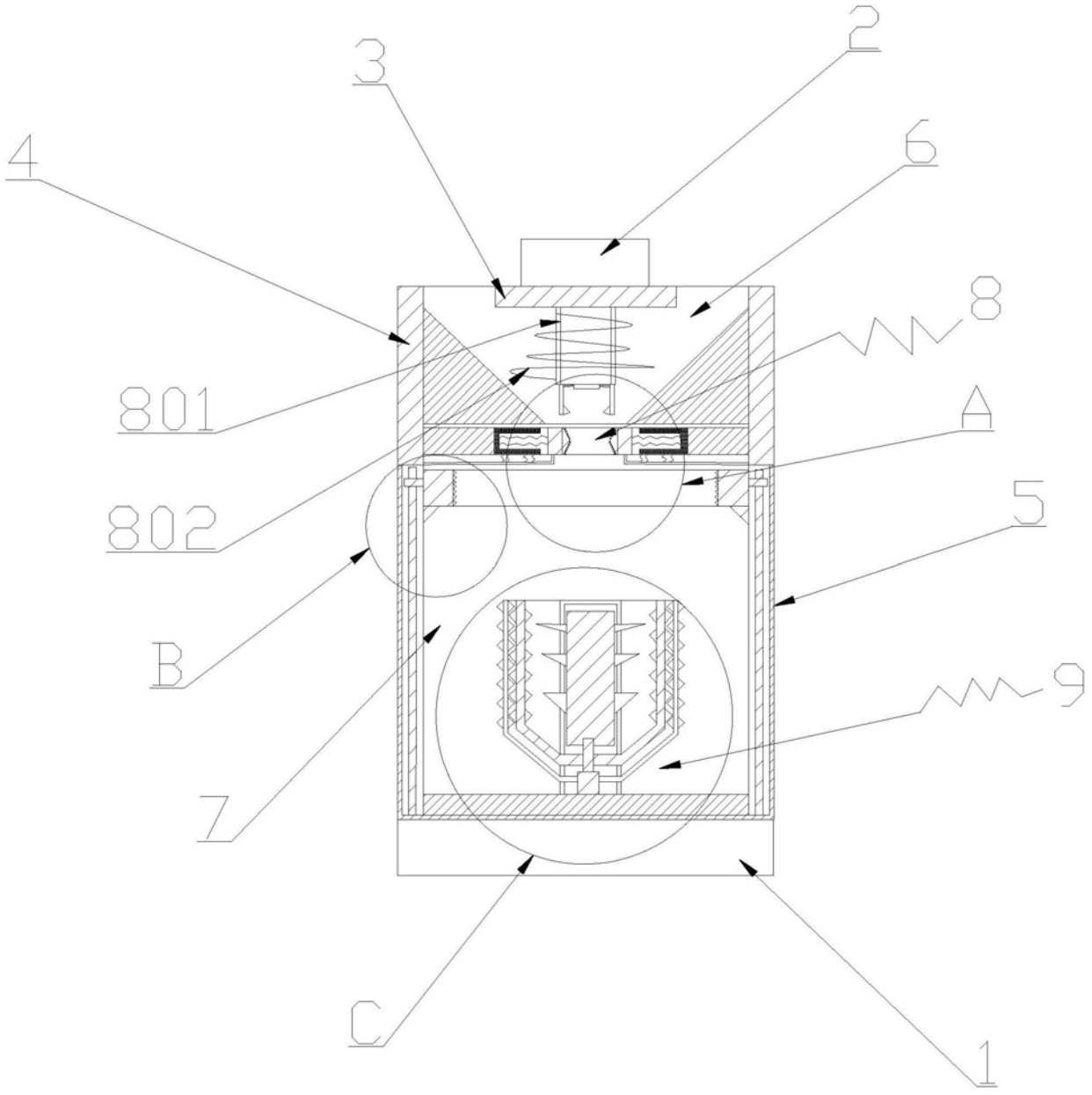

图1

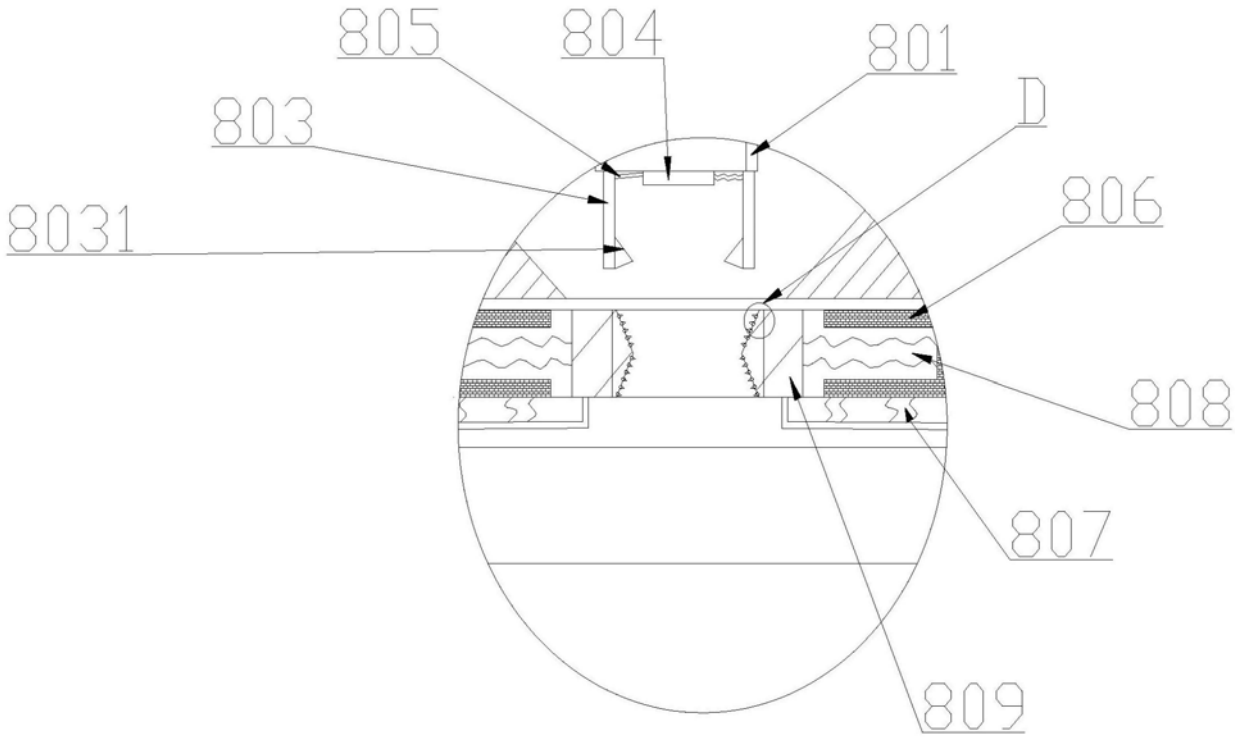

图2

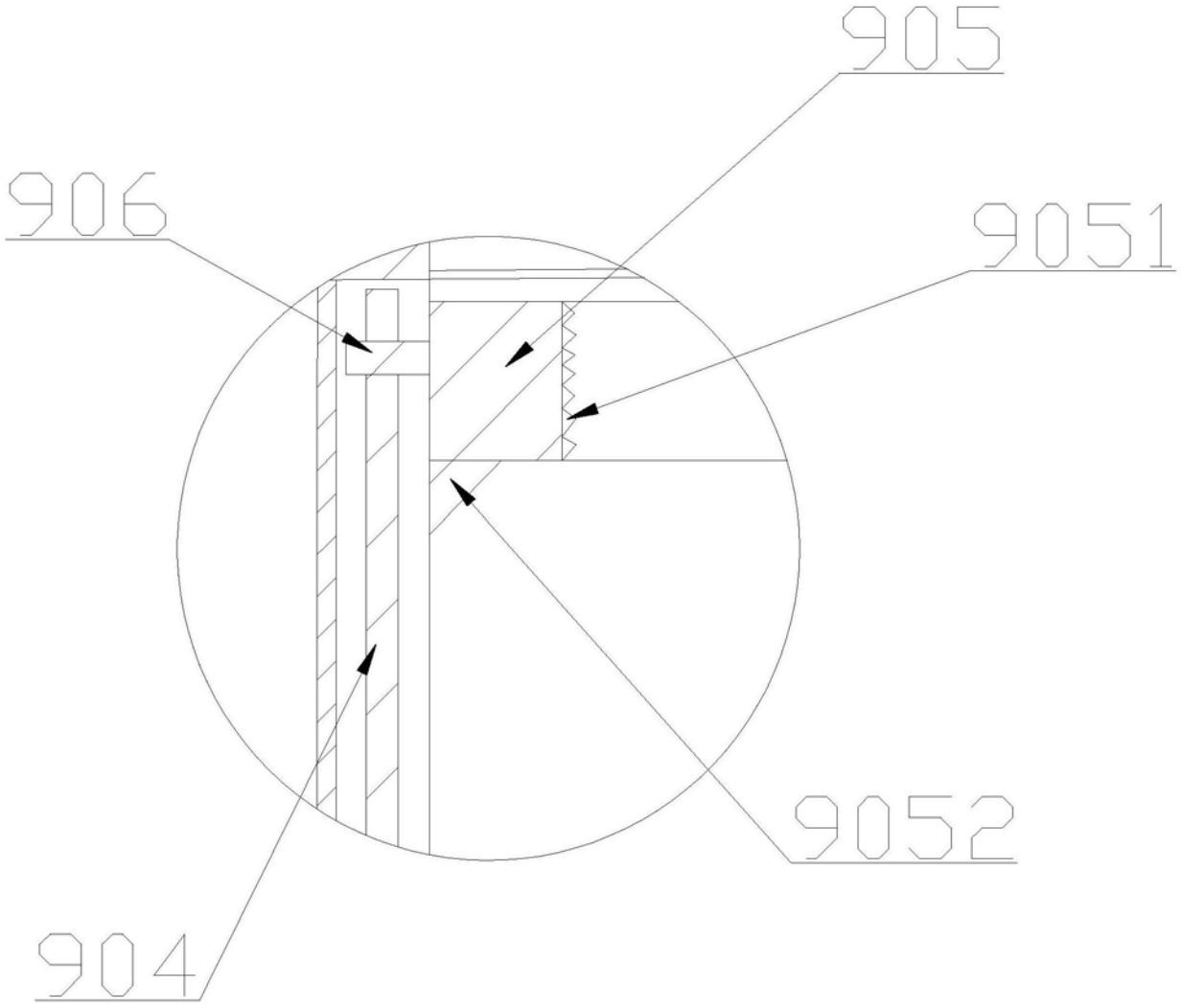

图3

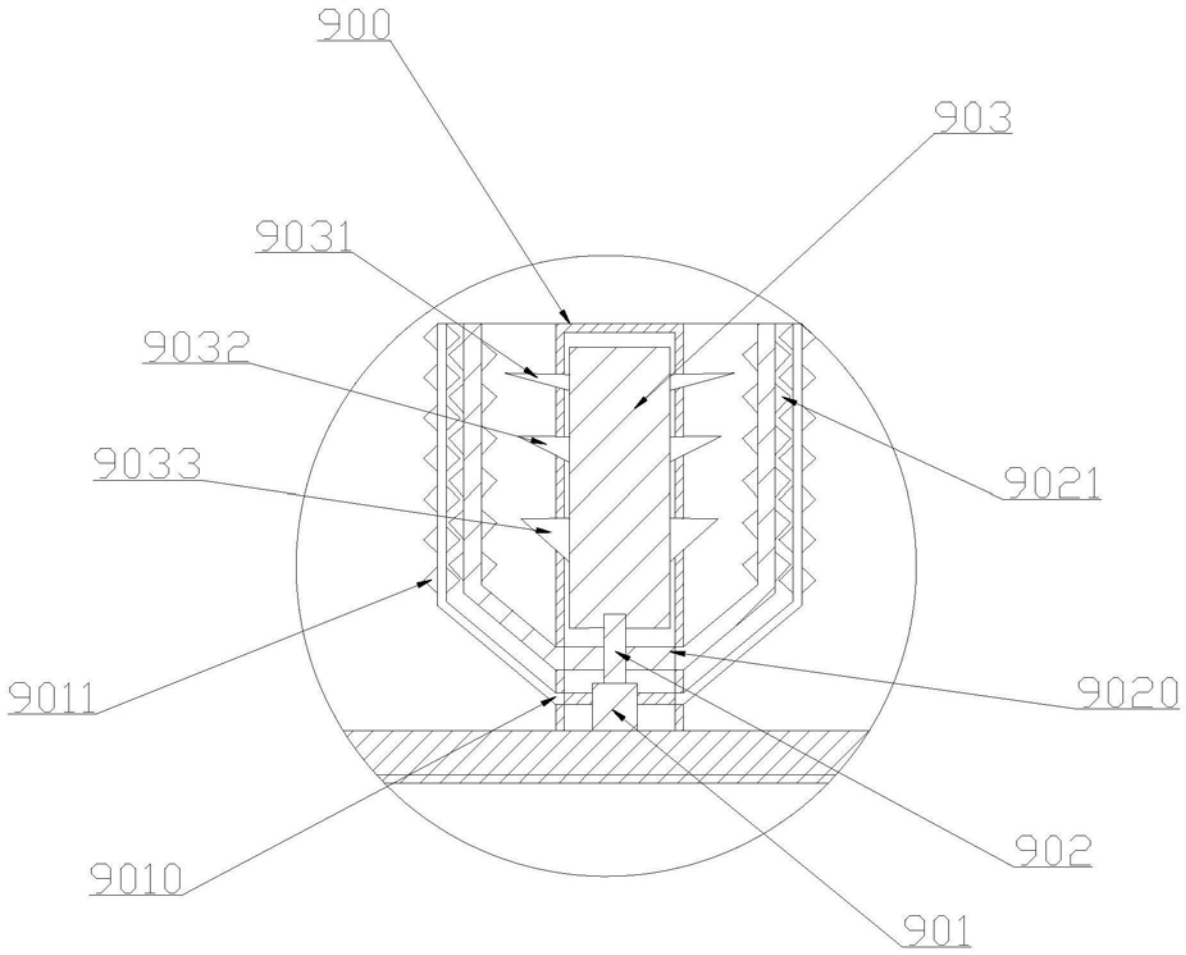
900
903
9031
9032
9033
9021
9011
9020
902
9010
901

图4

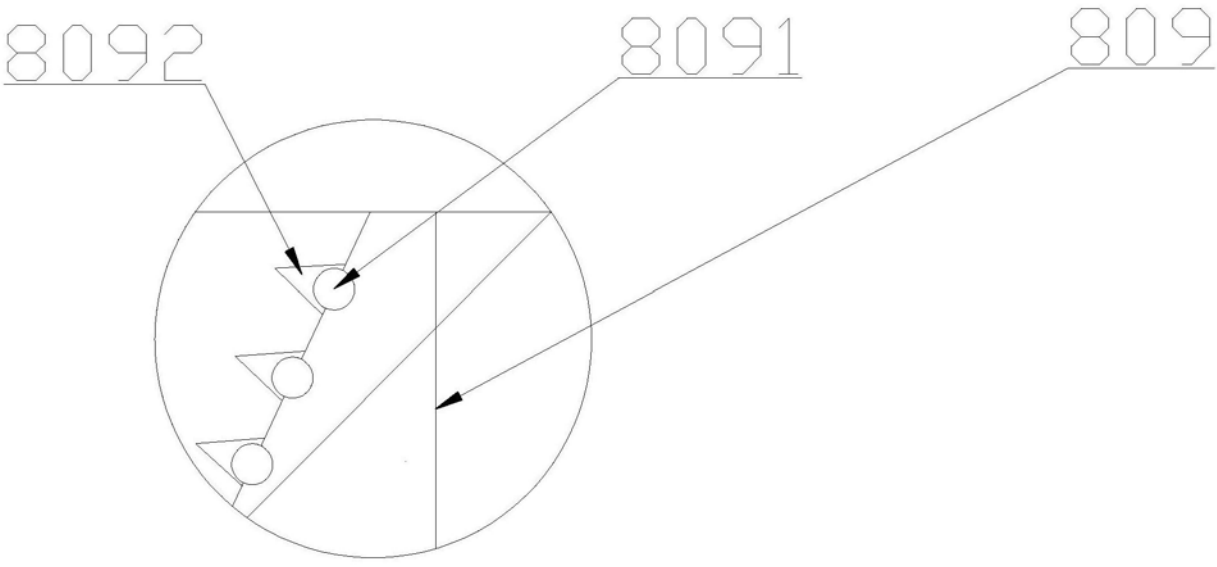
8092
8091
809

图5

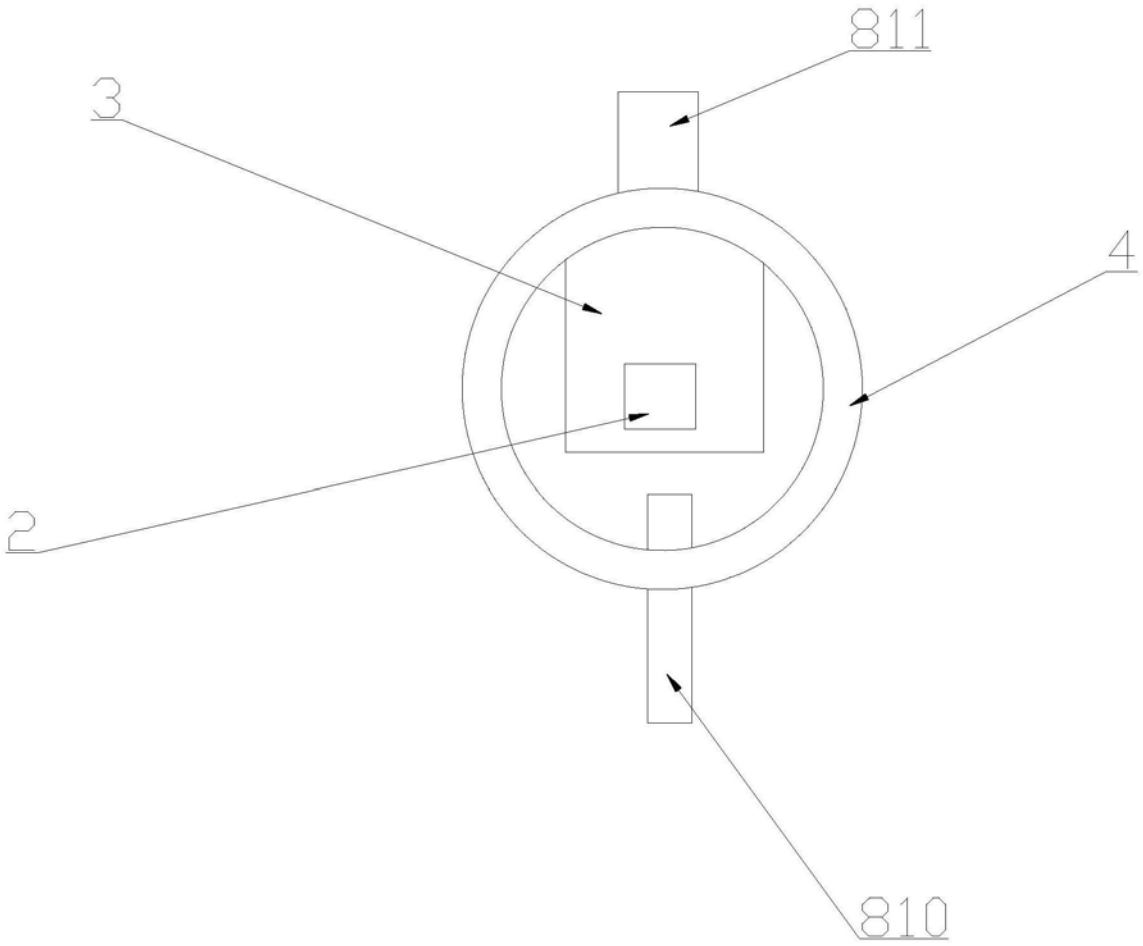

图6