(19)中华人民共和国国家知识产权局

(12)实用新型专利

(10)授权公告号 CN 209806034 U
(45)授权公告日 2019.12.17

(21)申请号 201920613954.8

(22)申请日 2019.04.29

(73)专利权人 深圳市冠旭电子股份有限公司
地址 518116 广东省深圳市龙岗区坪地街道高桥工业园东片区

(72)发明人 陈天武 吴海全 郭世文 余新 彭久高 师瑞文

(74)专利代理机构 深圳中一联合知识产权代理有限公司 44414
代理人 张全文

(51)Int.Cl.
H04R 1/10(2006.01)

权利要求书1页 说明书3页 附图5页

(54)实用新型名称

一种耳机耳壳结构及头戴耳机

(57)摘要

本实用新型适用于耳机技术领域，提供了一种耳机耳壳结构及头戴耳机，其中，耳机耳壳结构包括耳套、喇叭盖、喇叭与壳体，所述壳体内侧具有腔体，所述喇叭盖盖设于所述腔体的开口处，所述喇叭设置于所述腔体内，所述耳套嵌套在所述喇叭盖上，所述喇叭盖在靠近所述耳套的侧面的底端设置有弧形凸起，所述弧形凸起抵顶所述耳套以使所述耳套形成包点；头戴耳机包括上述耳机耳壳结构。本实用新型结构简单、成本低，能够有效提高佩戴头戴耳机的稳定性和舒适度。

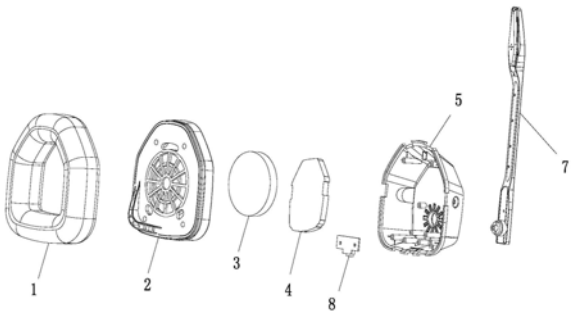

CN 209806034 U

1.一种耳机耳壳结构，其特征在于，包括耳套、喇叭盖、喇叭与壳体，所述壳体内侧具有腔体，所述喇叭盖盖设于所述腔体的开口处，所述喇叭设置于所述腔体内，所述耳套嵌套于所述喇叭盖上，所述喇叭盖在靠近所述耳套的侧面的底端设置有弧形凸起，所述弧形凸起抵顶所述耳套以使所述耳套形成包点。

2.如权利要求1所述的耳机耳壳结构，其特征在于，所述弧形凸起的弧度与所述喇叭盖底角的弧度相适应。

3.如权利要求1所述的耳机耳壳结构，其特征在于，所述弧形凸起的高度由中部到两端平滑降低。

4.如权利要求1所述的耳机耳壳结构，其特征在于，所述喇叭盖的边缘设有环形凹槽，所述耳套嵌套于所述环形凹槽内并与所述喇叭盖紧密配合。

5.如权利要求1所述的耳机耳壳结构，其特征在于，所述弧形凸起与所述喇叭盖一体成型。

6.如权利要求1所述的耳机耳壳结构，其特征在于，所述弧形凸起内设置有镂空结构。

7.如权利要求1至6任一项所述的耳机耳壳结构，其特征在于，所述喇叭盖通过紧固件与所述壳体固定连接。

8.如权利要求1至6任一项所述的耳机耳壳结构，其特征在于，所述耳套为皮革制件。

9.如权利要求1至6任一项所述的耳机耳壳结构，其特征在于，所述喇叭盖朝向所述喇叭的一侧设置有喇叭仓，所述喇叭嵌设于所述喇叭仓中。

10.一种头戴耳机，其特征在于，包括如权利要求1至9任一项所述的耳机耳壳结构。

一种耳机耳壳结构及头戴耳机

技术领域

[0001] 本实用新型涉及耳机技术领域，特别涉及一种耳机耳壳结构及头戴耳机。

背景技术

[0002] 耳机以佩戴的方式来区分主要有入耳式和头戴式等，其中，头戴式在使用过程中需要用左右两个耳壳夹住耳朵进行固定。市场上的头戴耳机为了提高其佩戴稳定性，往往是通过提高两个耳壳之间的压力，从而增大耳壳与人耳之间的静摩擦力来增强佩戴稳定性，由此带来的压力使得长时间佩戴头戴耳机，人耳会感到疼痛等不适感。

实用新型内容

[0003] 本实用新型的目的在于提供一种耳机耳壳结构，旨在解决上述头戴耳机挤压人耳压力过大而导致佩戴时稳定性差的技术问题。

[0004] 本实用新型是这样实现的，一种耳机耳壳结构，包括耳套、喇叭盖、喇叭与壳体，所述壳体内侧具有腔体，所述喇叭盖盖设于所述腔体的开口处，所述喇叭设置于所述腔体内，所述耳套嵌套于所述喇叭盖上，所述喇叭盖在靠近所述耳套的侧面的底端设置有弧形凸起，所述弧形凸起抵顶所述耳套以使所述耳套形成包点。

[0005] 在一个实施例中，所述弧形凸起的弧度与所述喇叭盖底角的弧度相适应。

[0006] 在一个实施例中，所述弧形凸起的高度由中部到两端平滑降低。

[0007] 在一个实施例中，所述喇叭盖的边缘设有环形凹槽，所述耳套嵌套于所述环形凹槽内并与所述喇叭盖紧密配合。

[0008] 在一个实施例中，所述弧形凸起与所述喇叭盖一体成型。

[0009] 在一个实施例中，所述弧形凸起内设置有镂空结构。

[0010] 在一个实施例中，所述喇叭盖通过紧固件与所述壳体固定连接。

[0011] 在一个实施例中，所述耳套为皮革制件。

[0012] 在一个实施例中，所述喇叭盖朝向所述喇叭的一侧设置有喇叭仓，所述喇叭嵌设于所述喇叭仓中。

[0013] 本实用新型的另一目的在于提供一种头戴耳机，包括以上所述的耳机耳壳结构。

[0014] 本实用新型提供的耳机耳壳结构及头戴耳机的有益效果在于：本实用新型采用的耳机耳壳结构，通过在耳套上设置一个包点来增强耳套和耳朵间的粘合性，具体通过在喇叭盖靠近耳套的侧面的底端设置有弧形凸起，从内部支撑起耳套，在耳套上形成符合人耳工程学的包点，进而提高头戴耳机佩戴时的稳定性与舒适性。

附图说明

[0015] 为了更清楚地说明本实用新型实施例中的技术方案，下面将对实施例中所需要使用的附图作简单地介绍，显而易见地，下面描述中的附图仅仅是本实用新型的一些实施例，对于本领域普通技术人员来讲，在不付出创造性劳动的前提下，还可以根据这些附图获得

其他的附图。

[0016] 图1是本实用新型实施例提供的耳机耳壳结构的爆炸结构示意图；

[0017] 图2是本实用新型实施例提供的喇叭盖的立体结构示意图一；

[0018] 图3是本实用新型实施例提供的喇叭盖的立体结构示意图二；

[0019] 图4是本实用新型实施例提供的喇叭盖的立体结构示意图三；

[0020] 图5是本实用新型实施例提供的壳体的正视图；

[0021] 图6是本实用新型实施例提供的头戴耳机的爆炸结构示意图；

[0022] 图7是本实用新型实施例提供的头戴耳机的立体结构示意图；

[0023] 图8是本实用新型实施例提供的头戴耳机的剖视图；

[0024] 图9是本实用新型实施例提供的头戴耳机的立体图。

[0025] 上述附图所涉及的标号明细如下：

[0026] 1-耳套； 2-喇叭盖；

[0027] 21-弧形凸起； 22-喇叭仓；

[0028] 23-环形凹槽； 24-连接柱；

[0029] 211-镂空结构 3-喇叭；

[0030] 4-盖板； 5-壳体；

[0031] 51-腔体； 52-第一固定柱；

[0032] 53-第二固定柱； 6-包点；

[0033] 7-咪杆； 8-PCB板；

[0034] 9-头带。

具体实施方式

[0035] 为了使本实用新型的目的、技术方案及优点更加清楚明白，以下结合附图及实施例，对本实用新型进行进一步详细说明。应当理解，此处所描述的具体实施例仅用以解释本实用新型，并不用于限定本实用新型。

[0036] 需说明的是，当部件被称为“固定于”或“设置于”另一个部件，它可以直接或者间接位于该另一个部件上。当一个部件被称为“连接于”另一个部件，它可以是直接或者间接连接至该另一个部件上。术语“上”、“下”、“左”、“右”、“前”、“后”、“竖直”、“水平”、“顶”、“底”、“内”、“外”等指示的方位或位置为基于附图所示的方位或位置，仅是为了便于描述，不能理解为对本技术方案的限制。术语“第一”、“第二”仅用于便于描述目的，而不能理解为指示或暗示相对重要性或者隐含指明技术特征的数量。“多个”的含义是两个或两个以上，除非另有明确具体的限定。

[0037] 为了说明本实用新型所述的技术方案，以下结合具体附图及实施例进行详细说明。

[0038] 请一并参阅图1、图2、图7和图8，本实用新型实施例提供的耳机耳壳结构包括耳套1、喇叭盖2、喇叭3与壳体5，其中，壳体5内侧具有腔体51，喇叭盖2盖设于腔体51的开口处，喇叭3设置于腔体51内，耳套1嵌套于喇叭盖2上，喇叭盖2在靠近耳套1的侧面的底端设置有弧形凸起21，弧形凸起21抵顶耳套1以使耳套1形成包点6。在本实施例中，耳套1是由皮革材料制成，在喇叭盖2上设置弧形凸起21，进而可以从耳套1内部支撑起耳套1，以在耳套1上形

成符合人耳工程学的包点6，从而增强耳套和耳朵间的粘合性，提高佩戴时的稳定性与舒适性。

[0039] 在一个实施例中，如图4和图7所示，弧形凸起21的弧度与喇叭盖2的底角的弧度相适应，并沿着喇叭盖2的底角的两条边延伸，进而能够在耳套1的底角形成一个半包围的弧形的包点6，有效的包裹住人耳，增强佩戴时的稳定性。

[0040] 在一个实施例中，如图4所示，弧形凸起21的高度由中部到两端平滑降低，其符合人耳工程学，在确保提高佩戴稳定性的同时，不对人耳造成不必要的压迫，提高佩戴时的舒适性。

[0041] 在一个实施例中，如图1和图2所示，在喇叭盖2的边缘开设有环形凹槽23，耳套1嵌套于环形凹槽23内，并与喇叭盖2紧密配合。在本实施例中，耳套1的连接方式简单且能够与喇叭盖2贴合严密，使弧形凸起21能将耳套1支撑起包点6，增强了佩戴稳定性。

[0042] 在一个实施例中，如图4所示，弧形凸起21与喇叭盖2一体成型，如弧形凸起21与喇叭盖2采用同一种材料一体成型，以简化结构并节约成本。

[0043] 在一个实施例中，如图4所示，在弧形凸起21内设置有镂空结构211，以减小耳机整体的重量，使得用户佩戴时更加舒适。

[0044] 在一个实施例中，如图3、图5和图7所示，喇叭盖2通过紧固件与壳体5固定连接。具体地，在喇叭盖2朝向壳体5的一侧设置有多个连接柱24，相应地，在壳体5的腔体51的对应位置设第一固定柱52，紧固件的一端穿过连接柱24后固定于对应的第一固定柱52上。其中，紧固件包括但不限于采用螺丝等。在本实施例中，连接柱24的个数与第一固定柱52的个数相同，具体可为两个、三个、四个或更多个。

[0045] 在一个实施例中，耳套1为皮革制件，材质柔软，使得弧形凸起21支撑更易成型，且用户佩戴时更加舒适。可以理解的是，在其它实施例中，耳套1也可以由其它软性材料制成。

[0046] 在一个实施例中，如图3所示，在喇叭盖2朝向喇叭3的一侧设置有喇叭仓22，喇叭3嵌设于喇叭仓22中。在本实施例中，喇叭仓22的形状与喇叭3的形状匹配，通过在喇叭盖2上设喇叭仓22，能够简单有效的固定喇叭3的位置，节省空间。其中，上述连接柱24沿喇叭仓22的周缘设置。

[0047] 如图6至图9所示，本实用新型实施例的另一目的在于提供一种头戴耳机，其包括如上任意一个实施例所说的耳机耳壳结构，该头戴耳机还包括盖板4、咪杆7、PCB板8和头带9。本实施例的头戴耳机的装配过程如下：按上述连接方式固定好耳机耳壳结构后，将PCB板7固定在壳体5下端的第二固定柱53上(如图5所示)，咪杆4转动连接在壳体5远离喇叭盖2的一侧上，盖板4设置在壳体5的腔体51内；最后，将耳机耳壳结构装配在头带上，组成完整的头戴耳机。

[0048] 以上所述仅为本实用新型的可选实施例而已，并不用以限制本实用新型，凡在本实用新型的精神和原则之内所作的任何修改、等同替换和改进等，均应包含在本实用新型的保护范围之内。

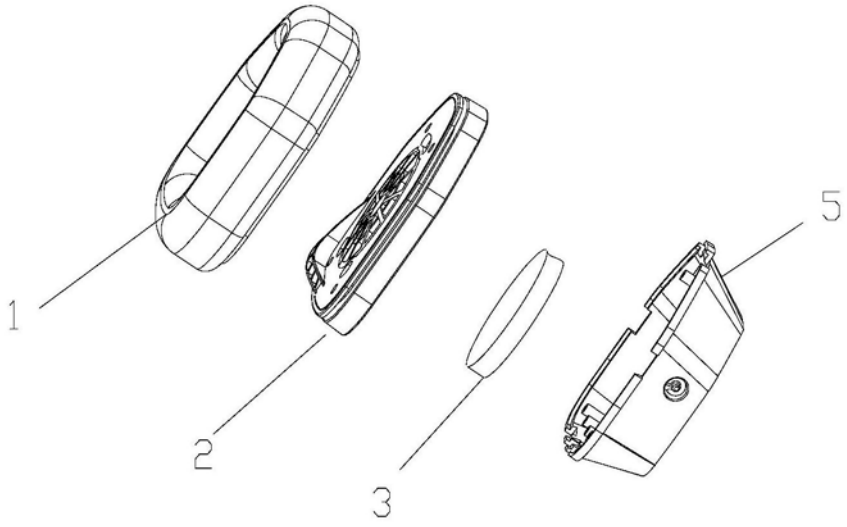

图1

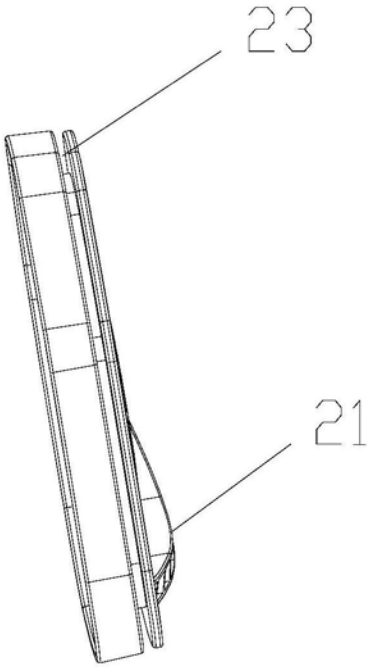

图2

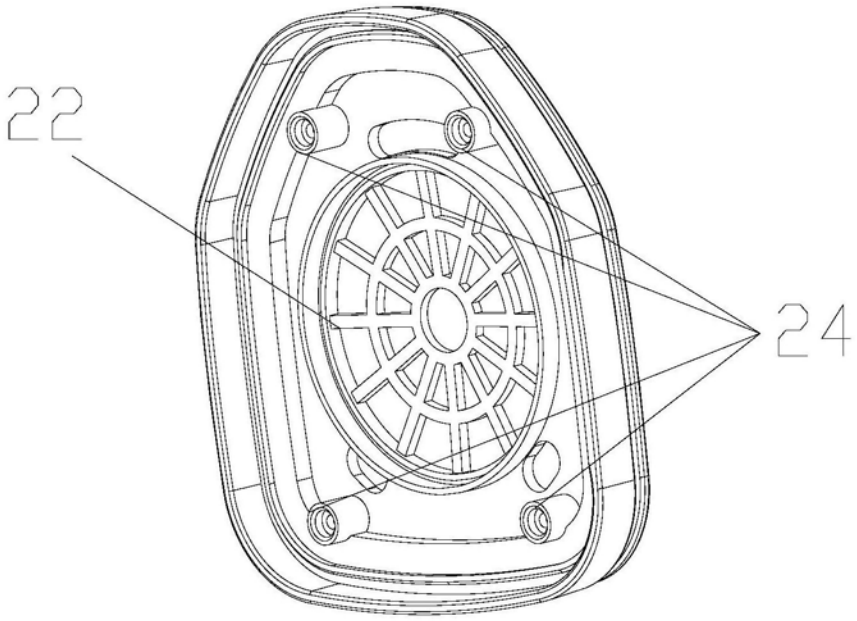

图3

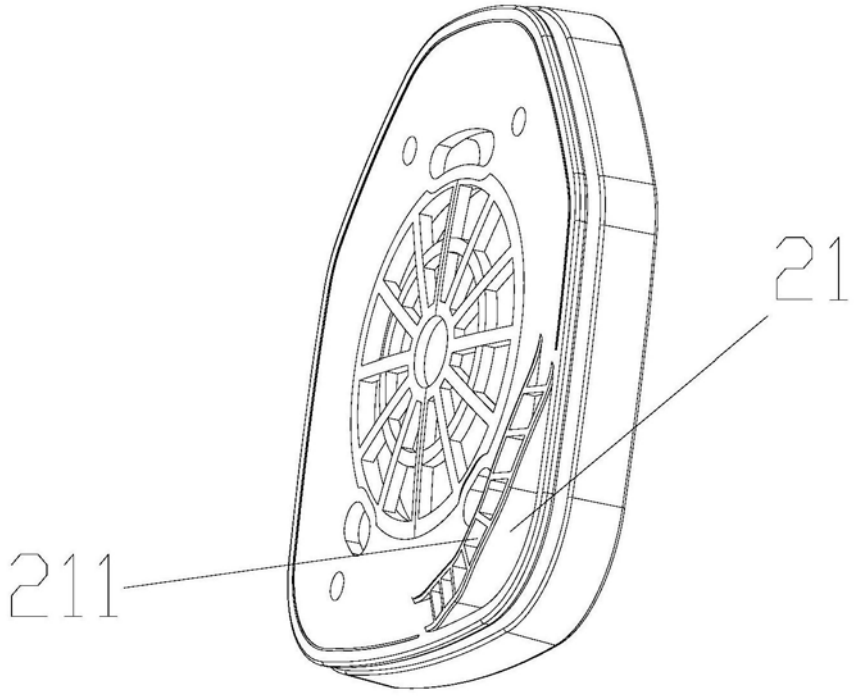

图4

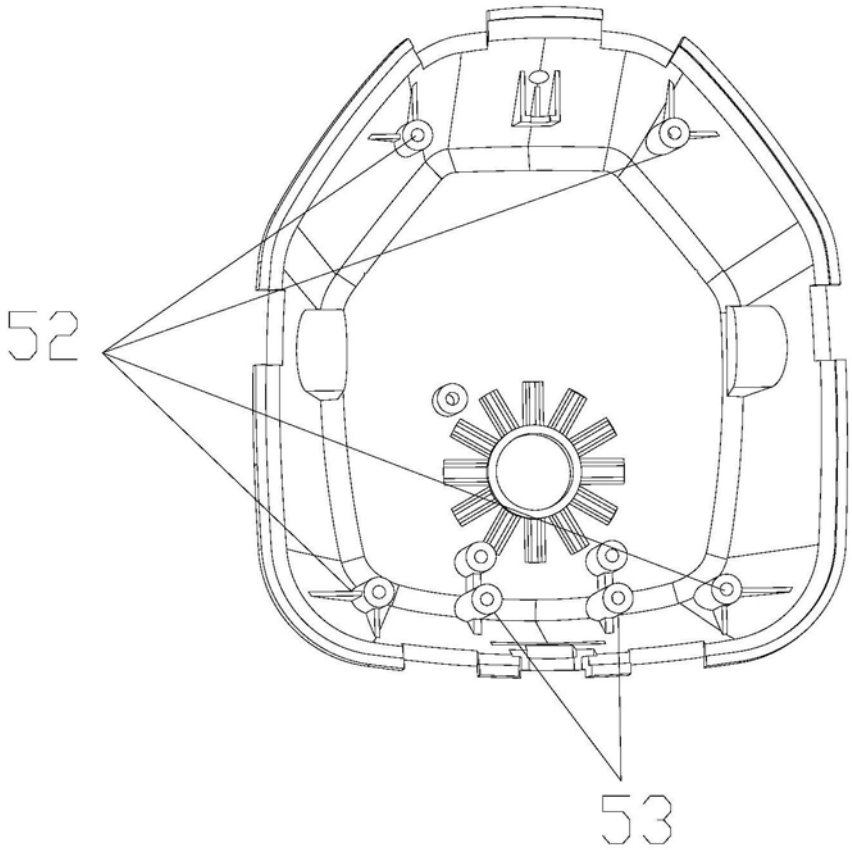

图5

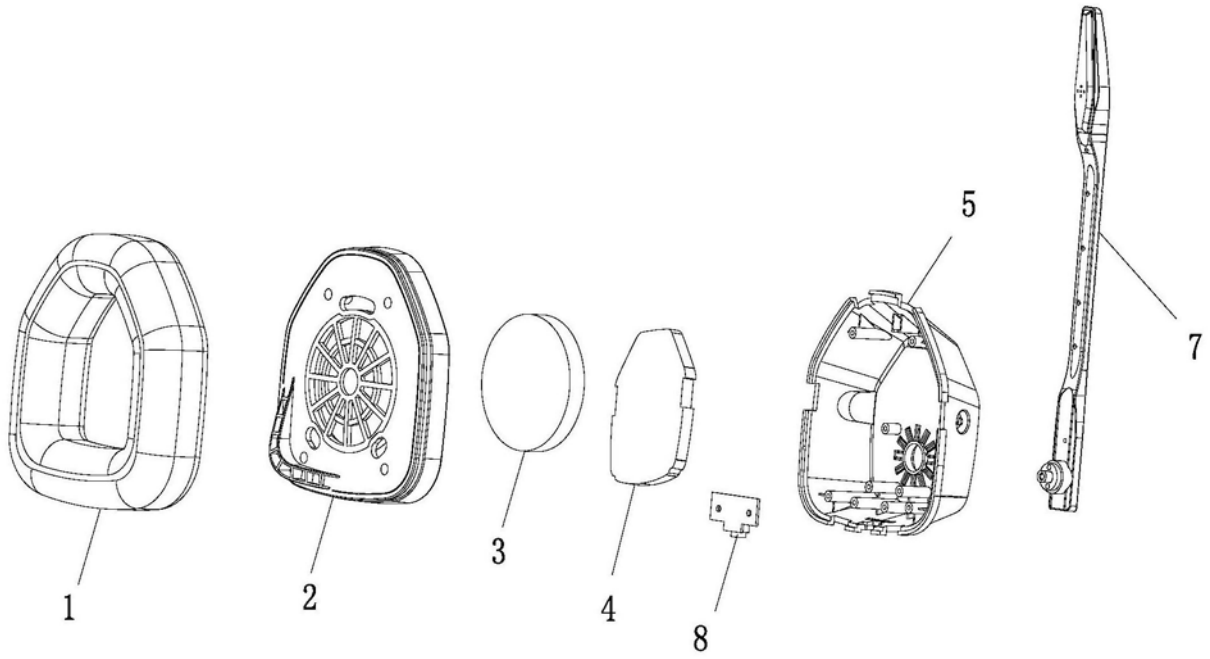

图6

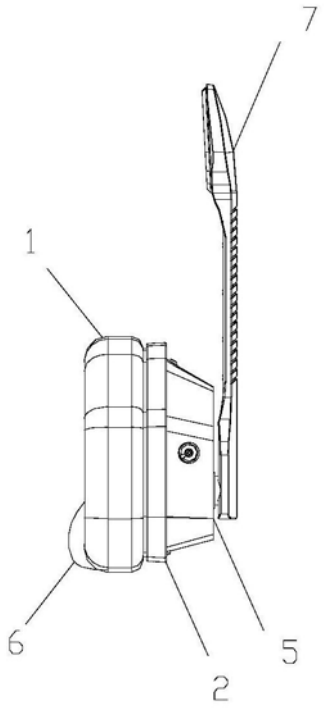

图7

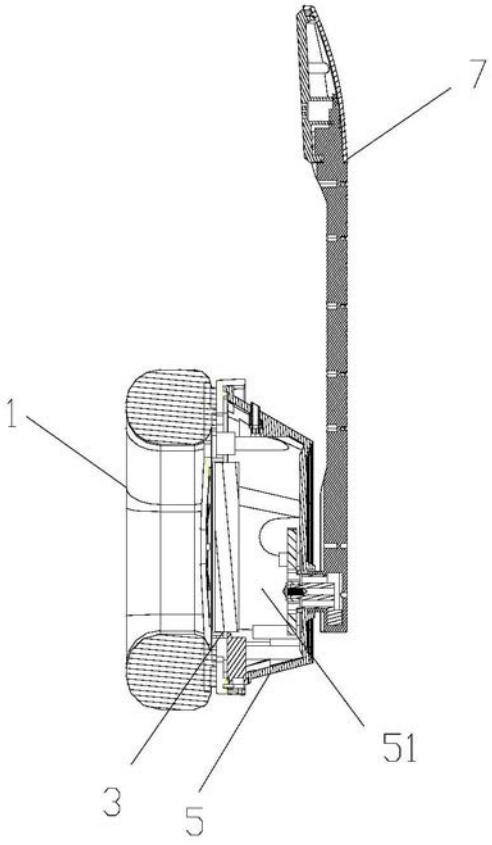

图8

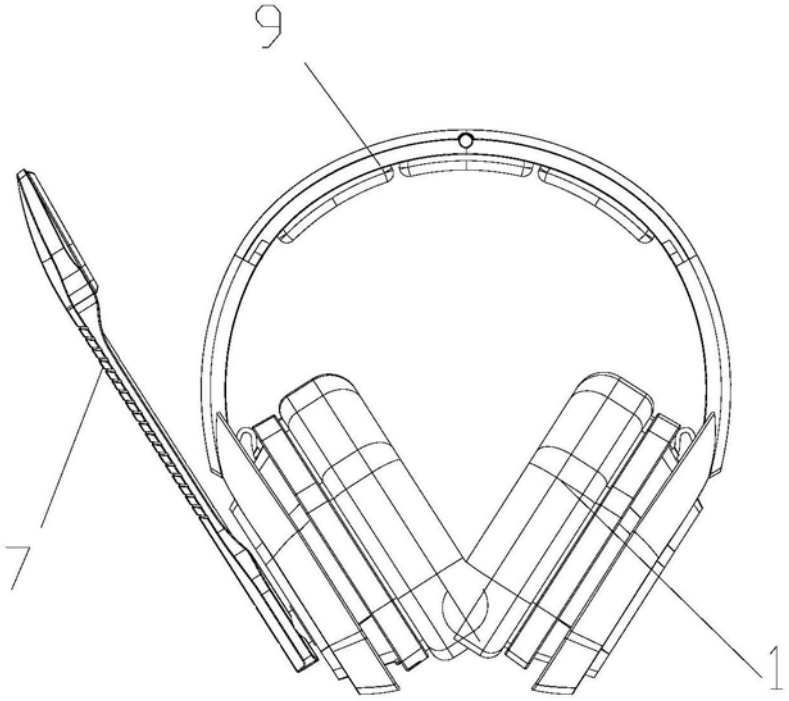

图9