(19)中华人民共和国国家知识产权局

(12)实用新型专利

(10)授权公告号 CN 215062721 U
(45)授权公告日 2021.12.07

(21)申请号 202121336648.8

(22)申请日 2021.06.16

(73)专利权人 陈金辉
地址 318020 浙江省台州市黄岩区头陀镇洪屿村196号

(72)发明人 陈金辉

(74)专利代理机构 台州市凯锐专利代理事务所(普通合伙) 33300
代理人 刘宁宁 庞雅枫

(51)Int.Cl.
F24F 8/26(2021.01)
F24F 13/20(2006.01)

权利要求书1页 说明书3页 附图4页

(54)实用新型名称

一种医用空气净化装置

(57)摘要

本实用新型公开了空气净化领域的一种医用空气净化装置,包括主体及连接在主体一端的盖体,所述支座左侧的上方固定设置有电源接口,所述支座的上端固定安装有主体,所述支座与主体相适配,所述电源接口位于主体的内侧,所述主体的内部固定设置有臭氧聚攒层,所述臭氧聚攒层内部的下端固定安装有微型臭氧发生器,所述微型臭氧发生器的左右两端固定安装有侧边漏风固定撑板,该新型室内空气净化装置,该净化器配合臭氧可以有效的提高空气中的含氧量,将网板设置为抽拉式,抽拉式的网板的设计便于随时取出,一体式的净化单元的设计使得装置的组装非常便捷,结构稳定,包含两个灯板,可以实现对流过装置的空气进行两次的净化杀菌,杀菌效果佳。

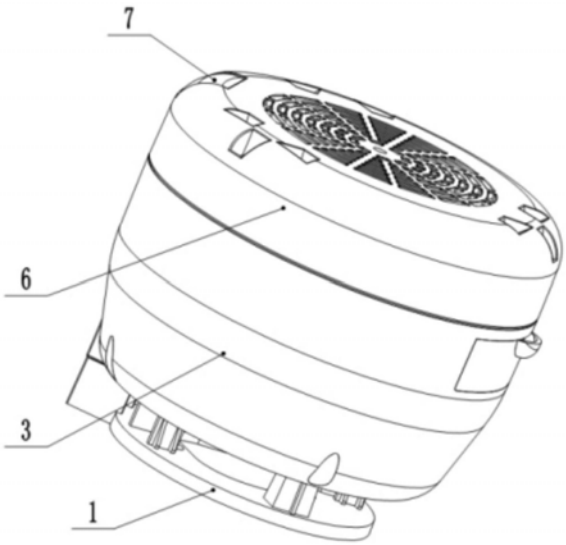

CN 215062721 U

1.一种医用空气净化装置，包括支座(1)，其特征在于：所述支座(1)左侧的上方固定设置有电源接口(2)，所述支座(1)的上端固定安装有主体(3)，所述支座(1)与主体(3)相适配，所述电源接口(2)位于主体(3)的内侧，所述主体(3)的内部固定设置有臭氧聚攒层(31)，所述臭氧聚攒层(31)内部的下端固定安装有微型臭氧发生器(32)，所述微型臭氧发生器(32)的左右两端固定安装有侧边漏风固定撑板(33)。

2.根据权利要求1所述的一种医用空气净化装置，其特征在于：所述侧边漏风固定撑板(33)与微型臭氧发生器(32)固定连接，所述侧边漏风固定撑板(33)与主体(3)固定连接，所述臭氧聚攒层(31)的上方固定安装有风机(4)。

3.根据权利要求2所述的一种医用空气净化装置，其特征在于：所述风机(4)的上方固定设置有净化单元(5)，所述净化单元(5)的左端固定安装有左壳体(51)，所述左壳体(51)上端的右侧固定设置有第一灯板(52)，所述第一灯板(52)的内部固定设置有第一灯珠(521)。

4.根据权利要求3所述的一种医用空气净化装置，其特征在于：所述第一灯板(52)的上方固定设置有二氧化钛陶瓷板(53)，所述第一灯板(52)的下方活动设置抽拉盒(54)，所述抽拉盒(54)的内部固定安装有网板(55)，所述净化单元(5)的右端固定安装有右壳体(56)，所述右壳体(56)与左壳体(51)相适配。

5.根据权利要求4所述的一种医用空气净化装置，其特征在于：所述净化单元(5)的上方固定安装有盖体(6)，所述盖体(6)与左壳体(51)、右壳体(56)相适配。

6.根据权利要求5所述的一种医用空气净化装置，其特征在于：所述盖体(6)内侧的上端固定安装有按钮开关(7)，所述盖体(6)的内侧固定安装有第二灯板(8)，所述第二灯板(8)的内侧固定设置有第二灯珠(81)。

一种医用空气净化装置

技术领域

[0001] 本实用新型涉及空气净化领域，具体是一种医用空气净化装置。

背景技术

[0002] 随着人们的环保意识的增强，对于医院、居所、办公等室内场所的空气质量也提出了更高的要求，空气净化装置能够吸附、分解或转化各种空气污染物，有效提高空气清洁度，空气净化器又称“空气清洁器”、空气清新机、净化器，是指能够吸附、分解或转化各种空气污染物(一般包括PM2.5、粉尘、花粉、异味、甲醛之类的装修污染、细菌、过敏原等)，有效提高空气清洁度的产品，主要分为家用、商用、工业、医用，空气净化器中有多种不同的技术和介质，使它能够向用户提供清洁和安全的空气。

[0003] 现有的空气净化装置只能够对空气进行简单的净化，功能单一，且净化的效果不够理想，如何设计一种医用空气净化装置，实现利用臭氧技术并将装置应用于医院内，对于净化医院环境，帮助患者消炎、杀菌、抗病毒、调节身体免疫力也具有重大意义，实现多种污染物的高效祛除，对于营造健康的家居、工作环境意义重大。因此，本领域技术人员提供了一种医用空气净化装置，以解决上述背景技术中提出的问题。

实用新型内容

[0004] 本实用新型的目的在于提供一种医用空气净化装置，以解决上述背景技术中提出的问题。

[0005] 为实现上述目的，本实用新型提供如下技术方案：一种医用空气净化装置，包括主体及连接在主体一端的盖体，所述支座左侧的上方固定设置有电源接口，所述支座的上端固定安装有主体，所述支座与主体相适配，所述电源接口位于主体的内侧，所述主体的内部固定设置有臭氧聚攒层，所述臭氧聚攒层内部的下端固定安装有微型臭氧发生器，所述微型臭氧发生器的左右两端固定安装有侧边漏风固定撑板。

[0006] 作为本实用新型进一步的方案：所述侧边漏风固定撑板与微型臭氧发生器固定连接，所述侧边漏风固定撑板与主体固定连接，所述臭氧聚攒层的上方固定安装有风机，其中风机将室内空气吸入装置后，该吸入的空气还夹带底部臭氧发生器产生的臭氧，臭氧在风机的作用下将被吹入到空气中，臭氧来到空气中可以提高空气中的含氧量，以此可以有效的提高身体的供氧量。

[0007] 作为本实用新型再进一步的方案：所述风机的上方固定设置有净化单元，所述净化单元的左端固定安装有左壳体，所述左壳体上端的右侧固定设置有第一灯板，所述第一灯板的内部固定设置有第一灯珠。

[0008] 作为本实用新型再进一步的方案：所述第一灯板的上方固定设置有二氧化钛陶瓷板，所述第一灯板的下方活动设置抽拉盒，所述抽拉盒的内部固定安装有网板，所述净化单元的右端固定安装有右壳体，所述右壳体与左壳体相适配。

[0009] 作为本实用新型再进一步的方案：所述净化单元的上方固定安装有盖体，所述盖

体与左壳体、右壳体相适配。

[0010] 作为本实用新型再进一步的方案：所述盖体内侧的上端固定安装有按钮开关，所述盖体的内侧固定安装有第二灯板，所述第二灯板的内侧固定设置有第二灯珠。

[0011] 与现有技术相比，本实用新型的有益效果是：

[0012] 1、本实用新型中，通过将零散的净化部件整合在一起，形成一个全新的、紧凑的净化装置，该净化装置在保留一般净化装置功能性部件的基础上，在底部增设有臭氧发生装置，该小型臭氧发生器产生的臭氧会跟随风机顺利传输到空气中，对空气进行净化，该净化器配合臭氧可以有效的提高净化空气中的含氧量，可以有效的提高身体的供氧量，以此该装置具有消炎、杀菌、抗病毒、调节身体免疫力、加强体内微循环等作用，提高身体供氧量，并且还可以帮助一些身体局部组织提高含氧量，同样还可以刺激体内非肽类物质增多，从而帮助缓解、氧化体内的疼痛物质，从医学角度考虑，该臭氧治疗多用于腰椎间盘突出、痛风性关节炎、骨性关节病和一些女性患者的妇科疾病，可以有效的助于这一类患者恢复身体健康。

[0013] 2、本实用新型中，通过将网板设置为抽拉式，抽拉式的网板的设计便于随时取出，随时取出网板以便于更换。

[0014] 3、本实用新型中，一体式的净化单元的设计使得装置的组装非常便捷，结构稳定，装置包含两个灯板，可以实现对流过装置的空气进行两次的净化杀菌，杀菌效果佳。

附图说明

[0015] 图1为本实用新型的结构示意图；

[0016] 图2为本实用新型中净化装置的爆炸结构示意图；

[0017] 图3为本实用新型中净化装置背面的爆炸结构示意图；

[0018] 图4为本实用新型中臭氧发生装置立体的结构示意图。

[0019] 图中：1、支座；2、电源接口；3、主体；31、臭氧聚攒层；32、微型臭氧发生器；33、侧边漏风固定撑板；4、风机；5、净化单元；51、左壳体；52、第一灯板；521、第一灯珠；53、二氧化钛陶瓷板；54、抽拉盒；55、网板；56、右壳体；6、盖体；7、按钮开关；8、第二灯板；81、第二灯珠。

具体实施方式

[0020] 下面将结合本实用新型实施例中的附图，对本实用新型实施例中的技术方案进行清楚、完整地描述，显然，所描述的实施例仅仅是本实用新型一部分实施例，而不是全部的实施例。基于本实用新型中的实施例，本领域普通技术人员在没有做出创造性劳动前提下所获得的所有其他实施例，都属于本实用新型保护的范围。

[0021] 请参阅图1～4，本实用新型实施例中，一种医用空气净化装置，包括主体3及连接在主体3一端的盖体6，支座1左侧的上方固定设置有电源接口2，支座1的上端固定安装有主体3，支座1与主体3相适配，电源接口2位于主体3的内侧，主体3的内部固定设置有臭氧聚攒层31，臭氧聚攒层31内部的下端固定安装有微型臭氧发生器32，微型臭氧发生器32的左右两端固定安装有侧边漏风固定撑板33，该净化装置在保留一般净化装置功能性部件的基础上，在底部增设有臭氧发生装置，该小型臭氧发生器产生的臭氧会跟随风机4顺利传输到空气中，对空气进行净化，该净化器配合臭氧可以有效的提高净化空气中的含氧量，可以有效

的提高身体的供氧量，以此该装置具有消炎、杀菌、抗病毒、调节身体免疫力、加强体内微循环等作用。

[0022] 其中，侧边漏风固定撑板33与微型臭氧发生器32固定连接，侧边漏风固定撑板33与主体3固定连接，臭氧聚攒层31的上方固定安装有风机4，风机4的上方固定设置有净化单元5，一体式的净化单元5的设计使得装置的组装非常便捷，结构稳定，净化单元5的左端固定安装有左壳体51，左壳体51上端的右侧固定设置有第一灯板52，第一灯板52的内部固定设置有第一灯珠521，(第一灯珠521可以是3535无机封装的UVC灯珠及2835硅胶模顶封装的UVC灯珠，3535无机封装的UVC灯珠可以起到直接杀菌作用，也起到催化光触媒作用，同时可以分解光触媒吸附的有害物质，2835硅胶模顶封装的UVC灯珠主要起到催化光触媒作用，起到除异味、降解甲醛、杀菌作用)，第一灯板52的上方固定设置有二氧化钛陶瓷板53，第一灯板52的下方活动设置抽拉盒54，抽拉盒54的内部固定安装有网板55，将网板55设置为抽拉式，抽拉式的网板55的设计便于随时取出，随时取出网板55以便于更换，净化单元5的右端固定安装有右壳体56，右壳体56与左壳体51相适配。

[0023] 净化单元5的上方固定安装有盖体6，盖体6与左壳体51、右壳体56相适配，盖体6内侧的上端固定安装有按钮开关7，盖体6的内侧固定安装有第二灯板8，第二灯板8的内侧固定设置有第二灯珠81(第二灯珠81可以是2835封装的405波长灯珠，起到氧化杀菌的作用，同时起到直观的指示作用)，装置包含两个灯板，可以实现对流过装置的空气进行两次的净化杀菌，杀菌效果佳。

[0024] 本实用新型的工作原理是：通过按钮开关7打开净化装置，使得净化装置工作，风机4将室内空气吸入装置内，空气先通过网板55的作用，过滤掉气体中含有的粉尘等颗粒状杂质，之后，第一灯珠521对通过的气体进行第一次的直接杀菌作用，并促进二氧化钛陶瓷板53对气流中的污染物进行降解、吸附，最后，气流由盖体6的通孔处排出，在排出前，第二灯珠81对气流进行二次的氧化杀菌作用，杀菌效率高，使得室内环境得到大幅度的改善，其中风机4将室内空气吸入装置后，该吸入的空气还夹带底部臭氧发生器产生的臭氧，臭氧在风机4的作用下将被吹入到空气中，臭氧来到空气中可以提高空气中的含氧量，以此可以有效的提高身体的供氧量，该装置具有消炎、杀菌、抗病毒、调节身体免疫力、加强体内微循环等作用，提高身体供氧量，并且还可以帮助一些身体局部组织提高含氧量，同样还可以刺激体内非肽类物质增多，从而帮助缓解、氧化体内的疼痛物质。

[0025] 以上所述，仅为本实用新型较佳的具体实施方式，但本实用新型的保护范围并不局限于此，任何熟悉本技术领域的技术人员在本实用新型揭露的技术范围内，根据本实用新型的技术方案及其实用新型构思加以等同替换或改变，都应涵盖在本实用新型的保护范围之内。

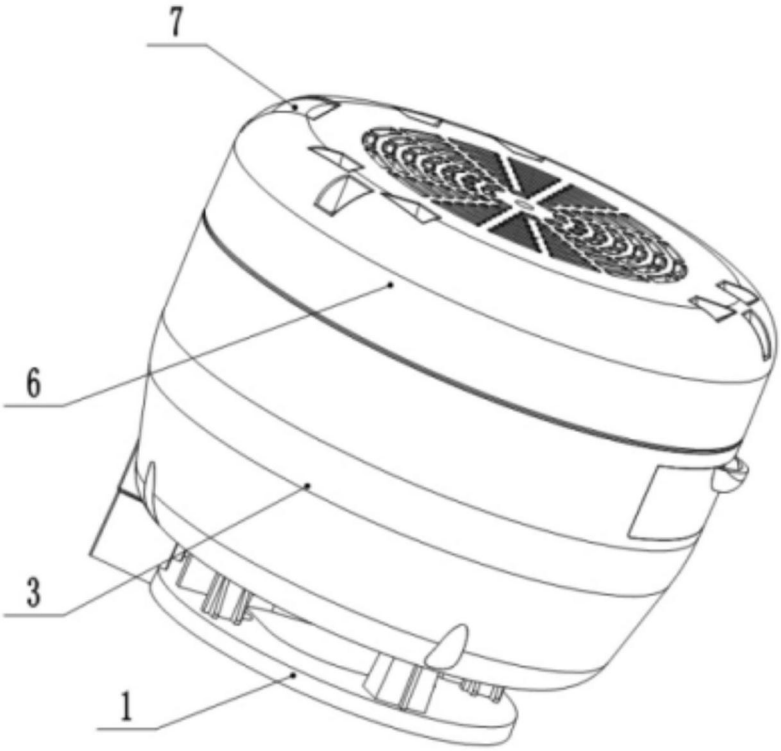

图1

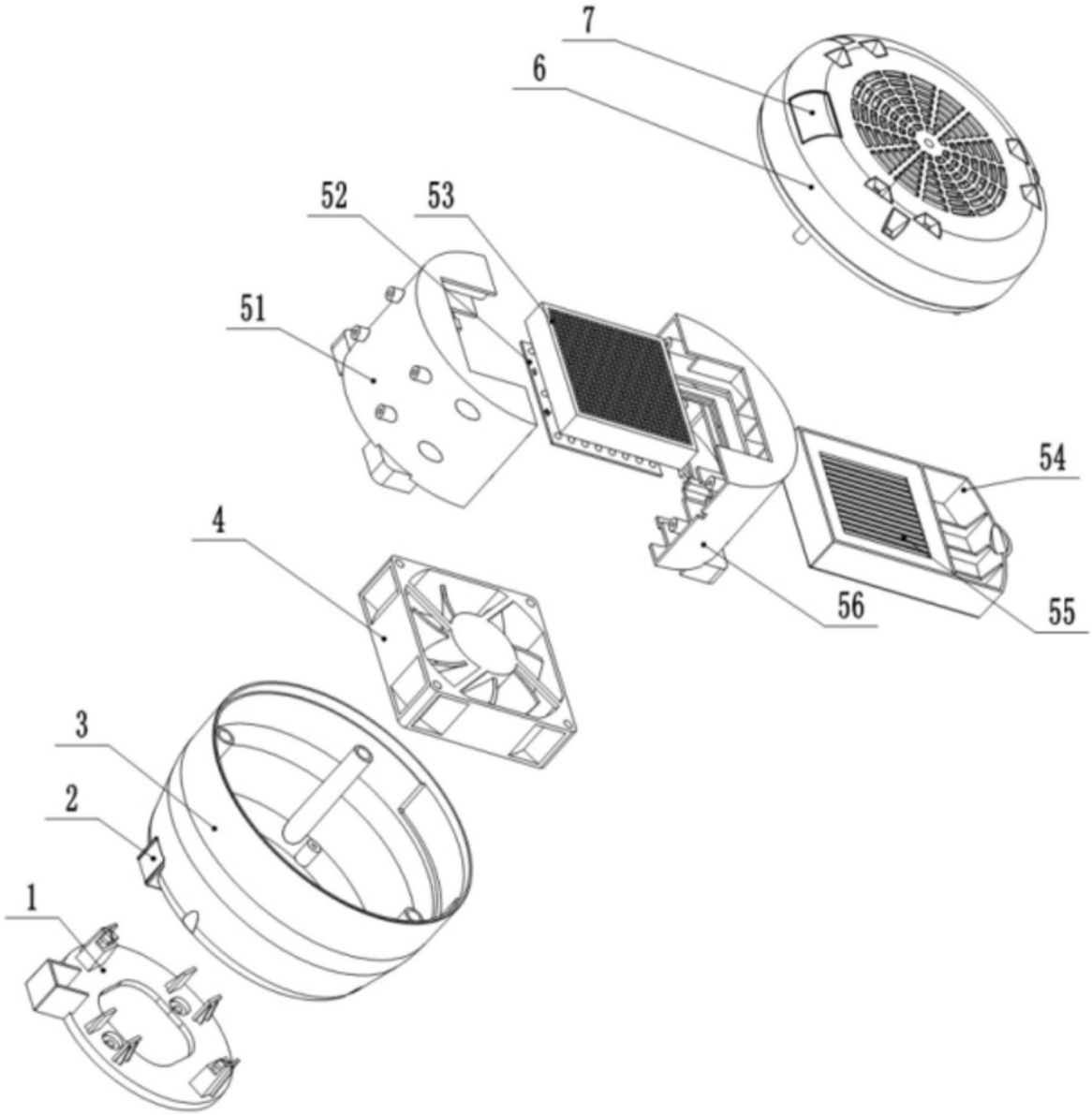

图2

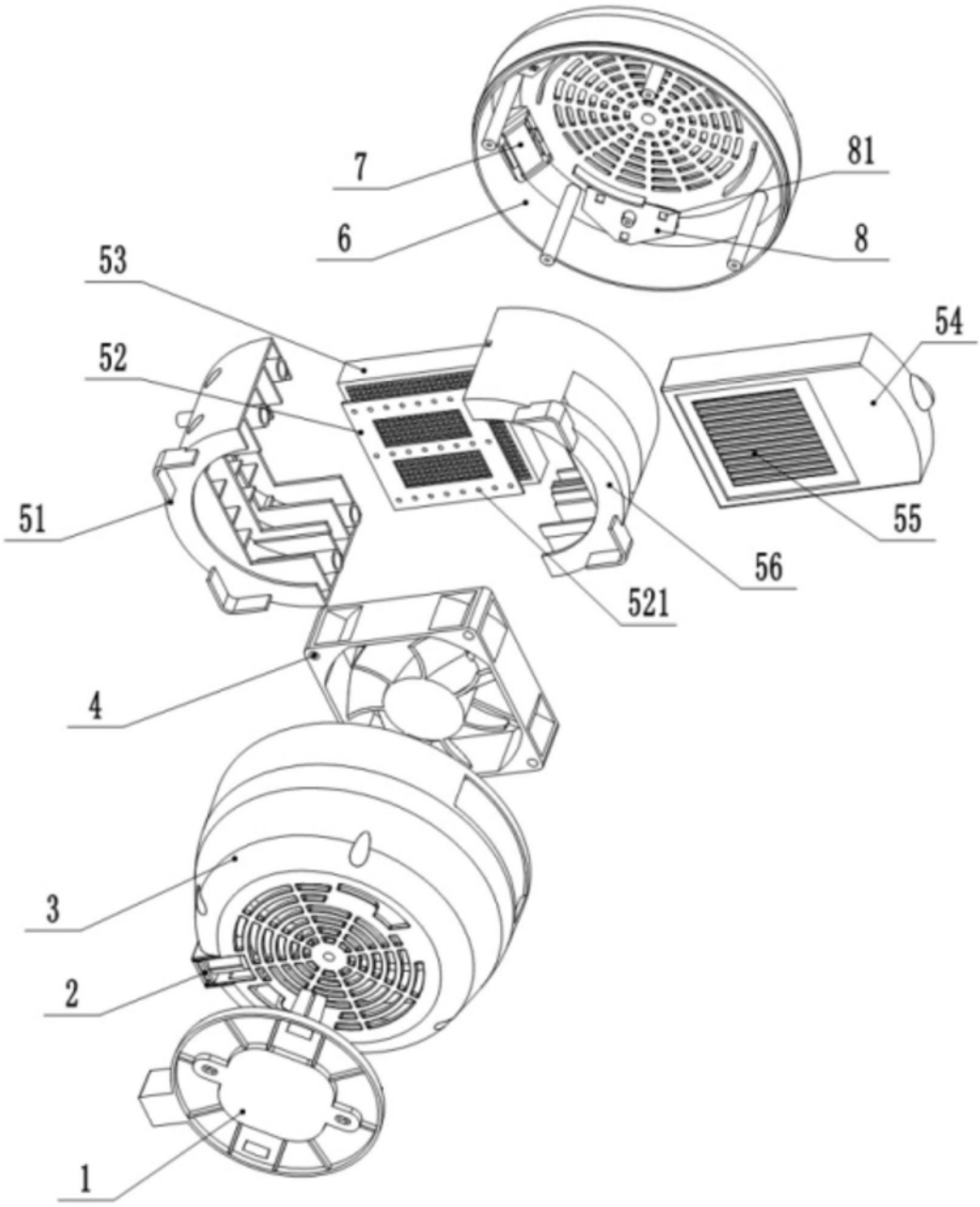

图3

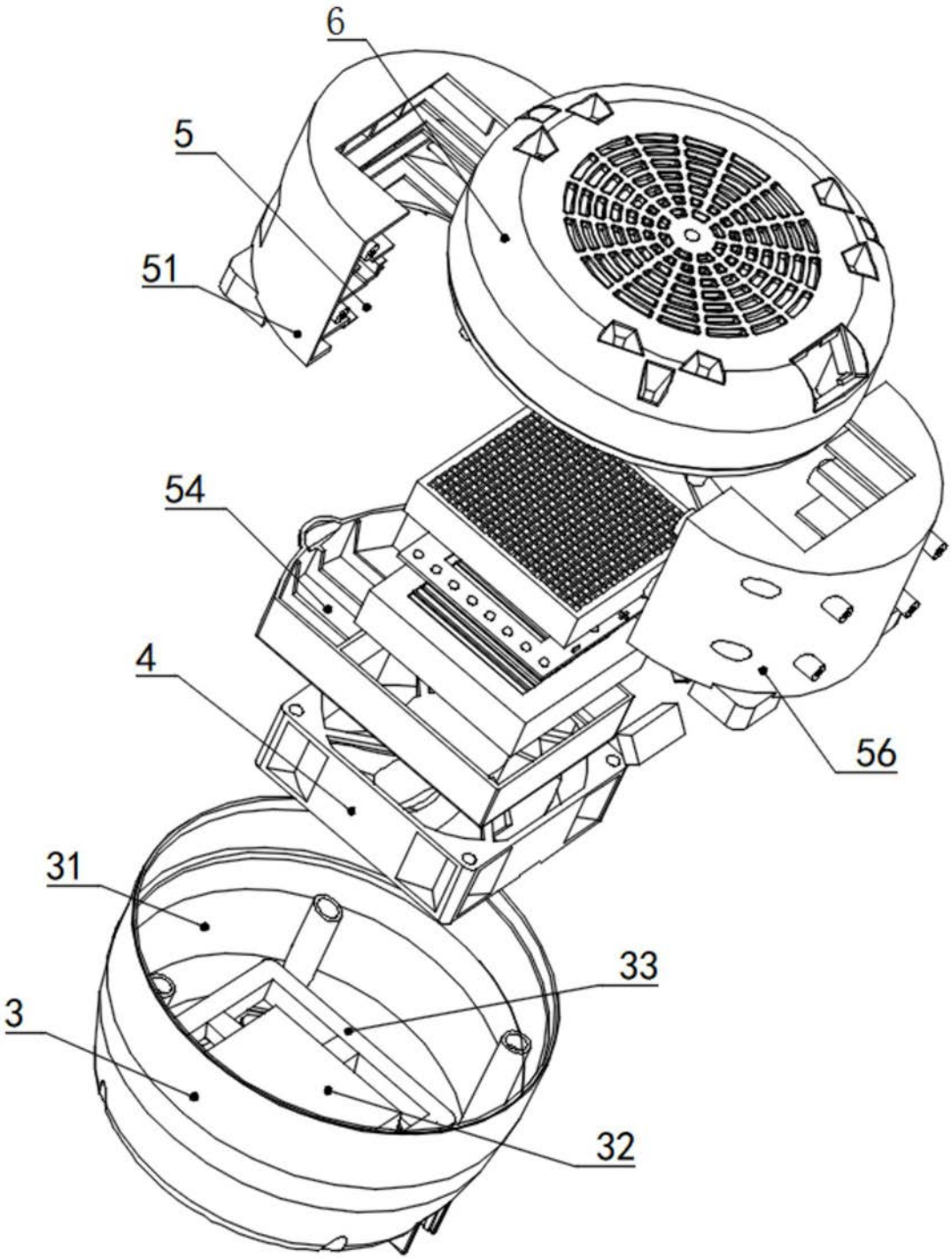

图4