【公報種別】特許法第１７条の２の規定による補正の掲載
【部門区分】第４部門第１区分
【発行日】平成25年6月27日(2013.6.27)

【公開番号】特開2011-1814(P2011-1814A)
【公開日】平成23年1月6日(2011.1.6)
【年通号数】公開・登録公報2011-001
【出願番号】特願2010-126251(P2010-126251)
【国際特許分類】
Ｅ０５Ｄ　1/06　(2006.01)
【ＦＩ】
Ｅ０５Ｄ　1/06　Ｚ

【手続補正書】
【提出日】平成25年5月14日(2013.5.14)
【手続補正１】
【補正対象書類名】図面
【補正対象項目名】全図
【補正方法】変更
【補正の内容】

【図１】

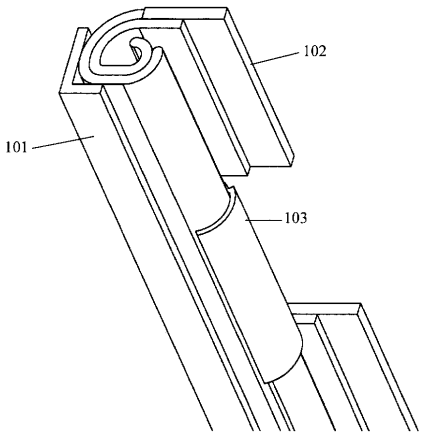

【図２】

