[19] 中华人民共和国国家知识产权局

[51] Int. Cl.
*A41B 9/12* (2006.01)

[12] 实用新型专利说明书

专利号 ZL 200520052035.6

[45] 授权公告日 2007 年 4 月 18 日

[11] 授权公告号 CN 2888906Y

[22] 申请日 2005.9.28

[21] 申请号 200520052035.6

[73] 专利权人 杨向军

地址 410001 湖南省长沙市五一大道 39 号长沙市第七医院

[72] 设计人 杨向军

权利要求书 1 页 说明书 4 页 附图 2 页

[54] 实用新型名称

# 尿不透短裤袋

[57] 摘要

尿不透短裤袋涉及一种生活日用品，或者是一种一次性的个人卫生和医疗护理器具。 其采用无毒透明塑料布制成一个小三角短裤；在短裤的腰部与大腿部连有用来系扎腰部与大腿根部的长塑料引线带；在短裤尿口部接一个透明的塑料尿袋，尿袋底还可以设一个外接引流袋子的开关口；在短裤粪口(肛门)部接一个透明的粪袋；短裤与尿袋粪袋的接口处使用密封的双层塑料布并内充气体，形成两个气垫。 女用的尿袋口另紧密连粘一个能合住女性外阴口部的橡皮类垫圈；男用尿袋口则直接套住阴茎根与阴囊。 保证了其大小便根本就不会外溢出塑料短裤外，且能即时观察与更换，经济地局限了所要排出的尿与粪，就使得婴幼儿、病患、保姆与护理人员、等等都更易于接受。

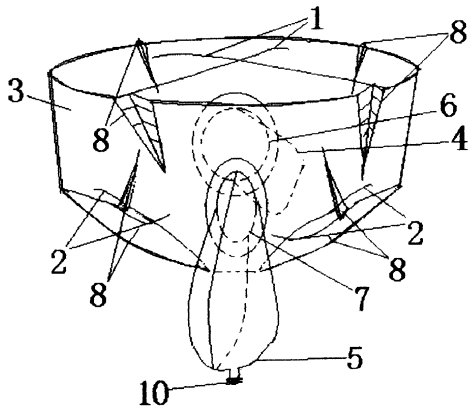

1. 一种尿不透短裤袋，其实质就是固定着大小便接收袋的透明塑料小短裤，其特征是：无毒无害的透明塑料布制成一个小短裤；在短裤的腰部与大腿部连有用来系扎腰部与大腿根部的长塑料引线带；在该短裤尿口部接一个透明的尿袋；在短裤肛门粪口部接一个透明的粪袋；短裤与尿袋粪袋的接口处使用密封的双层塑料布并内充气体，形成两个鼓起的气垫。

2. 根据权利要求 1 所述的尿不透短裤袋，其特征是：该尿不透短裤袋的尿袋底部可以制造出一个外接引流袋子的开关口与塞。

3. 根据权利要求 1 所述的尿不透短裤袋，其特征是：该男用尿不透短裤袋为长桶底大的样形，其尿袋口径的大小是直接套住使用者阴茎根与阴囊的大小。

4. 根据权利要求 1 所述的尿不透短裤袋，其特征是：该女用尿袋口紧密连粘一个合住女性外阴口部的软橡皮垫圈。

# 尿不透短裤袋

所属技术领域

本实用新型涉及一种生活日用品，具有构造简单经济且用途广泛，也可以算作是一种一次性的个人卫生和医疗护理器具，尤其适用于婴幼儿和大小便不能自理病人的便尿卫生。

背景技术

婴幼儿及因病等其它原因所致大小便不能自理者，常因大小便污染衣裤被褥以及身体其他部位，而导致皮肤污染和恶臭，很需要保姆与护理人员频繁广泛地换洗尿布衣裤被褥与反复大范围地擦洗被照顾者的身体，这都给婴幼儿和病患者以及保姆与护理人员带来了很大的痛苦与负担。要解决该问题，现今已具有了很多种方法与器具，其结果要么是昂贵复杂，要么就是效力效能效果不足，再不就是用途单一，绝少会有把这几者都给完全协调统一起来的。

发明内容

要解决的技术问题：本实用新型为婴幼儿及因病等其它原因所致大小便不能自理者提供一种简单的大小便接收装置裤袋，使其排出的大小便能够随时有效地接收储存于备好的裤袋内而不再去污染其它的衣裤被褥和身体的其他部位。

技术方案：本实用新型采用无毒无害的透明塑料布做成一个尽可能小的三角短裤；在透明塑料三角短裤的腰部与大腿部有用来系扎腰部与大腿根部的长塑料引线带；在该三角短裤尿口部接一个透明的

尿袋，尿袋底还可以设一个外接引流袋子的开关口；在该三角短裤粪口（肛门）部接一个透明的粪袋。塑料三角短裤与尿袋粪袋的接口处使用密封的双层塑料布并内充气体，形成两个鼓起的气垫，以保证尿袋粪袋接口与尿粪口的皮肤尽可能充分接触。女用尿袋口另紧密连粘一个能合住女性外阴口部的橡皮类垫圈；男用尿袋口则直接套住阴茎根与阴囊。由于塑料布稍具有弹性和其不透水性，以及塑料三角短裤腰部的上提与其腰带的捆扎，可以保证皮肤与尿袋粪袋接口间紧密接触，再加上大腿根部的塑料引线带的牢固扎系，其大小便根本就不会外溢出透明塑料三角短裤外。由于该三角短裤与袋都是透明的，便于观察，能保证即时重新更换。达到了尽小地局限所要排出的尿与粪的目的。

本实用新型的有益效果是：能够随时有效地接收婴幼儿及其它大小便不能自理者所排的大小便，而不污染其它衣裤被褥和身体的其他部位。该尿不透短裤袋材料与结构简单经济，其无毒透明塑料材料与其用料少、尿袋粪袋的接口处有气垫和橡皮类垫圈、腰部大腿根部的三个捆扎口都保证了其具有弹性而又密封，同时又对肢体受压迫与刺激的范围都很轻很微小，并便于观察与重新更换，使得婴幼儿、病患、保姆与护理人员都更易于接受。

附图说明

下面结合附图和实施例对本实用新型进一步说明。

图 1 是男用尿不透短裤袋；

图 2 是可以外接引流袋的男用尿不透短裤袋；

图3是女用尿不透短裤袋;

图4是合住女性外阴口的橡皮垫圈; 图5是粪袋;

图6是不外接引流袋的尿袋; 图7是可外接引流袋的尿袋。

图中：1.系扎腰部的塑料引线带，2.系扎大腿根部的塑料引线带，3.透明塑料三角短裤，4.透明塑料粪袋，5.透明塑料尿袋，6.粪袋接口的气垫，7.尿袋接口的气垫，8.透明塑料三角短裤上腰与大腿部的褶皱，9.合住女性外阴口部的橡皮类垫圈，10.尿袋底部外接引流袋子的开关口与塞。

具体实施方式:

在图1中，一个尽可能小的三角短裤（3）由无毒无害的透明塑料布制成，按其大小可以分成四、五个型号，以适合从婴幼儿到大体型成人之间的需求。在透明塑料三角短裤（3）的腰部与大腿部引出用来系扎腰部与大腿部的长塑料引线带（1）（2）。在三角短裤尿口部（阴部）外接一个透明的塑料尿袋（5），在三角短裤粪口（肛门）部接一个透明的塑料粪袋（4）；再在三角短裤与尿袋（5）粪袋（4）的接口处使用一种密封了的双层塑料布，并内充气体，分别形成两个充气垫（6）（7），以保证尿袋粪袋接口与尿粪口尽可能充分接触。该男用尿袋口则直接套住阴茎根与阴囊，使尿袋接住尿液、而又不外流。

在图2中，一个男用尿不透短裤袋的尿袋（5）底部连接了一个可以外接引流袋子的开关口与塞（10）。外接引流袋子后可以引出所接住储存的尿液，而不会就因一泡尿就必须得更换一个尿不透短裤袋。

在图 3 中，一个尽可能小的三角短裤（3）由无毒无害的透明塑料布制成，按其大小可以分成四、五个型号，以适合从婴幼儿到大体型成人之间的需求。在透明塑料三角短裤（3）的腰部与大腿部引出有用来系扎腰部与大腿部的长塑料引线带（1）（2）。在三角短裤尿口部（阴部）外接一个透明的塑料尿袋（5），在三角短裤粪口（肛门）部接一个透明的塑料粪袋（4）；再在三角短裤与尿袋（5）粪袋（4）的接口处使用一种密封了的双层塑料布，并内充气体，分别形成两个充气垫（6）（7），以保证尿袋粪袋接口与尿粪口尽可能充分接触。该女用尿不透短裤袋（3）在三角短裤尿口部（阴部）紧密连粘了一个能合住女性外阴口部的软橡皮类垫圈（9），以尽量接住尿液、防止尿液漏出尿不透短裤袋的尿袋（5）之外。

在给使用者穿上这种透明的塑料三角短裤后，用力上提三角短裤的腰部，可以保证其皮肤与尿袋（5）粪袋（4）接口之间的紧密接触。牢固系上腰部的长塑料引线带（1）后，再系上两大腿根部的塑料引线带（2），其大小便就根本不再会外溢出透明塑料三角短裤（3）之外。当护理人员发现透明三角短裤的尿袋（5）粪袋（4）里面出现了较多的尿粪之后，便可以立即更换。这样就可以完全尽小地局限住了所要排出的尿与粪。

该尿不透短裤袋还可以配给那些不方便上厕所，或者非常厌烦经常上厕所的人们使用。

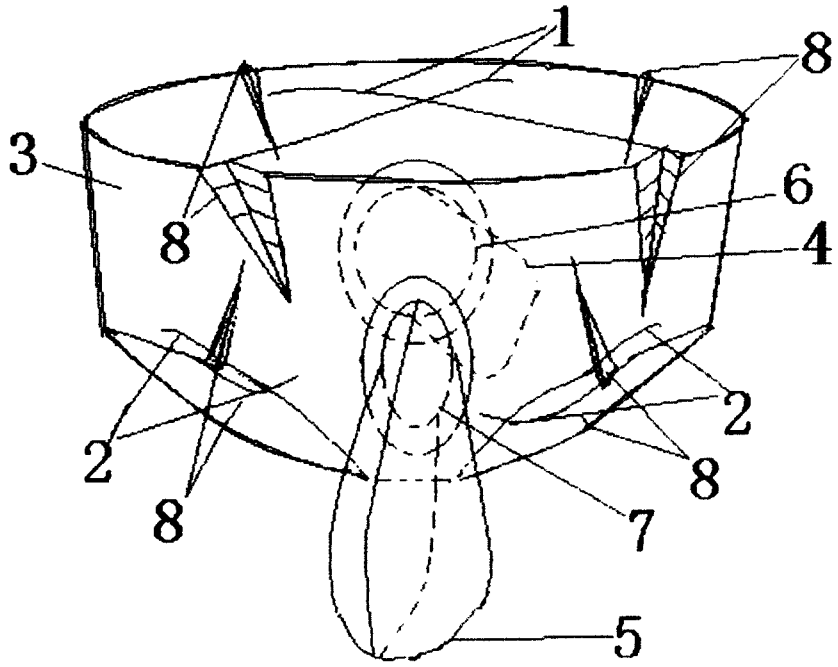


图1

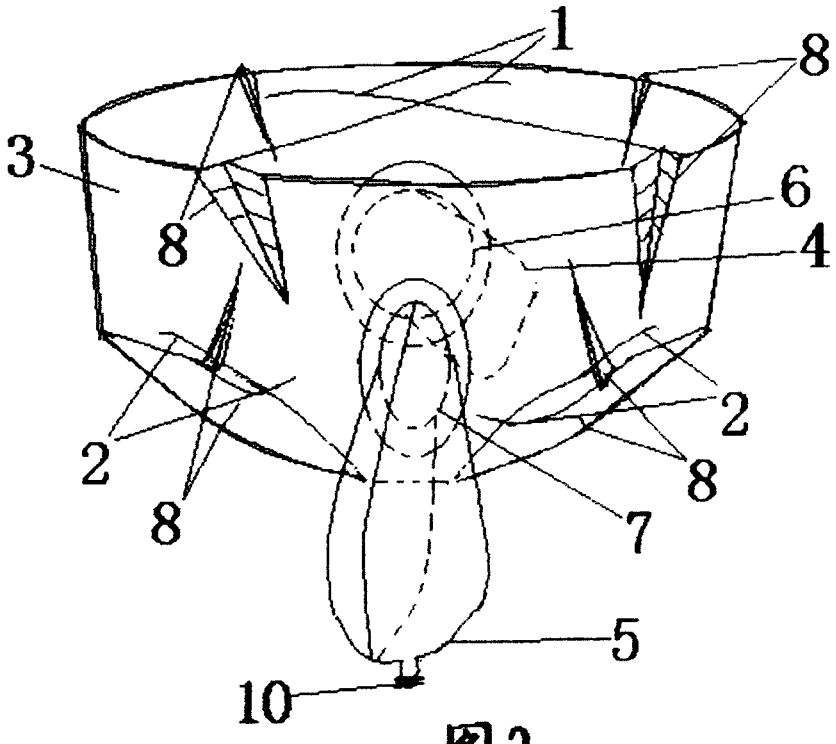


图2

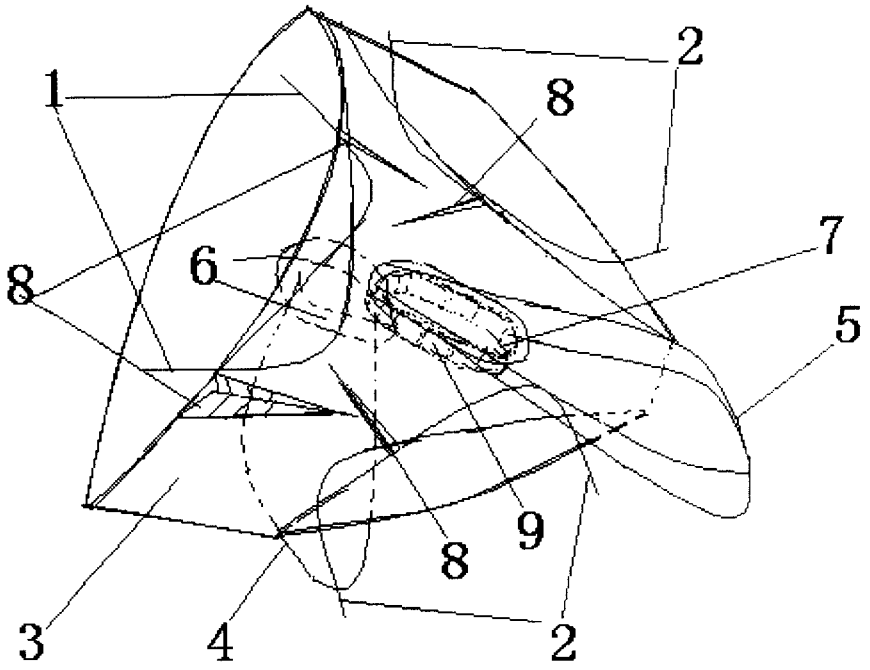


图3

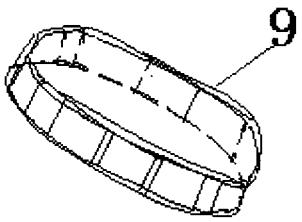


图4

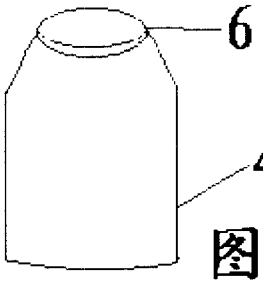


图5

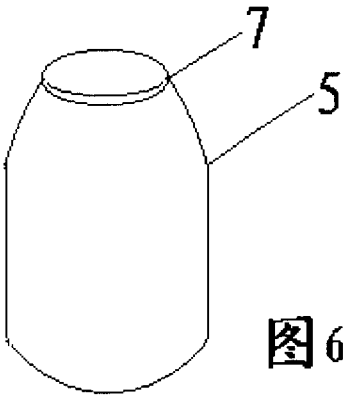


图6

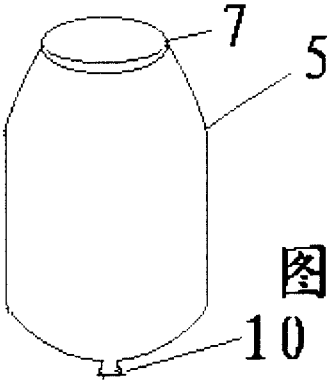


图7