(19)中华人民共和国国家知识产权局

(12)实用新型专利

(10)授权公告号 CN 213963645 U
(45)授权公告日 2021.08.17

(21)申请号 202022630773.1

(22)申请日 2020.11.13

(73)专利权人 毕水红
地址 438000 湖北省黄冈市黄州区中环路31号

(72)发明人 毕水红 李倩

(74)专利代理机构 北京子焱知识产权代理事务所(普通合伙) 11932
代理人 徐思波

(51)Int.Cl.
A61B 50/22(2016.01)
A61B 50/36(2016.01)

权利要求书1页 说明书3页 附图5页

(54)实用新型名称

一种新型手术室护理用仪器存放架

(57)摘要

本实用新型公开了一种新型手术室护理用仪器存放架，包括底座，所述底座的上表面固定连接有四个支撑柱，四个所述支撑柱的上表面固定连接有固定箱，所述固定箱的上表面固定连接有放置架，所述放置架为开口向上的盒体，所述放置架的内前壁和内后壁之间固定连接有第一隔板，所述放置架的左内壁和第一隔板的左侧之间固定连接有第二隔板，所述放置架的内部分别被第一隔板和第二隔板划分为药品放置区和仪器放置区。该新型手术室护理用仪器存放架，通过设置药品放置区和仪器放置区，便于对手术需要使用的药物和仪器进行分类放置，且仪器放置区的内底壁设置有放置槽，能够使仪器摆放更加整齐，且便于区分，拿取时便于清点和寻找，使用时更加方便快捷。

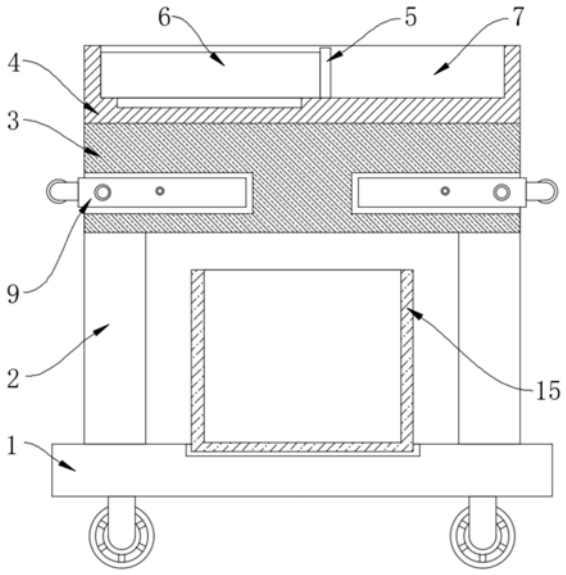

CN 213963645 U

1.一种新型手术室护理用仪器存放架,包括底座(1),其特征在于:所述底座(1)的上表面固定连接有四个支撑柱(2),四个所述支撑柱(2)的上表面固定连接有固定箱(3),所述固定箱(3)的上表面固定连接有放置架(4),所述放置架(4)为开口向上的盒体,所述放置架(4)的内前壁和内后壁之间固定连接有第一隔板(5),所述放置架(4)的左内壁和第一隔板(5)的左侧之间固定连接有第二隔板(6),所述放置架(4)的内部分别被第一隔板(5)和第二隔板(6)划分为药品放置区(7)和仪器放置区(8),且仪器放置区(8)的内底壁开设有若干个放置槽,所述固定箱(3)的左右两侧均开设有滑动槽。

2.根据权利要求1所述的一种新型手术室护理用仪器存放架,其特征在于:两个所述滑动槽的内壁均滑动连接有安装板(9),所述安装板(9)的左侧固定连接有握把,且握把延伸至固定箱(3)的左侧。

3.根据权利要求2所述的一种新型手术室护理用仪器存放架,其特征在于:所述安装板(9)的上表面开设有固定槽,所述固定槽的前后内壁固定连接有固定轴,所述固定轴的表面转动连接有两个固定杆(10)。

4.根据权利要求3所述的一种新型手术室护理用仪器存放架,其特征在于:两个所述固定杆(10)的正面和背面分别转动连接有限位杆(11),所述限位杆(11)的正面和安装板(9)的正面均开设有相同的螺纹孔。

5.根据权利要求3所述的一种新型手术室护理用仪器存放架,其特征在于:两个所述固定杆(10)之间固定连接有连接杆(12),所述连接杆(12)的表面开设有若干个圆孔,所述圆孔的内壁设置有固定环(13),所述固定环(13)的下表面固定连接有挂钩(14)。

6.根据权利要求1所述的一种新型手术室护理用仪器存放架,其特征在于:所述底座(1)的下表面固定连接有万向轮,所述万向轮的数量为四个,所述底座(1)的上表面开设有安装槽,所述安装槽的内壁搭接有垃圾桶(15)。

一种新型手术室护理用仪器存放架

技术领域

[0001] 本实用新型涉及医疗器械技术领域，具体为一种新型手术室护理用仪器存放架。

背景技术

[0002] 手术指医生用医疗器械对病人身体进行的切除、缝合等治疗，以刀、剪、针等器械在人体局部进行的操作，来维持患者的健康，是外科的主要治疗方法。

[0003] 在手术过程中，手术用的仪器和药物都需要存放在一个托盘上，而现有的存放架结构较为简单，仅能够实现对托盘的支撑，且托盘上的仪器和药物全都摆放在一起，在拿取使用时需要进行区分，耗费时间，在手术中耗费时间就等于大大的减小手术成功的概率，增加手术风险。

[0004] 为此，我们提出一种新型手术室护理用仪器存放架。

实用新型内容

[0005] 本实用新型的目的在于提供一种新型手术室护理用仪器存放架，以解决上述背景技术中提出的问题。

[0006] 为实现上述目的，本实用新型提供如下技术方案：一种新型手术室护理用仪器存放架，包括底座，所述底座的上表面固定连接有四个支撑柱，四个所述支撑柱的上表面固定连接有固定箱，所述固定箱的上表面固定连接有放置架，所述放置架为开口向上的盒体，所述放置架的内前壁和内后壁之间固定连接有第一隔板，所述放置架的左内壁和第一隔板的左侧之间固定连接有第二隔板，所述放置架的内部分别被第一隔板和第二隔板划分为药品放置区和仪器放置区，且仪器放置区的内底壁开设有若干个放置槽，所述固定箱的左右两侧均开设有滑动槽。

[0007] 优选的，两个所述滑动槽的内壁均滑动连接有安装板，所述安装板的左侧固定连接有握把，且握把延伸至固定箱的左侧。

[0008] 优选的，所述安装板的上表面开设有固定槽，所述固定槽的前后内壁固定连接有固定轴，所述固定轴的表面转动连接有两个固定杆。

[0009] 优选的，两个所述固定杆的正面和背面分别转动连接有限位杆，所述限位杆的正面和安装板的正面均开设有相同的螺纹孔。

[0010] 优选的，两个所述固定杆之间固定连接有连接杆，所述连接杆的表面开设有若干个圆孔，所述圆孔的内壁设置有固定环，所述固定环的下表面固定连接有挂钩。

[0011] 优选的，所述底座的下表面固定连接有万向轮，所述万向轮的数量为四个，所述底座的上表面开设有安装槽，所述安装槽的内壁搭接有垃圾桶。

[0012] 有益效果

[0013] 本实用新型提供了一种新型手术室护理用仪器存放架，具备以下有益效果：

[0014] 1.该新型手术室护理用仪器存放架，通过设置药品放置区和仪器放置区，便于对手术需要使用的药物和仪器进行分类放置，且仪器放置区的内底壁设置有放置槽，能够使

仪器摆放更加整齐，且便于区分，拿取使用时便于清点和寻找，使用时更加方便快捷。

[0015] 2.该新型手术室护理用仪器存放架，通过设置安装板和挂钩，便于对需要持续使用的仪器进行挂置，在使用时不仅可以更加快速准确的拿取，也可以避免染上血液的仪器之间相互触碰，导致发生交叉感染的情况出现，同时垃圾桶能够对使用过的手术废品进行回收，降低后续的清理难度。

附图说明

[0016] 图1为本实用新型正剖结构示意图；

[0017] 图2为本实用新型侧视结构示意图；

[0018] 图3为本实用新型固定杆从安装板展开正视结构示意图；

[0019] 图4为本实用新型固定杆从安装板展开侧视结构示意图；

[0020] 图5为本实用新型放置架立体结构示意图。

[0021] 图中：1底座、2支撑柱、3固定箱、4放置架、5第一隔板、6第二隔板、7药品放置区、8仪器放置区、9安装板、10固定杆、11限位杆、12连接杆、13固定环、14挂钩、15垃圾桶。

具体实施方式

[0022] 下面将结合本实用新型实施例中的附图，对本实用新型实施例中的技术方案进行清楚、完整地描述，显然，所描述的实施例仅仅是本实用新型一部分实施例，而不是全部的实施例。基于本实用新型中的实施例，本领域普通技术人员在没有做出创造性劳动前提下所获得的所有其他实施例，都属于本实用新型保护的范围。

[0023] 请参阅图1-5，本实用新型提供一种技术方案：一种新型手术室护理用仪器存放架，包括底座1，底座1的下表面固定连接有万向轮，万向轮的数量为四个，底座1的上表面开设有安装槽，安装槽的内壁搭接有垃圾桶15，垃圾桶15能够对使用过的手术废品进行回收，降低后续的清理难度。

[0024] 底座1的上表面固定连接有四个支撑柱2，四个支撑柱2的上表面固定连接有固定箱3，固定箱3的上表面固定连接有放置架4，放置架4为开口向上的盒体。

[0025] 放置架4的内前壁和内后壁之间固定连接有第一隔板5，放置架4的左内壁和第一隔板5的左侧之间固定连接有第二隔板6，放置架4的内部分别被第一隔板5和第二隔板6划分为药品放置区7和仪器放置区8，且仪器放置区8的内底壁开设有若干个放置槽，通过设置药品放置区7和仪器放置区8，便于对手术需要使用的药物和仪器进行分类放置，且仪器放置区8的内底壁设置有放置槽，能够使仪器摆放更加整齐，且便于区分，拿取使用时便于清点和寻找，使用时更加方便快捷。

[0026] 固定箱3的左右两侧均开设有滑动槽，两个滑动槽的内壁均滑动连接有安装板9，安装板9的左侧固定连接有握把，且握把延伸至固定箱3的左侧，安装板9的上表面开设有固定槽，固定槽的前后内壁固定连接有固定轴，固定轴的表面转动连接有两个固定杆10，两个固定杆10的正面和背面分别转动连接有限位杆11，限位杆11的正面和安装板9的正面均开设有相同的螺纹孔。

[0027] 两个固定杆10之间固定连接有连接杆12，连接杆12的表面开设有若干个圆孔，圆孔的内壁设置有固定环13，固定环13的下表面固定连接有挂钩14，通过设置安装板9和挂钩

14,便于对需要持续使用的仪器进行挂置,在使用时不仅可以更加快速准确的拿取,也可以避免染上血液的仪器之间相互触碰,导致发生交叉感染的情况出现。

[0028] 工作原理:当该仪器存放架在使用时,首先将该存放架移动到手术台附近合适的位置,抓住握把抽出安装板9,并将固定杆10抬起,将限位杆11表面的螺纹孔和安装板9表面的螺纹孔相对应,然后插入螺栓以固定限位杆11的位置,限位杆11能够对固定杆10的位置进行固定,主治医生清点放置架4上的手术用具和药物并开始手术,并从放置架4上相应的位置拿取仪器,使用过后的仪器挂接在连接杆12的挂钩14上,使用过后的手术废品扔进垃圾桶15中,使用该存放架,不仅能够对手术仪器和药物进行分类放置,也能够对使用过后的仪器进行挂接摆放,在方便拿取的同时也能够避免染上血液的仪器相互触碰,导致发生交叉感染的情况出现,使用时更加安全方便。

[0029] 尽管已经示出和描述了本实用新型的实施例,对于本领域的普通技术人员而言,可以理解在不脱离本实用新型的原理和精神的情况下可以对这些实施例进行多种变化、修改、替换和变型,本实用新型的范围由所附权利要求及其等同物限定。

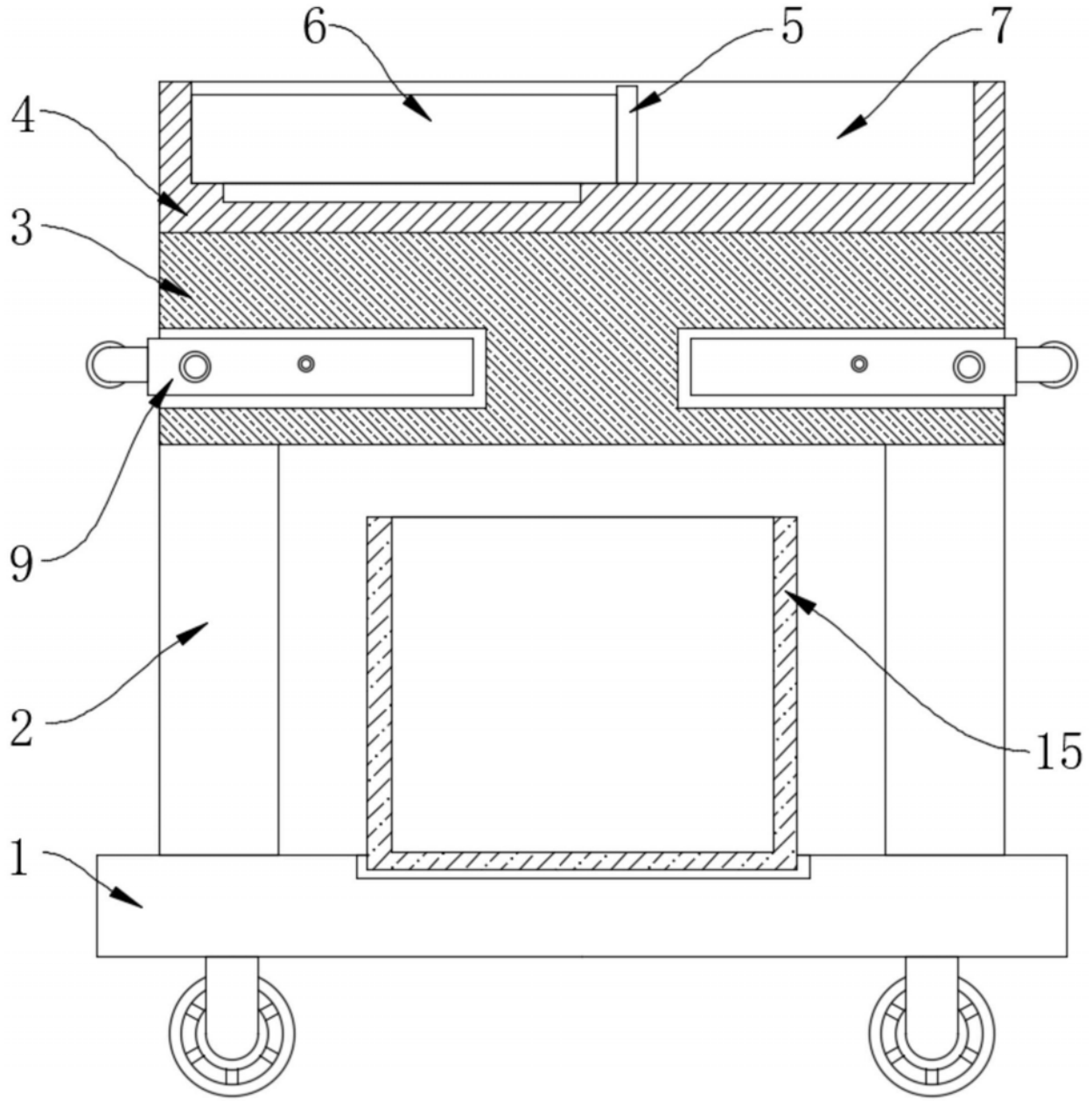

图1

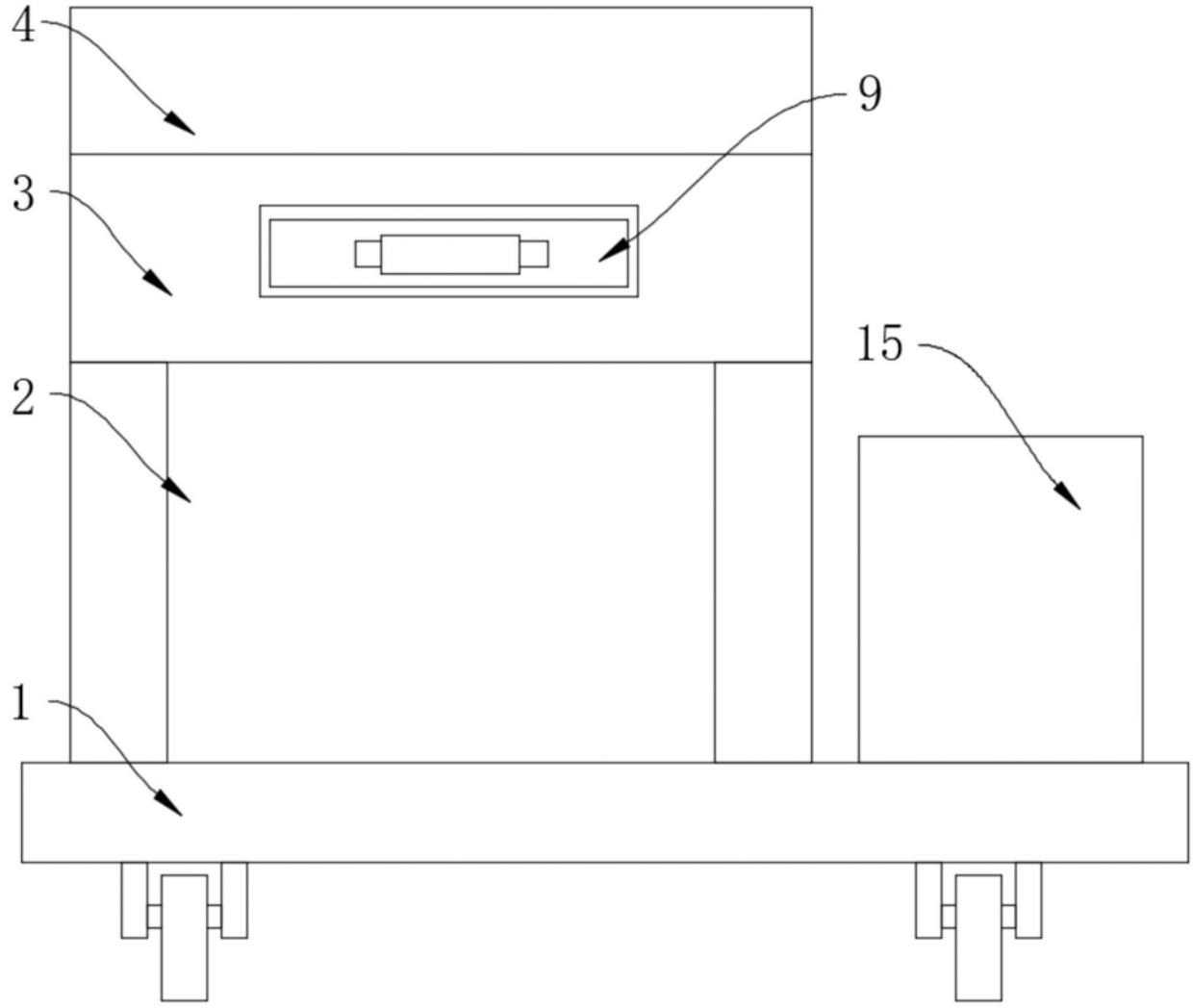

图2

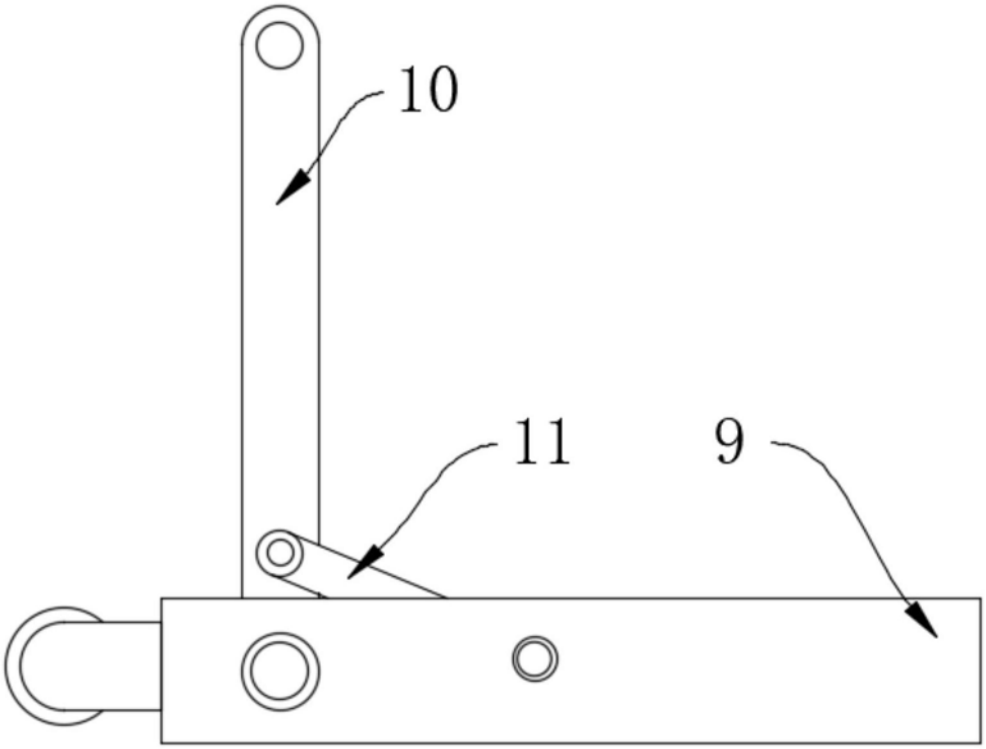

图3

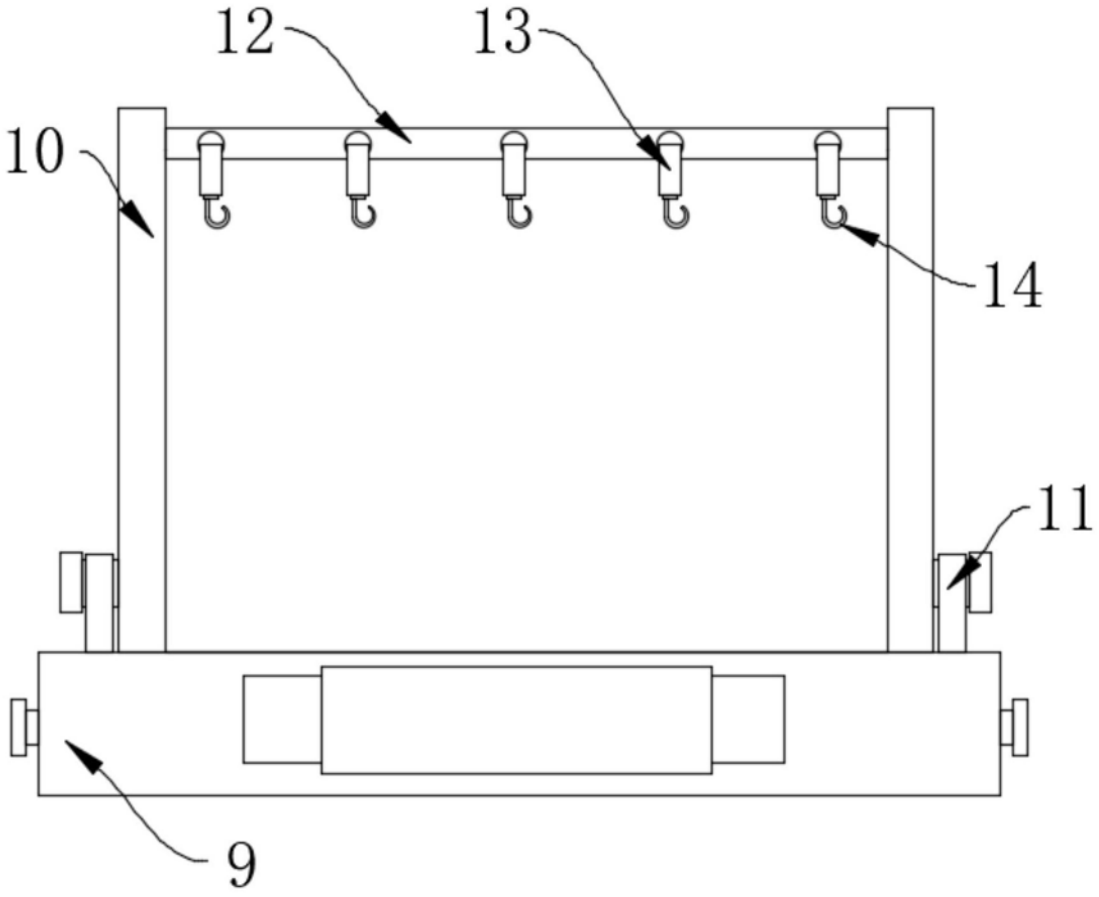

图4

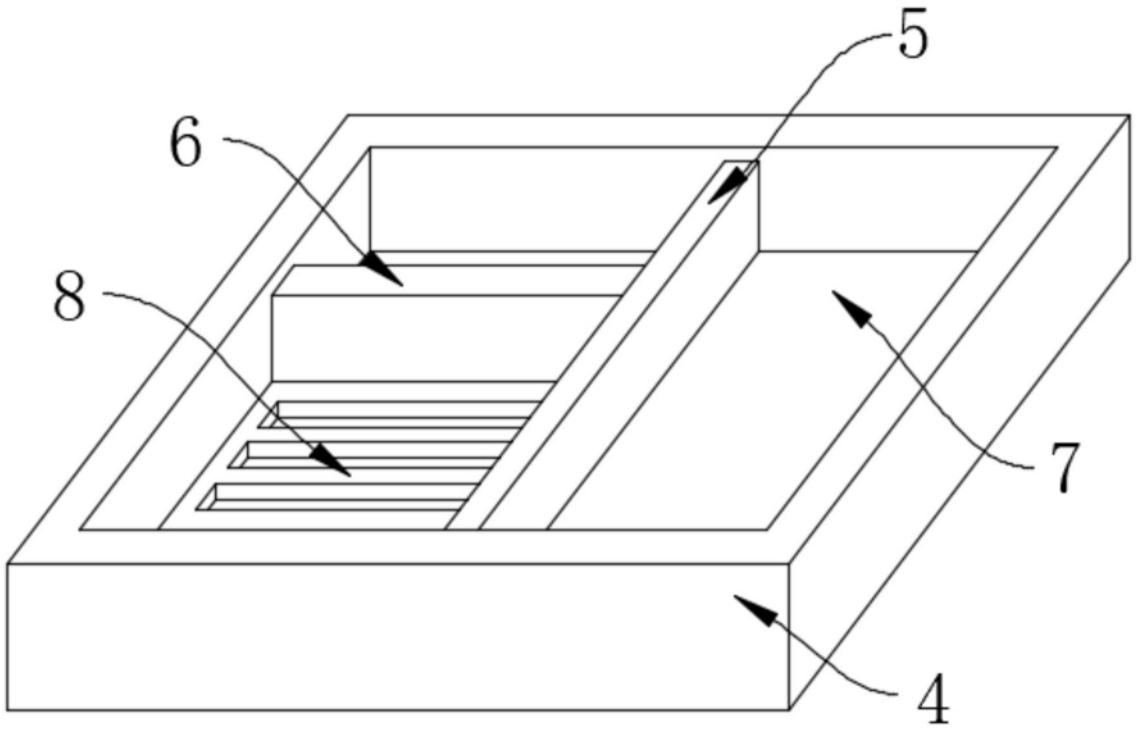

图5