(19)国家知识产权局

(12)实用新型专利

(10)授权公告号 CN 222600493 U
(45)授权公告日 2025.03.11

(21)申请号 202420879782.X

(22)申请日 2024.04.25

(73)专利权人 南京金利文化股份有限公司
地址 210000 江苏省南京市江宁区天元东路1009号创业大厦5层503室

(72)发明人 张志坚 李翠萍

(74)专利代理机构 天津垠坤知识产权代理有限公司 12248
专利代理师 江洁

(51)Int.Cl.
G09F 15/02(2006.01)

权利要求书1页 说明书3页 附图2页

(54)实用新型名称

一种广告牌用角度调节装置

(57)摘要

本实用新型涉及一种角度调节装置,属于广告牌技术领域,具体是一种广告牌用角度调节装置,包括底座,底座的顶部壁面固定安装有支撑杆,支撑杆的顶部壁面固定安装有两个固定架,两个固定架相近的一侧壁面转动安装有活动杆,活动杆的侧壁上固定安装有广告台,所述底座的顶部设置有调节组件,调节组件包括分别设置在上下两侧的两个定位板,相近的两个定位板之间均设置有容纳板,两个容纳板的侧壁上均固定安装有转动轴,转动轴转动安装在相近的定位板的侧壁上,两个容纳板相近的一侧壁面均开设有螺纹槽,两个螺纹槽之间螺纹连接有螺纹杆;本实用新型,没有弹簧的设置,使工作人员无需用力转动螺纹杆;解决了现有的工作人员劳动强度的问题。

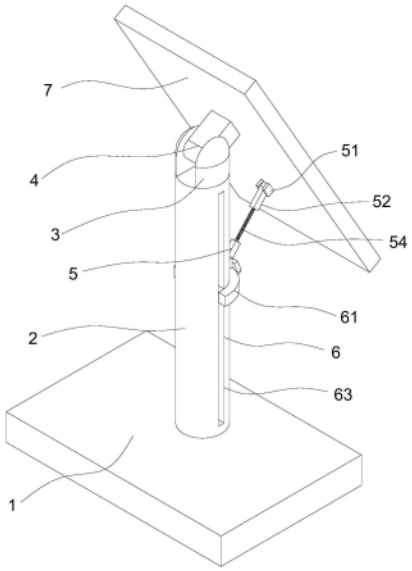

CN 222600493 U

1.一种广告牌用角度调节装置,包括底座(1),底座(1)的顶部壁面固定安装有支撑杆(2),支撑杆(2)的顶部壁面固定安装有两个固定架(3),两个固定架(3)相近的一侧壁面转动安装有活动杆(4),活动杆(4)的侧壁上固定安装有广告台(7),其特征在于:所述底座(1)的顶部设置有调节组件(5),调节组件(5)包括分别设置在上下两侧的两个定位板(51),相近的两个定位板(51)之间均设置有容纳板(52),两个容纳板(52)的侧壁上均固定安装有转动轴(55),转动轴(55)转动安装在相近的定位板(51)的侧壁上,两个容纳板(52)相近的一侧壁面均开设有螺纹槽(53),两个螺纹槽(53)之间螺纹连接有螺纹杆(54)。

2.根据权利要求1所述的一种广告牌用角度调节装置,其特征在于:所述底座(1)的顶部设置有固定组件(6),固定组件(6)包括套在支撑杆(2)侧壁上的固定板(61),固定板(61)的侧壁上螺纹安装有固定螺栓(64)。

3.根据权利要求2所述的一种广告牌用角度调节装置,其特征在于:靠近顶部的两个所述定位板(51)固定安装在广告台(7)的底部壁面上,靠近底部的两个定位板(51)固定安装在固定板(61)的顶部壁面上。

4.根据权利要求2所述的一种广告牌用角度调节装置,其特征在于:所述固定螺栓(64)上靠近支撑杆(2)的一侧壁面固定安装有固定垫(65)。

5.根据权利要求2所述的一种广告牌用角度调节装置,其特征在于:所述固定板(61)的内侧壁固定安装有两个固定块(62),支撑杆(2)的侧壁上开设有两个固定槽(63)。

6.根据权利要求5所述的一种广告牌用角度调节装置,其特征在于:所述固定块(62)滑动安装在固定槽(63)的内部。

一种广告牌用角度调节装置

技术领域

[0001] 本实用新型涉及广告牌技术领域,特别是一种广告牌用角度调节装置。

背景技术

[0002] 广告牌泛指一切传递广告信息的户外媒体。媒体大小按实际环境而定。店招,门头,外立面的画面可以手工绘制、电脑制作或在纸上印刷的方式制作。广告牌的材料一般都是用:方管,角钢,等焊接而成。可有三维板,灯布,吸塑,汽车烤漆,扣板,铝塑板等等。

[0003] 公开号为CN203870942U中国专利,公开的一种用于调节广告牌展示角度的装置,解决广告牌在展示时无法调节其展示角度的问题。本实用新型包括面板,固定在面板上且两端开口的空心圆柱体,与空心圆柱体一端连接的左支撑件,以及转动紧固机构和右支撑件;转动紧固机构包括与空心圆柱体另一端连接的主转动件,设置在右支撑件上并通过齿面咬合方式与主转动件连接的副转动件,头部固定于左支撑件处、螺纹部贯穿主转动件、副转动件和右支撑件的调节螺钉,套在调节螺钉螺纹部外、且位于副转动件和主转动件之间并被二者压缩的弹簧,以及设置在右支撑件上并与调节螺钉螺纹连接的转动拉手。本实用新型结构合理,使用方便,可实现广告牌的多角度展示,满足人们的需求。

[0004] 上述现有技术方案中,拧紧转动拉手,该转动拉手通过压紧块推动副转动件向主转动件方向移动,并重新压缩弹簧,副转动件与主转动件咬合,从而固定空心圆柱体和面板的位置,进而将广告牌的位置固定好,需要工作人员用力的去拧紧转动拉手,使主转动件和副转动件之间有足够的摩擦力,而且还需要对抗弹簧的弹力,工作人员的劳动强度大。

实用新型内容

[0005] 为了解决上述技术问题,本实用新型提出了一种广告牌用角度调节装置,通过转动螺纹杆,使两个容纳板之间的距离越来越远或者越来越近,广告台因此会围绕活动杆转动,从而达到调节广告台角度的效果,因为没有弹簧的设置,使工作人员无需用力转动螺纹杆。

[0006] 实现本实用新型目的的技术解决方案为:一种广告牌用角度调节装置,包括底座,底座的顶部壁面固定安装有支撑杆,支撑杆的顶部壁面固定安装有两个固定架,两个固定架相近的一侧壁面转动安装有活动杆,活动杆的侧壁上固定安装有广告台,所述底座的顶部设置有调节组件,调节组件包括分别设置在上下两侧的两个定位板,相近的两个定位板之间均设置有容纳板,两个容纳板的侧壁上均固定安装有转动轴,转动轴转动安装在相近的定位板的侧壁上,两个容纳板相近的一侧壁面均开设有螺纹槽,两个螺纹槽之间螺纹连接有螺纹杆。

[0007] 在某些实施例中,所述底座的顶部设置有固定组件,固定组件包括套在支撑杆侧壁上的固定板,固定板的侧壁上螺纹安装有固定螺栓。

[0008] 在某些实施例中,靠近顶部的两个所述定位板固定安装在广告台的底部壁面上,靠近底部的两个定位板固定安装在固定板的顶部壁面上。

[0009] 在某些实施例中,所述固定螺栓上靠近支撑杆的一侧壁面固定安装有固定垫。

[0010] 在某些实施例中,所述固定板的内侧壁固定安装有两个固定块,支撑杆的侧壁上开设有两个固定槽。

[0011] 在某些实施例中,所述固定块滑动安装在固定槽的内部。

[0012] 本实用新型与现有技术相比,其显著优点是:

[0013] 其一:本实用新型,通过在两个容纳板的内部螺纹安装上螺纹杆,通过转动螺纹杆,使两个容纳板之间的距离越来越远或者越来越近,广告台因此会围绕活动杆转动,从而达到调节广告台角度的效果,因为没有弹簧的设置,使工作人员无需用力转动螺纹杆;解决了现有的工作人员劳动强度的问题。

[0014] 其二:本实用新型,通过固定块和固定槽的相互配合,保证固定板的位置稳定,通过转动固定螺栓,使固定垫向支撑杆靠近,利用固定垫挤压支撑杆的侧壁,固定板因此随着固定螺栓向远离支撑杆的一侧移动,使固定块的侧壁与固定槽的侧壁紧密贴合,保证了固定板的位置固定。

附图说明

[0015] 下面结合附图和实施例对本实用新型作进一步解释:

[0016] 图1是本实用新型广告牌用角度调节装置主视图;

[0017] 图2是本实用新型定位板剖视图;

[0018] 图3是本实用新型固定板剖视图。

[0019] 附图标记说明:

[0020] 1、底座;2、支撑杆;3、固定架;4、活动杆;5、调节组件;51、定位板;52、容纳板;53、螺纹槽;54、螺纹杆;55、转动轴;6、固定组件;61、固定板;62、固定块;63、固定槽;64、固定螺栓;65、固定垫;7、广告台。

具体实施方式

[0021] 下面对本实用新型进行详细说明,对本实用新型实施例中的技术方案进行清楚、完整地描述,显然,所描述的实施例仅仅是本实用新型一部分实施例,而不是全部的实施例。基于本实用新型中的实施例,本领域普通技术人员在没有做出创造性劳动前提下所获得的所有其他实施例,都属于本实用新型保护的范围。

[0022] 本实用新型通过改进在此提供一种广告牌用角度调节装置,本实用新型的技术方案是:

[0023] 如图1—图2所示,一种广告牌用角度调节装置,包括底座1,底座1的顶部壁面固定安装有支撑杆2,支撑杆2的顶部壁面固定安装有两个固定架3,两个固定架3相近的一侧壁面转动安装有活动杆4,活动杆4的侧壁上固定安装有广告台7;通过将活动杆4使广告台7转动安装在固定架3的侧壁上,方便广告台7的角度调整,底座1的顶部设置有调节组件5,调节组件5包括分别设置在上下两侧的两个定位板51,靠近顶部的两个定位板51固定安装在广告台7的底部壁面上,靠近底部的两个定位板51设置在支撑杆2的外部,相近的两个定位板51之间均设置有容纳板52,两个容纳板52的侧壁上均固定安装有转动轴55,转动轴55转动安装在相近的定位板51的侧壁上,两个容纳板52相近的一侧壁面均开设有螺纹槽53,两个

螺纹槽53之间螺纹连接有螺纹杆54;通过在两个容纳板52的内部螺纹安装上螺纹杆54,通过转动螺纹杆54,使两个容纳板52之间的距离越来越远或者越来越近,广告台7因此会围绕活动杆4转动,从而达到调节广告台7角度的效果,因为通过螺纹调节,当广告台7因为重力影响围绕活动杆4向下转动时,螺纹杆54的位置会被卡住,保证广告台7的角度稳定。

[0024] 如图1和图3所示,在一实施例中,底座1的顶部设置有固定组件6,固定组件6包括套在支撑杆2侧壁上的固定板61,靠近底部的两个定位板51固定安装在固定板61的顶部壁面上;通过固定板61对靠近底部的定位板51的位置进行固定,固定板61的内侧壁固定安装有两个固定块62,支撑杆2的侧壁上开设有两个固定槽63,固定块62滑动安装在固定槽63的内部;通过固定块62和固定槽63的相互配合,保证固定板61的位置稳定,避免固定板61的位置容易变化的情况发生,固定板61的侧壁上螺纹安装有固定螺栓64,固定螺栓64上靠近支撑杆2的一侧壁面固定安装有固定垫65;通过转动固定螺栓64,使固定垫65向支撑杆2靠近,利用固定垫65挤压支撑杆2的侧壁,完成对固定板61的位置固定。

[0025] 具体的工作方法是:通过在两个容纳板52的内部螺纹安装上螺纹杆54,通过转动螺纹杆54,使两个容纳板52之间的距离越来越远或者越来越近,广告台7因此会围绕活动杆4转动,从而达到调节广告台7角度的效果,因为通过螺纹调节,当广告台7因为重力影响围绕活动杆4向下转动时,螺纹杆54的位置会被卡住,保证广告台7的角度稳定;通过固定块62和固定槽63的相互配合,保证固定板61的位置稳定,通过转动固定螺栓64,使固定垫65向支撑杆2靠近,利用固定垫65挤压支撑杆2的侧壁,固定板61因此随着固定螺栓64向远离支撑杆2的一侧移动,使固定块62的侧壁与固定槽63的侧壁紧密贴合,保证了固定板61的位置固定。

[0026] 本实用新型方案所公开的技术手段不仅限于上述技术手段所公开的技术手段,还包括由以上技术特征等同替换所组成的技术方案。本实用新型的未尽事宜,属于本领域技术人员的公知常识。

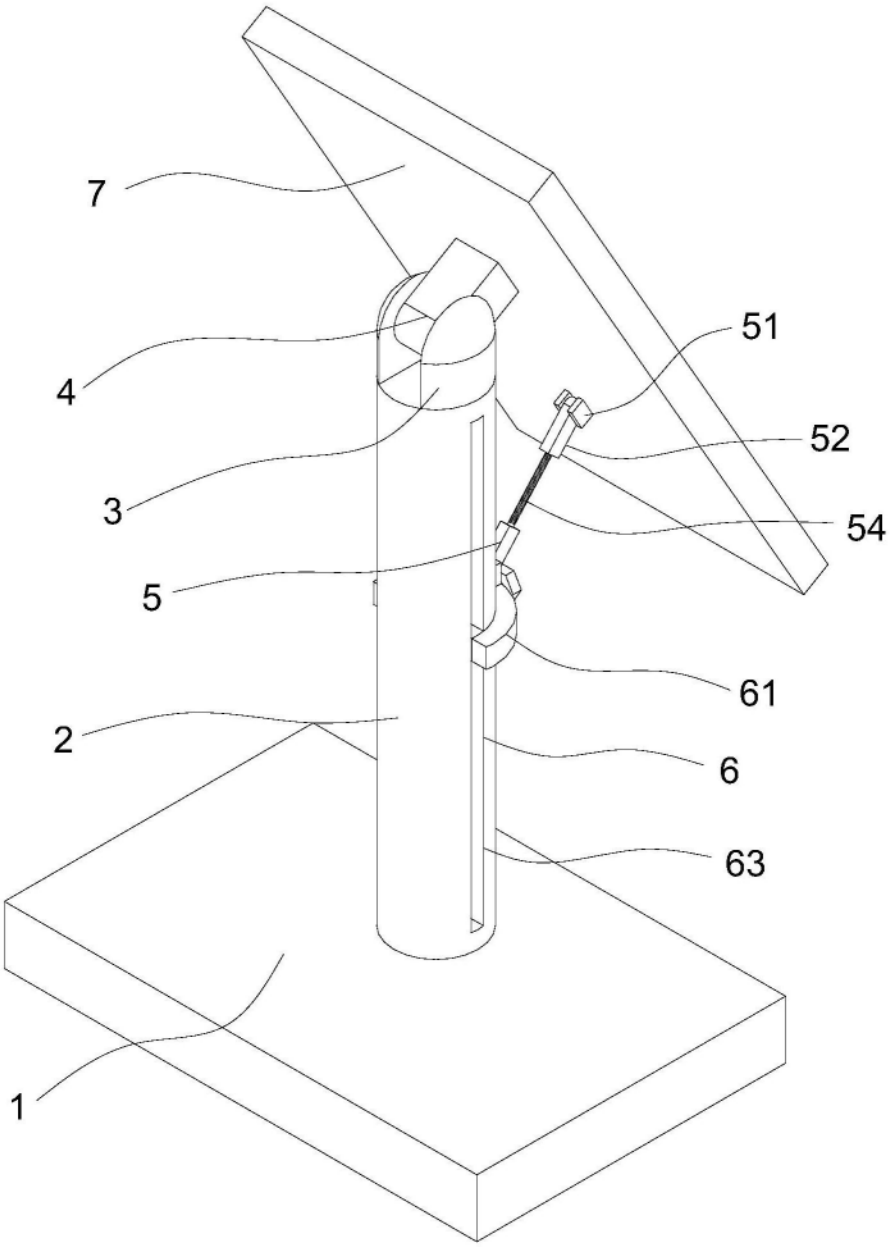

图1

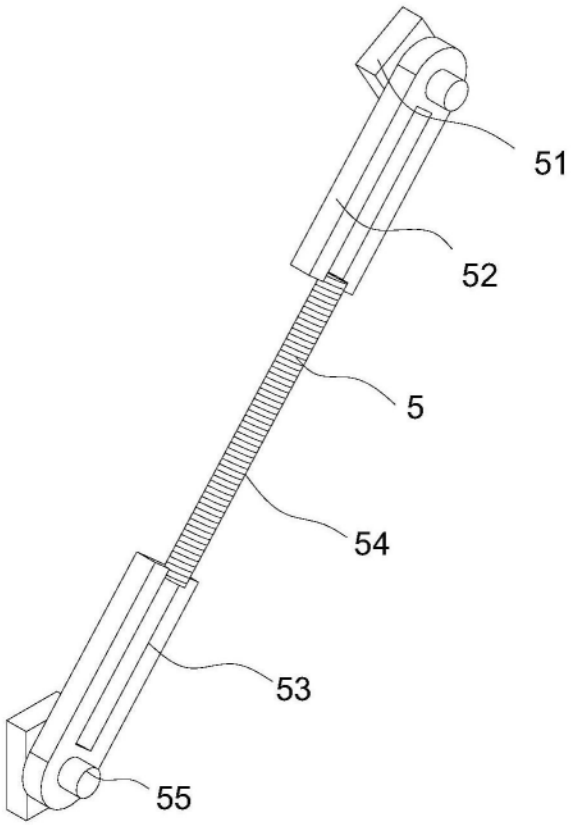

图2

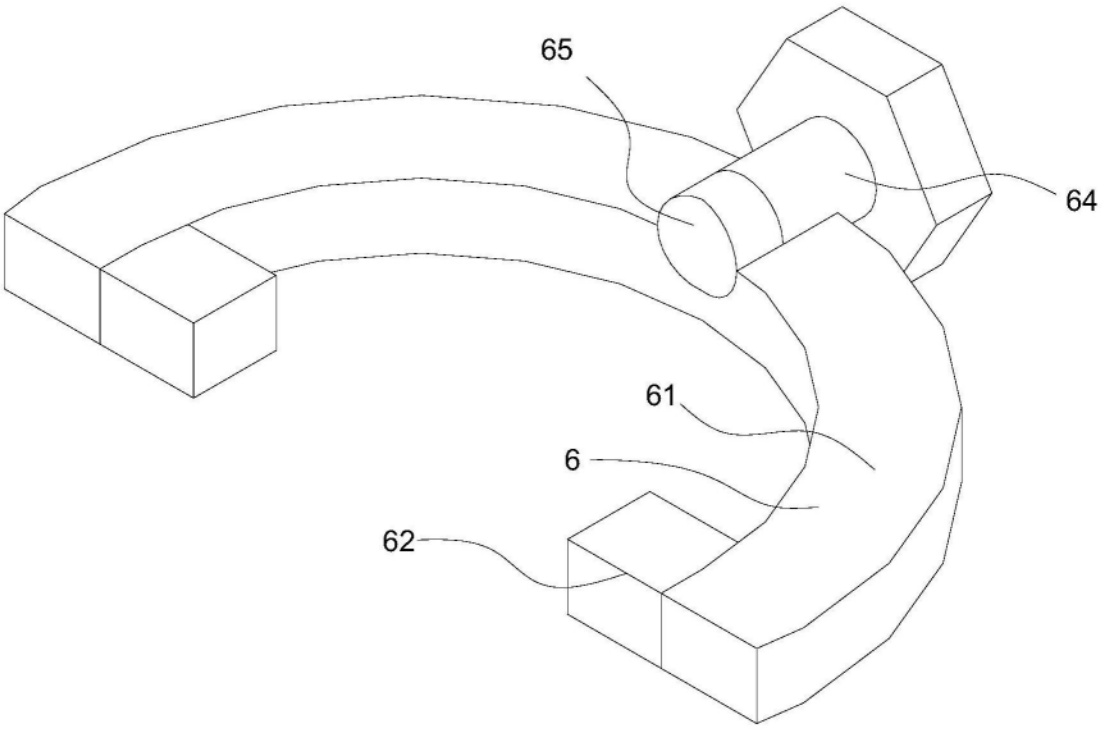

图3