(19)中华人民共和国国家知识产权局

(12)实用新型专利

(10)授权公告号 CN 209455936 U
(45)授权公告日 2019.10.01

(21)申请号 201821673032.8

(22)申请日 2018.10.16

(73)专利权人 福建福船一帆新能源装备制造有限公司
地址 363200 福建省漳州市漳浦县六鳌镇崂岈山

(72)发明人 陆伟大 王维松 童养桃

(51)Int.Cl.
B66C 1/16(2006.01)
B66C 15/00(2006.01)

权利要求书1页 说明书2页 附图1页

(54)实用新型名称

一种可用于吊装的转运架

(57)摘要

本实用新型涉及一种可用于吊装的转运架，包括方形底架，所述方形底架上设置有相应的置物板；所述方形底架下端的四个边角处均设置有万向轮；底架的其中三条边缘上端均设置有相应的围栏，分别为第一围栏、第二围栏和第三围栏；底架上未设置有围栏的一条边缘上方设置有出入口，所述出入口两侧分别设置有第一护栏和第二护栏；所述第一围栏与第二围栏的交接处上方固接有第一拉环，所述第二围栏与第三围栏的交接处上方固接有第二拉环，所述第三围栏与第二护栏的交接处上方固接有第三拉环，所述第一护栏与第一围栏的交接处上方固接有第四拉环；所述第一拉环和所述第四拉环之间设置有第一牵拉绳，所述第二拉环和所述第三拉环之间设置有第二牵拉绳。

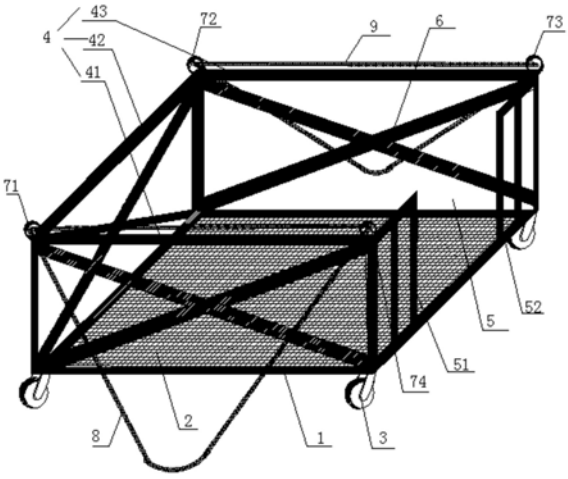

CN 209455936 U

1.一种可用于吊装的转运架,包括方形底架,其特征在于:所述方形底架上设置有相应的置物板;所述方形底架下端的四个边角处均设置有万向轮;底架的其中三条边缘上端均设置有相应的围栏,分别为第一围栏、第二围栏和第三围栏,所述第二围栏的左右两侧分别与第一围栏和第三围栏固接;底架上未设置有围栏的一条边缘上方设置有出入口,所述出入口两侧分别设置有第一护栏和第二护栏;所述第一护栏和第二护栏与出入口相对立的一侧分别与第一围栏和第三围栏固接;所述第一围栏与第二围栏的交接处上方固接有第一拉环,所述第二围栏与第三围栏的交接处上方固接有第二拉环,所述第三围栏与第二护栏的交接处上方固接有第三拉环,所述第一护栏与第一围栏的交接处上方固接有第四拉环;所述第一拉环和所述第四拉环之间设置有第一牵拉绳,所述第二拉环和所述第三拉环之间设置有第二牵拉绳。

2.根据权利要求1所述的一种可用于吊装的转运架,其特征在于:所述置物板可选用胶合板、钢板等材料。

3.根据权利要求1所述的一种可用于吊装的转运架,其特征在于:所述第一围栏、第二围栏和第三围栏上均设置有“X”字形护板。

一种可用于吊装的转运架

技术领域

[0001] 本实用新型涉及转运架，具体是指一种可用于吊装的转运架。

背景技术

[0002] 重工业指为国民经济各部门提供物质技术基础的主要生产资料的工业。一个国家重工业的发展规模和技术水平，是体现其国力的重要标志。属于重工业的工业部门有钢铁工业、有色冶金工业、金属材料工业。在重工业工厂中经常要对一些重物进行转移加工，最常见的就是从仓库里取出原材料进车间，因金属材料大多是重物，所以需要用转运架或者平板车来载动；而为了节省时间和空间位置，有些仓库是建立在车间二楼处，因此，车间一楼和车楼之间会设置有吊装处，直接将材料从二楼吊到一楼，或者从一楼吊到二楼；因此，针对上述存在的问题我们需要设计一款既能自由移动，安全性较足的转运架来解决以上问题是本实用新型的研究目的。

实用新型内容

[0003] 针对上述现有技术存在的问题，本实用新型在于提供一种可用于吊装的转运架，能够有效解决上述现有技术存在的问题。

[0004] 本实用新型的技术方案是：一种可用于吊装的转运架，包括方形底架，所述方形底架上设置有相应的置物板；所述方形底架下端的四个边角处均设置有万向轮；底架的其中三条边缘上端均设置有相应的围栏，分别为第一围栏、第二围栏和第三围栏，所述第二围栏的左右两侧分别与第一围栏和第三围栏固接；底架上未设置有围栏的一条边缘上方设置有出入口，所述出入口两侧分别设置有第一护栏和第二护栏；所述第一护栏和第二护栏与出入口相对立的一侧分别与第一围栏和第三围栏固接；所述第一围栏与第二围栏的交接处上方固接有第一拉环，所述第二围栏与第三围栏的交接处上方固接有第二拉环，所述第三围栏与第二护栏的交接处上方固接有第三拉环，所述第一护栏与第一围栏的交接处上方固接有第四拉环；所述第一拉环和所述第四拉环之间设置有第一牵拉绳，所述第二拉环和所述第三拉环之间设置有第二牵拉绳。

[0005] 进一步地，所述置物板可选用胶合板、钢板等材料。

[0006] 进一步地，所述第一围栏、第二围栏和第三围栏上均设置有“X”字形护板。

[0007] 本实用新型的优点：一种可用于吊装的转运架，因设置有第一牵拉绳和第二牵拉绳，平面移动时，可通过牵拉绳进行移动和控制移动方向；吊装时，直接将第一牵拉绳和第二牵拉绳挂在行吊的吊勾上；因设置有出入口，可方便将重物放进或者移出转运架；因设置有围栏，在吊装时，加大了安全性，避免重物掉落；本实用新型结构简单，制作成本低，方便实用，适合广泛推广。

附图说明

[0008] 图1为本实用新型结构示意图。

具体实施方式

[0009] 为了便于本领域技术人员理解,现将实施例结合附图对本实用新型的结构作进一步详细描述:

[0010] 参考图1,一种可用于吊装的转运架,包括方形底架1,所述方形底架1上设置有相应的置物板2;所述置物板2可选用胶合板、钢板等材料;所述方形底架1下端的四个边角处均设置有万向轮3;底架1的其中三条边缘上端均设置有相应的围栏4,分别为第一围栏41、第二围栏42和第三围栏42,所述第二围栏42的左右两侧分别与第一围栏41和第三围栏43固接;底架上未设置有围栏4的一条边缘上方设置有出入口5,所述出入口5两侧分别设置有第一护栏51和第二护栏52;所述第一围栏41、第二围栏42和第三围栏43上均设置有“X”字形护板6;所述第一护栏51和第二护栏52与出入口5相对立的一侧分别与第一围栏41和第三围栏43固接;所述第一围栏41与第二围栏42的交接处上方固接有第一拉环71,所述第二围栏42与第三围栏43的交接处上方固接有第二拉环72,所述第三围栏43与第二护栏52的交接处上方固接有第三拉环73,所述第一护栏51与第一围栏41的交接处上方固接有第四拉环74;所述第一拉环71和所述第四拉环74之间设置有第一牵拉绳8,所述第二拉环72和所述第三拉环73之间设置有第二牵拉绳9。

[0011] 一种可用于吊装的转运架,因设置有第一牵拉绳8和第二牵拉绳9,平面移动时,可通过牵拉绳进行移动和控制移动方向;吊装时,直接将第一牵拉绳8和第二牵拉绳9挂在行吊的吊勾上;因设置有出入口5,可方便将重物放进或者移出转运架;因设置有围栏4,在吊装时,加大了安全性,避免重物掉落;本实用新型结构简单,制作成本低,方便实用,适合广泛推广。

[0012] 以上所述仅为本实用新型的较佳实施例,凡依本实用新型申请专利范围所做的均等变化与修饰,皆应属于本实用新型的涵盖范围。

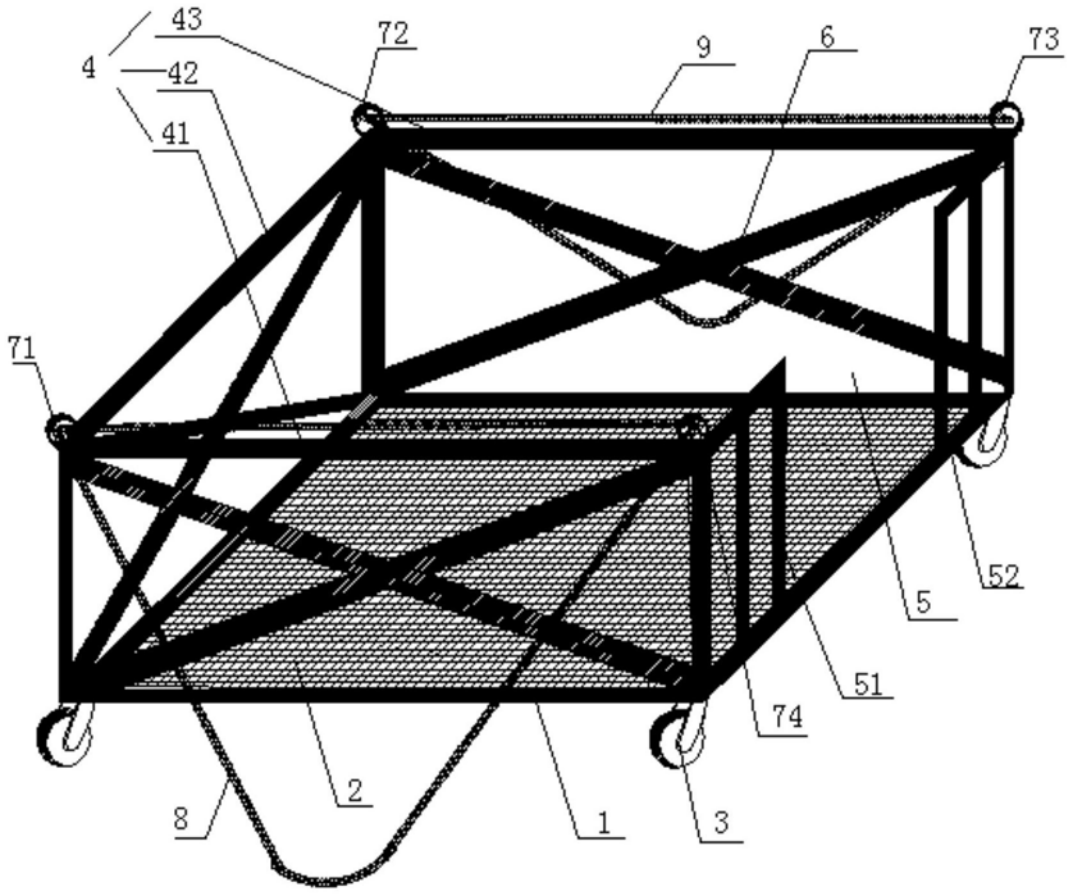

图1