(19)中华人民共和国国家知识产权局

(12)实用新型专利

(10)授权公告号 CN 202745133 U
(45)授权公告日 2013.02.20

(21)申请号 201220298440.6

(22)申请日 2012.06.25

(73)专利权人 浙江理工大学科技与艺术学院
地址 310000 浙江省杭州市余杭区文一西路 960 号

(72)发明人 陈醇 李锋

(74)专利代理机构 杭州杭诚专利事务所有限公司 33109
代理人 尉伟敏

(51)Int.Cl.
E03C 1/12(2006.01)
E03C 1/14(2006.01)
A47K 1/02(2006.01)

权利要求书 1 页 说明书 2 页 附图 1 页

(54)实用新型名称

一种洗漱台

(57)摘要

本实用新型公开了一种洗漱台，包括洗漱台柜及设在洗漱台柜上的洗漱台面、设在洗漱台面上的水池，在洗漱台柜的一侧设有一个边柜，边柜的上侧面设有开口，开口内设有一个甩干机。采用该方案，洗脸时把湿毛巾放入洗漱台旁的甩干机内脱水，帮助只能用单手作业的人士将毛巾拧干。

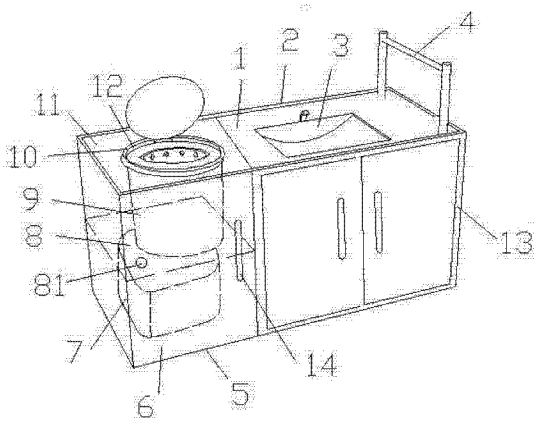

CN 202745133 U

1. 一种洗漱台 ，包括洗漱台柜（13）及设在洗漱台柜（13）上的洗漱台面（1）、设在洗漱台面（1）上的水池（3），其特征是，所述的洗漱台柜（13）的一侧设有一个边柜（5），边柜（5）的顶面（11）上设有开口（12），开口（12）内设有一个甩干机（9）。

2. 根据权利要求 1 所述的一种洗漱台，其特征是，所述的边柜（5）内设有隔板（8），隔板（8）上设有可通过甩干机（9）出水管的通孔（81），边柜（5）分为上下两层，上层放置甩干机（9），下层内设有蓄水盆（7），边柜（5）的前侧设有柜门（6）。

3. 根据权利要求 1 所述的一种洗漱台，其特征是，所述的洗漱台面（1）向水池（3）倾斜。

4. 根据权利要求 1 所述的一种洗漱台，其特征是，所述的开口（12）边缘的四周设有凸沿（10）。

5. 根据权利要求 1 或 2 或 3 或 4 所述的一种洗漱台，其特征是，所述的洗漱台面（1）与顶面（11）所组成的整个面的四周设有凸边（2）。

一种洗漱台

技术领域

[0001] 本实用新型涉及一种洗漱台，尤其涉及一种方便只能单手作业人士使用的洗漱台。

背景技术

[0002] 现在的家庭卫生间里都设有洗漱台，一般的洗漱台只设有洗漱台柜及设在洗漱台柜上的洗漱台面、设在洗漱台面上的水池等，这样的设施对于双手健全的人使用没什么问题。但现实生活中有些人手有残疾，只能用单手作业，每天洗脸时使用这样的洗漱台会遇上这样的问题，一只手无法将毛巾拧干。

[0003] 中国专利授权公告号 :CN201948882U, 授权公告日 :2011,08.31, 公开了一种洗漱台，包括连杆、储物盒以及托盘，连杆中段设有卡环，两端分别与储物盒和托盘连接，且储物盒和托盘的同侧边缘安装吸盘，在托盘下方设有竖直支杆，在支杆底端设有水平挂杆。只能单手作业的人士在使用这类洗漱台时，同样会遇上这样的问题，一只手无法将毛巾拧干。

实用新型内容

[0004] 本实用新型的目的是要解决只能用单手作业的人士每天洗脸时无法将毛巾拧干，提供一种洗漱台，帮助只能用单手作业的人士将毛巾拧干。

[0005] 本实用新型的目的通过下述技术方案实现。一种洗漱台，包括洗漱台柜及设在洗漱台柜上的洗漱台面、设在洗漱台面上的水池，在洗漱台柜的一侧设有一个边柜，边柜的上侧面设有开口，开口内设有一个甩干机。采用该方案，洗脸时把湿毛巾放入洗漱台旁的甩干机内脱水，帮助只能用单手作业的人士将毛巾拧干。

[0006] 作为优选，所述的边柜内设有隔板，隔板上设有可通过甩干机出水管的通孔，边柜分为上下两层，上层放置甩干机，下层内设有蓄水盆，边柜的前侧设有柜门。此处的甩干机用于甩干毛巾，所以只需要一个小型的甩干机即可满足要求。为了使用方便及洗漱台的美观，边柜的高度设成与洗漱台等高，而小型甩干机的高度会比边柜的高度低，为了方便操作在边柜内设一隔板，把小型甩干机放在隔板上，使得甩干机的开盖至少不低于边柜的顶面。此方案的另一益处是，把甩干机出水管的出口与蓄水盆相接，蓄水盆里的水可用于搞卫生等。

[0007] 作为优选，所述的洗漱台面向水池倾斜。当单手人士把湿毛巾放入洗漱台旁的甩干机时，湿毛巾上的水会滴在洗漱台面上，采用该方案，洗漱台面上的水会顺着倾斜流入水池。

[0008] 作为优选，所述的开口边缘的四周设有凸沿。采用该方案，可防止湿毛巾上的水滴入开口而进入边柜。

[0009] 作为优选，所述的洗漱台面与顶面所组成的整个面的四周设有凸边。采用该方案，可防止在洗漱过程中台面上的水外溢。

[0010] 本实用新型的有益效果是，帮助只能用单手作业的人士每天洗脸时将毛巾拧干。

附图说明

[0011] 图 1 是本实用新型的结构示意图。

具体实施方式

[0012] 下面将本实用新型结合附图和实施例作进一步详述：

[0013] 如图 1 所示，一种洗漱台 ，包括洗漱台柜 13 及设在洗漱台柜 13 上的洗漱台面 1、设在洗漱台面 1 上的水池 3，洗漱台面 1 向水池 3 倾斜，在洗漱台 13 的一侧设有一个边柜 5，边柜 5 与洗漱台柜 13 等高，洗漱台面 1 与设在边柜 5 上的顶面 11 所组成的整个面的四周设有凸边 2。洗漱台面 1 上与边柜 5 相对的一侧设有挂毛巾用的毛巾架 4，边柜 5 的顶面 11 上设有开口 12，开口 12 的形状和大小正好适合放入一个小型的甩干机 9，开口 12 边缘的四周设有高出顶面 11 的凸沿 10。边柜 5 内设有隔板 8，边柜 5 分为上下两层，上层放置甩干机 9，下层内设有蓄水盆 7，边柜 5 的前侧设有柜门 6，柜门 6 上设有把手 14。甩干机的开盖盖上时的位置至少不低于边柜的顶面。隔板 8 上设有通孔 81，甩干机 9 的出水管可从通孔 81 穿过，把甩干机 9 出水管的出口与蓄水盆 7 相接。只能用单手作业的人士每天洗脸时可将湿毛巾放入甩干机脱水。蓄水盆里的水快满时可用手拉住把手 14 打开柜门 6 移出蓄水盆 7，蓄水盆 7 内的水可用于搞卫生等。

[0014] 以上所述为本实用新型较佳的具体实施方式，并非以此限定本实用新型的实施范围。本实用新型还可以有别的实施例，只要不背离本实用新型的精神，无论形式上怎样的变换均落在本实用新型的保护范围之内。

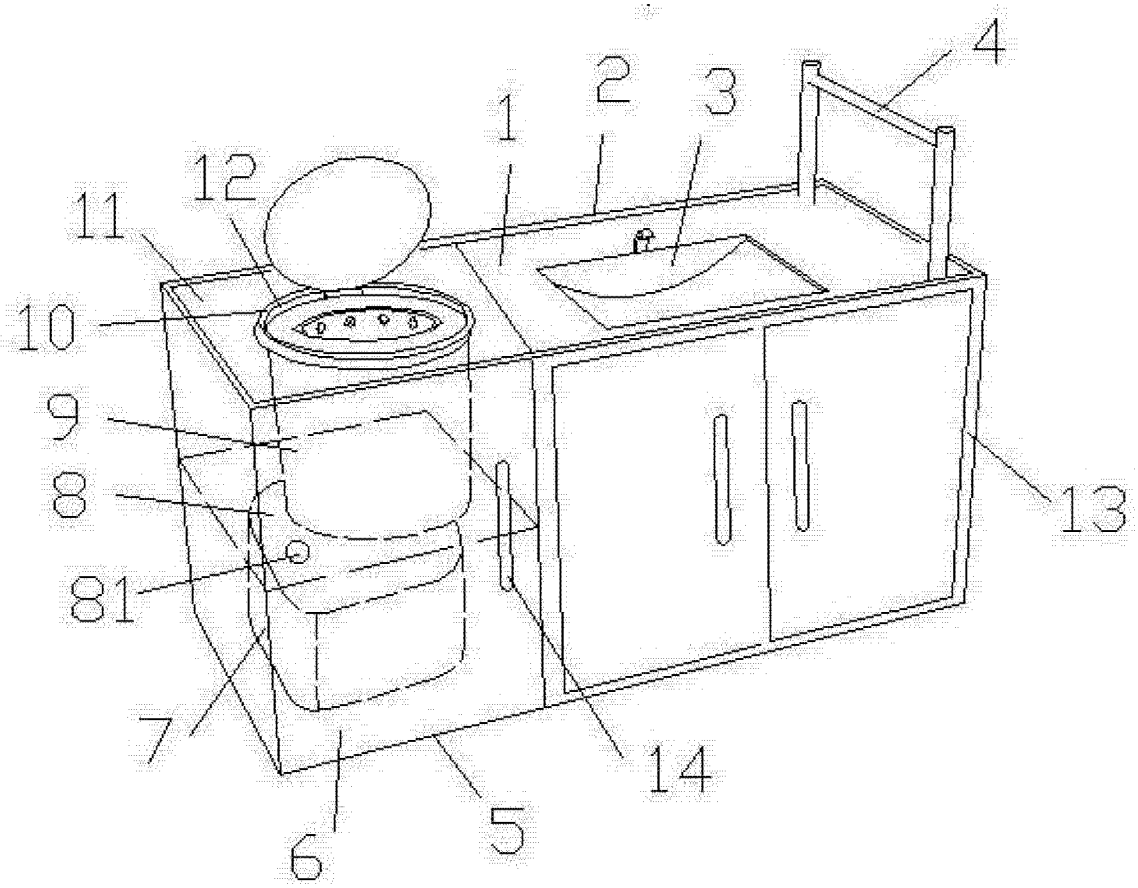

图 1