(19)中华人民共和国国家知识产权局

(12)实用新型专利

(10)授权公告号 CN 211899390 U
(45)授权公告日 2020.11.10

(21)申请号 202020010424.7

(22)申请日 2020.01.03

(73)专利权人 佛山市东鹏陶瓷有限公司
地址 528031 广东省佛山市禅城区江湾三路8号二层
专利权人 广东东鹏控股股份有限公司
佛山市东鹏陶瓷发展有限公司

(72)发明人 詹路英 白智华 谭勇

(74)专利代理机构 佛山市禾才知识产权代理有限公司 44379
代理人 刘羽波 朱培祺

(51)Int.Cl.
E04F 13/076(2006.01)
E04F 13/23(2006.01)

权利要求书1页 说明书5页 附图4页

(54)实用新型名称

一种装饰板及应用其的装饰墙安装系统

(57)摘要

本实用新型提出一种装饰板及应用其的装饰墙安装系统，所述装饰板包括装饰板本体、金属框和插接件，所述装饰板本体的至少一个侧边设有所述金属框，所述插接件包括安装部和卡接部，所述金属框设有安装槽，所述插接件的安装部活动安装于所述安装槽内，所述卡接部朝远离所述装饰板本体的方向向外伸出，所述装饰墙安装系统包括多块所述装饰板和连接件，所述装饰板之间通过所述插接件的卡接部进行卡接，所述连接件设置于所述装饰板的背面；本装饰板设有插接件，所述装饰板在拼接的时候安装、拆卸都很简便，而且整体结构稳定、整齐，不但节省人工，还能缩短工期，提高工作效率。

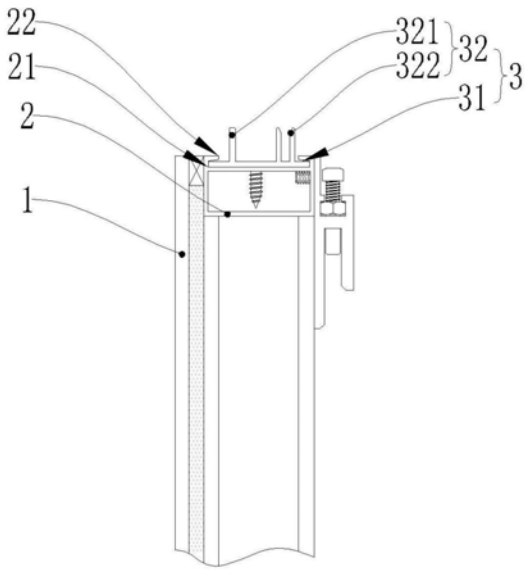

CN 211899390 U

1.一种装饰板,其特征在于,包括:装饰板本体、金属框和插接件;

所述装饰板本体的至少一个侧边设有所述金属框;

所述插接件包括安装部和卡接部;

所述金属框设有安装槽,所述插接件的安装部活动安装于所述安装槽内,所述卡接部朝远离所述装饰板本体的方向向外伸出。

2.根据权利要求1所述的一种装饰板,其特征在于:所述卡接部从相邻两块所述装饰板之间拼接的侧面向外伸出设置。

3.根据权利要求1所述的一种装饰板,其特征在于:所述插接件的卡接部包括卡合板和接合槽,所述卡合板到所述插接件边缘的距离与所述接合槽到所述插接件边缘的距离相等,相邻两块所述插接件通过所述卡合板和所述接合槽插合连接。

4.根据权利要求1所述的一种装饰板,其特征在于:所述金属框的安装槽两端开口设置,所述安装槽的顶面向中部延伸有卡沿部,所述插接件的安装部呈板状,所述安装部卡合限位于所述安装槽内,所述卡沿部的底面抵压于所述安装部的顶面。

5.根据权利要求1所述的一种装饰板,其特征在于:所述插接件通过螺钉与所述金属框固定。

6.应用如权利要求1-5中任意一项所述的一种装饰板的装饰墙安装系统,其特征在于,包括:多块所述装饰板和连接件;所述装饰板之间通过所述插接件连接,所述连接件设置于所述装饰板的背面。

7.根据权利要求6所述的装饰墙安装系统,其特征在于:所述连接件包括墙体钢码和挂钩钢码,所述墙体钢码设有调节槽,所述挂钩钢码和所述墙体钢码通过螺栓在所述调节槽处固定连接。

8.根据权利要求6所述的装饰墙安装系统,其特征在于:所述装饰板还设有挂扣件,所述挂扣件为“H”形结构,所述挂扣件设有扣合槽;所述连接件设有挂扣部,所述挂扣部配合设置于所述扣合槽内。

9.根据权利要求8所述的装饰墙安装系统,其特征在于:所述挂扣件设有调节螺栓。

10.根据权利要求6所述的装饰墙安装系统,其特征在于:相邻的所述装饰板之间设有柱形条,所述柱形条设有填缝胶。

一种装饰板及应用其的装饰墙安装系统

技术领域

[0001] 本实用新型涉及装饰板的技术领域，特别是一种装饰板及应用其的装饰墙安装系统。

背景技术

[0002] 目前一些大型的广场、商场或机场的航站楼等场地的墙面，都设置安装有装饰墙板，达到美观及广告宣传等作用；现在市场供应的装饰板在板与板之间的连接大多采用焊接和螺栓锁紧的方式，在实际安装过程中，无论是焊接还是用螺栓锁紧固定，安装强度大，工作量大且繁琐，装饰板的板与板的连接如果利用焊接，焊接出来的焊缝不美观，而且焊接后拆卸的时候又需要从缝隙断开进行拆分，工作量同样很大且浪费焊接的资源；如果使用螺栓锁紧会导致装饰板的板与板之间的缝隙大小不一，锁紧后的螺栓也会容易发生松动，导致结构不稳定，通过螺栓锁紧的方式同样会导致装饰板拆卸的工作量大，需要把一颗颗螺栓全部拆下，才能完成拆卸，工作量大且耗时耗力；目前市场上有部分装饰板在其板与板的连接处设有简单的连接件，但是不能达到很好的固定效果，导致整体结构不稳定。

实用新型内容

[0003] 针对上述缺陷，本实用新型的目的在于提出一种装饰板及应用其的装饰墙安装系统，解决装饰板拼接安装及拆卸困难，整体装饰板结构不稳定的问题。

[0004] 为达此目的，本实用新型采用以下技术方案：

[0005] 一种装饰板包括：装饰板本体、金属框和插接件；所述装饰板本体的至少一个侧边设有所述金属框；所述插接件包括安装部和卡接部；所述金属框设有安装槽，所述插接件的安装部活动安装于所述安装槽内，所述卡接部朝远离所述装饰板本体的方向向外伸出。

[0006] 更优的，所述卡接部从相邻两块所述装饰板之间拼接的侧面向外伸出设置。

[0007] 更优的，所述插接件的卡接部包括卡合板和接合槽，所述卡合板到所述插接件边缘的距离与所述接合槽到所述插接件边缘的距离相等，相邻两块所述插接件通过所述卡合板和所述接合槽插合连接。

[0008] 更优的，所述金属框的安装槽两端开口设置，所述安装槽的顶面向中部延伸有卡沿部，所述插接件的安装部呈板状，所述安装部卡合限位于所述安装槽内，所述卡沿部的底面抵压于所述安装部的顶面。

[0009] 更优的，所述插接件通过螺钉与所述金属框固定。

[0010] 本实用新型还提出装饰墙安装系统，包括：多块所述装饰板和连接件；所述装饰板之间通过所述插接件连接，所述连接件设置于所述装饰板的背面。

[0011] 更优的，所述连接件包括墙体钢码和挂钩钢码，所述墙体钢码设有调节槽，所述挂钩钢码和所述墙体钢码通过螺栓在所述调节槽处固定连接。

[0012] 更优的，所述装饰板还设有挂扣件，所述挂扣件为“H”形结构，所述挂扣件设有扣合槽；所述连接件设有挂扣部，所述挂扣部配合设置于所述扣合槽内。

[0013] 更优的，所述挂扣件设有调节螺栓。

[0014] 更优的，相邻的所述装饰板之间设有柱形条，所述柱形条设有填缝胶。

[0015] 本实用新型的有益效果：

[0016] 1、本实用新型提出的一种装饰板，通过插接件来实现装饰板的板与板之间的连接，通过插接的方式进行安装、拆卸都很简便，而且整体结构稳定、整齐，不但节省人工，还能缩短工期，提高工作效率。

[0017] 2、本实用新型提出的装饰墙安装系统，在装饰板之间设有柱形条和填缝胶，可以防止灰尘、水滴等杂物进入装饰板的内部，有利于装饰板内部结构的清洁，延长装饰墙安装系统的使用寿命。

[0018] 3、本装饰墙安装系统可以通过调节槽和调节螺栓对装饰板进行水平高度和离墙距离的微调，保证装饰墙的整体的整齐和稳定。

附图说明

[0019] 图1是本实用新型中装饰板的侧视图；

[0020] 图2是本实用新型中装饰板的连接示意图；

[0021] 图3是本实用新型中装饰墙安装系统的侧视图；

[0022] 图4是本实用新型中装饰墙安装系统的俯视图。

[0023] 其中：装饰板本体1、金属框2、安装槽21、卡沿部22、插接件3、安装部31、卡接部32、卡合板321、接合槽322、装饰板100、第一装饰板100a、第二装饰板100b、挂扣件110、第一挂扣件110a、第二挂扣件110b、扣合槽111、调节螺栓120、连接件200、墙体钢码210、调节槽211、挂钩钢码220、挂扣部230、柱形条300、填缝胶310。

具体实施方式

[0024] 下面结合附图并通过具体实施方式来进一步说明本实用新型的技术方案。

[0025] 在本实用新型的描述中，需要理解的是，方位词如“前、后、上、下、左、右”、“横向、竖向、垂直、水平”和“顶、底”等所指示的方位或位置关系通常是基于附图所示的方位或位置关系，仅是为了便于描述本实用新型和简化描述，在未作相反说明的情况下，这些方位词并不指示和暗示所指的装置或元件必须具有特定的方位或者以特定的方位构造和操作，因此不能理解为对本实用新型保护范围的限制；方位词“内、外”是指相对于各部件本身的轮廓的内外。

[0026] 为了便于描述，在这里可以使用空间相对术语，如“在……之上”、“在……上方”、“在……上表面”、“上面的”等，用来描述如在图中所示的一个器件或特征与其他器件或特征的空间位置关系。应当理解的是，空间相对术语旨在包含除了器件在图中所描述的方位之外的在使用或操作中的不同方位。例如，如果附图中的器件被倒置，则描述为“在其他器件或构造上方”或“在其他器件或构造之上”的器件之后将被定位为“在其他器件或构造下方”或“在其他器件或构造之下”。因而，示例性术语“在……上方”可以包括“在……上方”和“在……下方”两种方位。该器件也可以其他不同方式定位(旋转90度或处于其他方位)，并且对这里所使用的空间相对描述作出相应解释。

[0027] 如图1所示的一种装饰板，包括：装饰板本体1、金属框2和插接件3；

[0028] 所述装饰板本体1的至少一个侧边设有所述金属框2;所述插接件3包括安装部31和卡接部32;所述金属框2设有安装槽21,所述插接件3的安装部31活动安装于所述安装槽21内,所述卡接部32朝远离所述装饰板本体1的方向向外伸出。

[0029] 具体的,本实用新型提出的一种装饰板,在所述金属框2的外侧的安装槽21内设置有所述插接件3,具体的,当两块所述装饰板拼接时,所述两块装饰板在拼接的一侧边上均设有所述金属框2,在所述金属框2的安装槽21内均设有所述插接件3,所述插接件3的卡接部32向外伸出,当所述两块装饰板拼接时,相邻的插接件3通过向外伸出的所述卡接部32卡接在一起;本实用新型通过插接的方式进行连接安装,无论安装和拆卸都很简便,而且组装后的结构稳定,不但节省人工,还能缩短工期,提高工作效率。

[0030] 进一步的是,如图2所示,所述卡接部32从相邻两块所述装饰板之间拼接的侧面向外伸出设置。

[0031] 具体的,假如所述卡接部32向所述装饰板本体1的背面伸出,两个相邻装饰板拼接的时候,就会导致所述装饰板背部的安装空间较大;假如所述卡接部32向所述装饰板的装饰面伸出,两个相邻装饰板拼接的时候就会影响装饰效果,所以最优方式是,所述卡接部32从相邻两块所述装饰板之间拼接的侧面向外伸出并卡接在一起,不仅可以缩小所述插接件3的占用空间,而且安装方便,同时当上下两相邻的所述装饰板拼接时,所述卡接部32的支撑点落于所述装饰板上,有利于连接结构的稳定和延长使用寿命。

[0032] 进一步的是,所述插接件3的卡接部32包括卡合板321和接合槽322,所述卡合板321到所述插接件3边缘的距离与所述接合槽322到所述插接件3边缘的距离相等,相邻两块所述插接件3通过所述卡合板321和所述接合槽322插合连接。

[0033] 具体的,所述插接件3的具体安装方式为:当两个所述装饰板连接,两个所述装饰板连接的一侧边均设有所述金属框2,所述金属框2的安装槽21内均设置有所述插接件3,分别位于两个所述金属框2上的两个所述插接件3相对设置,在所述插接件3安装时,把其中一个所述插接件3的卡合板321与另一个所述插接件3的接合槽322对准,然后将所述卡合板321插入所述接合槽322内完成安装,此时,其中一个所述插接件3的卡合板321插进另一个所述插接件3的接合槽322,同时另一个所述插接件3的卡合板321也会插入到这个所述插接件3的接合槽322,两对所述卡合板321和所述接合槽322同时完成配合插接的安装,保证安装后结构的稳定性;所述插接件3同时包括有所述卡合板321和所述接合槽322,在安装的时候,只需要把其中一个所述插接件3相对且反向安装,就可以把两块所述插接件3相互配合连接,从而连接两块所述装饰板,在标准化生产的时候可以减少模具的设计,降低生产成本。

[0034] 进一步的是,所述金属框2的安装槽21两端开口设置,所述安装槽21的顶面向中部延伸有卡沿部22,所述插接件3的安装部31呈板状,所述安装部31卡合限位于所述安装槽21内,所述卡沿部22的底面抵压于所述安装部31的顶面。

[0035] 具体的,所述金属框2的安装槽21两端开口设置,在安装所述插接件3的时候,可以把所述插接件3的安装部31从所述安装槽21的两端插入,然后通过所述插接件3在所述安装槽21内滑动,进行位置的调节,所述插接件3在所述安装槽21内移动到相应的安装位置进行安装固定;此时由于所述安装槽21的顶面设置有所述卡沿部22,因此所述卡沿部22还可以对所述插接件3有限位作用,使所述插接件3限位在所述安装槽21内活动,避免所述插接件3

从所述安装槽21中掉出，影响连接效果；在安装所述插接件3的时候，所需的操作空间很少，方便安装，同时方便所述插接件3安装位置的调整。

[0036] 进一步的是，所述插接件3通过螺钉与所述金属框2固定。

[0037] 具体的，在装饰板完成安装后，所述插接件3仍可在所述安装槽21内活动，不利于结构稳定，因此确定所述插接件3的位置后，通过螺钉把所述插接件3固定在所述金属框2的安装槽21内，防止其继续滑动。

[0038] 本实用新型还提出了装饰墙安装系统，如图3-4所示，包括：多块所述装饰板100和连接件200；所述装饰板100之间通过所述插接件3连接，所述连接件200设置于所述装饰板100的背面。

[0039] 具体的，所述连接件200安装固定在基体墙上，所述基体可以是石墙体、木板墙等，多块所述装饰板100通过所述插接件3连接在一起，形成一幅整体的装饰墙板，所述装饰板100通过挂扣于所述连接件200上，从而安装于所述基体墙上，安装简便，降低安装成本，还能减少安装用时，提高工作效率。

[0040] 进一步的是，所述连接件200包括墙体钢码210和挂钩钢码220，所述墙体钢码210设有调节槽211，所述挂钩钢码220和所述墙体钢码210通过螺栓在所述调节槽211处固定连接。

[0041] 具体的，所述墙体钢码210固定安装在基体墙上，然后再通过螺栓把所述挂钩钢码220安装于所述墙体钢码210上，在安装所述挂钩钢码220的时候，可以通过所述调节槽211调整所述挂钩钢码220安装在所述墙体钢码210的位置，从而调节所述装饰板距离基体墙的距离，从而保证所述装饰板的装饰面的平齐，防止出现凹凸不平的情况，同时保证整体结构的稳定。

[0042] 进一步的是，所述装饰板100还设有挂扣件110，所述挂扣件110为“H”形结构，所述挂扣件110设有扣合槽111；所述连接件200设有挂扣部230，所述挂扣部230配合设置于所述扣合槽111内。

[0043] 具体的，所述挂扣件110的一侧通过螺钉固定于所述装饰板100的背面，在安装所述装饰板100的时候，把固定有所述挂扣件110的装饰板100挂扣于所述连接件200，此时所述挂扣部230插入所述扣合槽111内，把所述装饰板100固定在所述连接件200上，从而安装在基体墙上，安装简便，节省时间；具体的，每个所述装饰板100的后侧均安装有至少两个所述挂扣件110，在所述装饰板100的两侧的边缘处均设有所述挂扣件110，如图4所示，在相邻的两块所述装饰板100进行拼接的时候，分别为第一装饰板100a和第二装饰板100b，所述的两块装饰板连接边缘处的设置的两个挂扣件，其中一个是所述第一装饰板100a的第一挂扣件110a；另一个是所述第二装饰板100b的第二挂扣件110b，所述第一挂扣件110a和所述第二挂扣件110b同时扣合在同一个所述连接件200上；这样的设置不仅可以同时对两块所述装饰板100进行固定，节省安装成本，还可以保证这两块所述装饰板100处于同一水平高度，保证整体结构的水平和稳定。

[0044] 进一步的是，所述挂扣件110设有调节螺栓120。

[0045] 具体的，所述调节螺栓120设置于挂扣件110的上端，并插入到所述扣合槽111内，所述调节螺栓120可以调节所述挂钩钢码220插入所述挂扣件110的扣合槽111的深度，从而调节所述装饰板100的水平高度，具体的，当所述调节螺栓120往上拧的时候，所述挂钩钢码

220可以插入所述扣合槽111变深，所述装饰板100安装的水平高度就会变低，当所述调节螺栓120往下拧的时候，所述挂钩钢码220可以插入所述扣合槽111变浅，所述装饰板100安装的水平高度就会变高；通过所述调节螺栓120可以对所述装饰板100的安装高度进行微调，保证同一水平高度的所述装饰板100均处于同一水平高度，保证整体结构的稳定。

[0046] 进一步的是，相邻的所述装饰板100之间设有柱形条300，所述柱形条300设有填缝胶310。

[0047] 具体的，在所述装饰板100拼接后，板与板之间会所留出一条缝隙，本实用新型通过在所述装饰板100的缝隙中设置所述柱形条300，并填涂上所述填缝胶310，所述填缝胶310可以是硅酮耐候胶等有相同用处的填缝胶，可以填充所述柱形条300与所述装饰板100之间缝隙，防止灰尘、水滴等杂物进入所述装饰板100的内部，保证所述装饰板100内部结构的清洁，有利于延长所述装饰板100使用寿命。

[0048] 以上结合具体实施例描述了本实用新型的技术原理。这些描述只是为了解释本实用新型的原理，而不能以任何方式解释为对本实用新型保护范围的限制。基于此处的解释，本领域的技术人员不需要付出创造性的劳动即可联想到本实用新型的其它具体实施方式，这些方式都将落入本实用新型的保护范围之内。

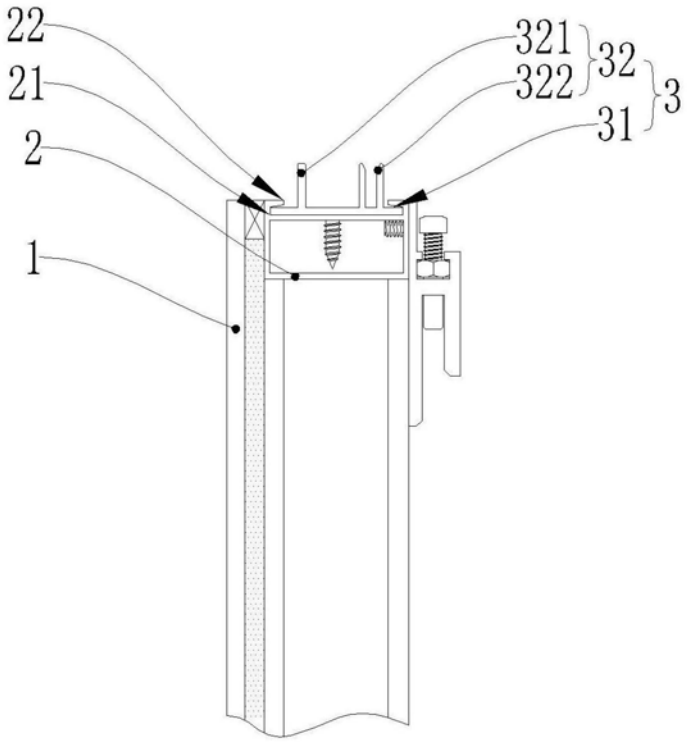

图1

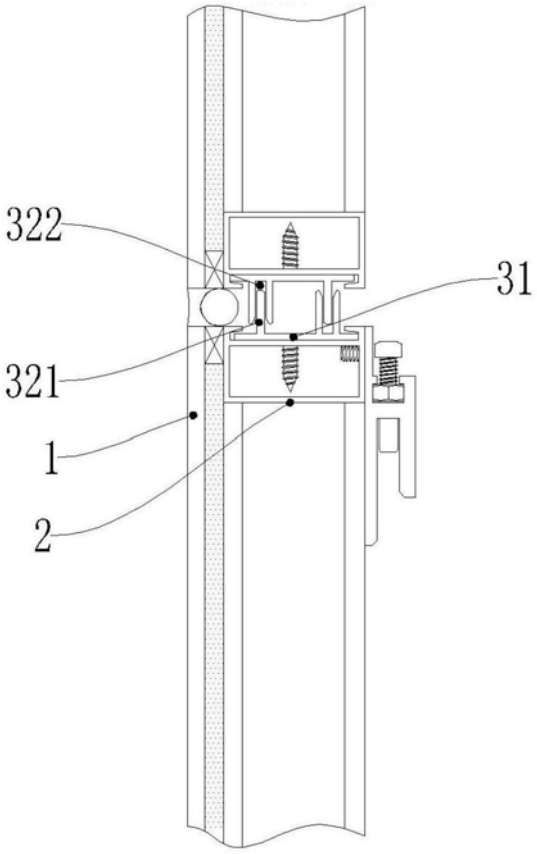

图2

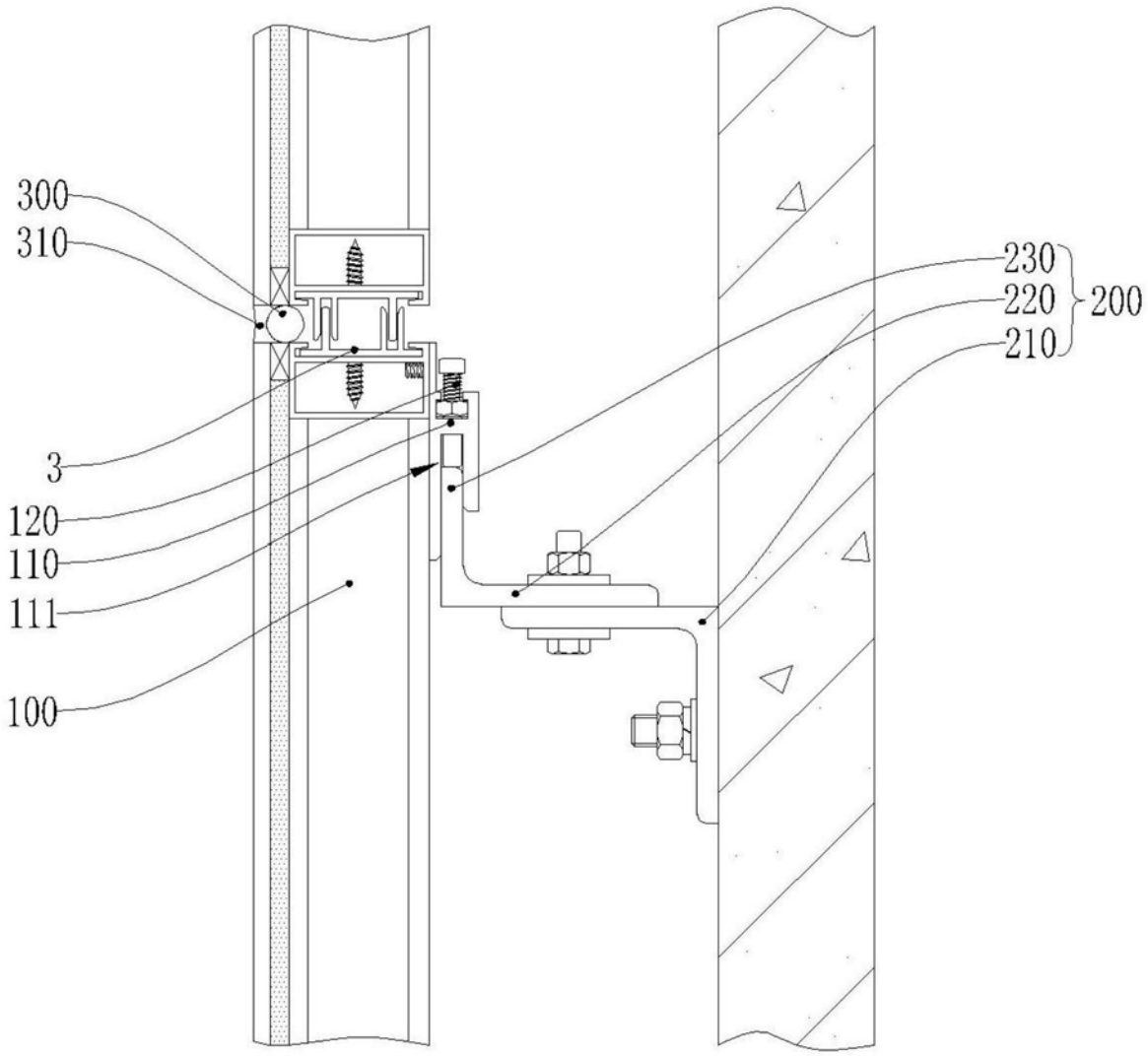

图3

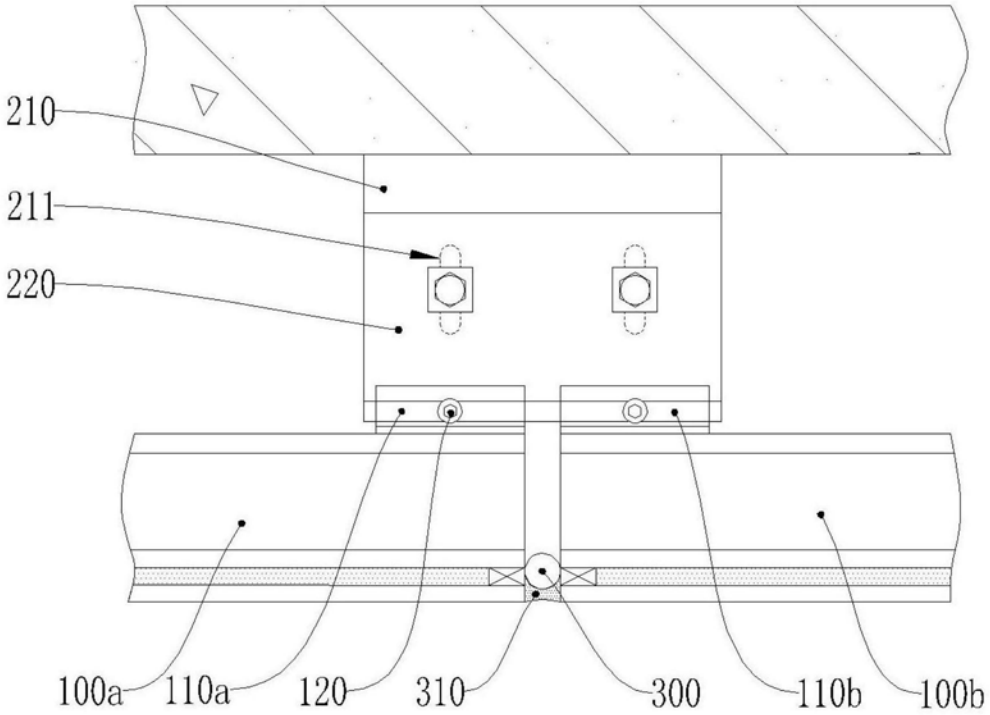

图4