(19)中华人民共和国国家知识产权局

(12)实用新型专利

(10)授权公告号 CN 213758937 U
(45)授权公告日 2021.07.23

(21)申请号 202022659453.9

(22)申请日 2020.11.17

(73)专利权人 中瑞康安科技发展有限公司
地址 213000 江苏省常州市天宁区弘智路7号

(72)发明人 黄弘昊 王卫华

(74)专利代理机构 苏州瞪羚知识产权代理事务所(普通合伙) 32438
代理人 张宇

(51)Int.Cl.
A61F 13/02(2006.01)
A61M 35/00(2006.01)

权利要求书1页 说明书3页 附图2页

(54)实用新型名称

一种料液外灌式敷料布

(57)摘要

本实用新型公开了一种料液外灌式敷料布，包括敷料布主体和护翼；所属敷料布主体为囊状，内部设有空腔，在敷料布主体下表面设有镂空，镂空处缝合有可让料液缓慢渗出的薄布层；所述敷料布主体上表面的一侧边沿连接有覆盖布层，覆盖布层可翻折覆盖到敷料布主体上表面；所述覆盖布层内侧设有进料管，进料管下部连通敷料布主体的空腔；所述护翼分别连接敷料布主体两侧。本实用新型一种料液外灌式敷料布，能够通过外部灌料的方式将料液灌入敷料布主体的空腔内，在敷料过程中避免了料液溢出，或料液滴落在外部的情况的发生，结构简单，且使用方便。

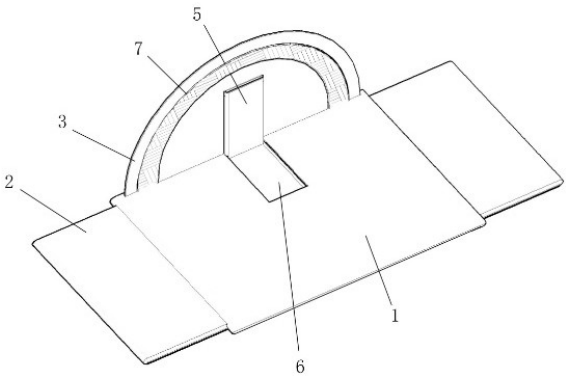

CN 213758937 U

1.一种料液外灌式敷料布,其特征在于:包括敷料布主体和护翼;所属敷料布主体为囊状,内部设有空腔,在敷料布主体下表面设有镂空,镂空处缝合有可让料液缓慢渗出的薄布层;所述敷料布主体上表面的一侧边沿连接有覆盖布层,覆盖布层可翻折覆盖到敷料布主体上表面;所述覆盖布层内侧设有进料管,进料管下部连通敷料布主体的空腔;所述护翼分别连接敷料布主体两侧。

2.根据权利要求1所述的一种料液外灌式敷料布,其特征在于:所述薄布层为医用纱布。

3.根据权利要求1所述的一种料液外灌式敷料布,其特征在于:所述覆盖布层内侧边沿以及护翼下表面设有不干胶层。

4.根据权利要求1所述的一种料液外灌式敷料布,其特征在于:所述敷料布主体上表面设有当覆盖布层翻折覆盖到敷料布主体上表面时用于避让进料管的盲槽。

5.根据权利要求1所述的一种料液外灌式敷料布,其特征在于:所述敷料布主体、护翼、覆盖布层均采用料液不能渗透穿过的材料材料制成。

6.根据权利要求5所述的一种料液外灌式敷料布,其特征在于:敷料布主体、护翼、覆盖布层均采用PU防水布制成。

7.根据权利要求3所述的一种料液外灌式敷料布,其特征在于:所述护翼下表面的不干胶层表面贴有覆盖膜;所述敷料布主体下表面贴有覆盖膜。

8.根据权利要求1所述的一种料液外灌式敷料布,其特征在于:所述进料管采用柔软塑料制成,外形呈薄片状,截面呈窄椭圆状。

一种料液外灌式敷料布

技术领域

[0001] 本实用新型涉及一种料液外灌式敷料布。

背景技术

[0002] 敷料布是一种覆盖于人体体表的布料，在医疗方面起到的作用主要是包裹伤患处，防止伤患处感染，或本身浸渍药物可敷于患处，起到治疗目的，在美容方面敷料布可浸渍美容营养液，敷于体表，起到美容的效果。

[0003] 目前的敷料布中，最常见的主要是无纺敷料布和纱布类敷料布，此类敷料布只有在使用时才能将其浸渍在相应的药物或营养液中，或将药物或营养液涂抹在敷料布一侧，然后再覆盖到人体表面，该过程中往往会因为人为操作的因素导致药物或营养液从敷料布溢出，或滴落在敷料布以外的区域，使用十分不便。

实用新型内容

[0004] 本实用新型的目的在于提供一种料液外灌式敷料布，该敷料布能够通过外部灌料的方式将料液灌入敷料布主体的空腔内，在敷料过程中避免了料液溢出，或料液滴落在外部的情况的发生，结构简单，且使用方便。

[0005] 为了实现上述目的，本实用新型的技术方案是设计一种料液外灌式敷料布，包括敷料布主体和护翼；所属敷料布主体为囊状，内部设有空腔，在敷料布主体下表面设有镂空，镂空处缝合有可让料液缓慢渗出的薄布层；所述敷料布主体上表面的一侧边沿连接有覆盖布层，覆盖布层可翻折覆盖到敷料布主体上表面；所述覆盖布层内侧设有进料管，进料管下部连通敷料布主体的空腔；所述护翼分别连接敷料布主体两侧。

[0006] 进一步的，所述薄布层为医用纱布。

[0007] 进一步的，所述覆盖布层内侧边沿以及护翼下表面设有不干胶层。

[0008] 进一步的，所述敷料布主体上表面设有当覆盖布层翻折覆盖到敷料布主体上表面时用于避让进料管的盲槽。

[0009] 进一步的，所述敷料布主体、护翼、覆盖布层均采用料液不能渗透穿过的材料材料制成。

[0010] 进一步的，敷料布主体、护翼、覆盖布层均采用PU防水布制成。

[0011] 进一步的，所述护翼下表面的不干胶层表面贴有覆盖膜；所述敷料布主体下表面贴有覆盖膜。

[0012] 进一步的，所述进料管采用柔软塑料制成，外形呈薄片状，截面呈窄椭圆状。

[0013] 本实用新型的优点和有益效果在于：本实用新型一种料液外灌式敷料布，能够通过外部灌料的方式将料液灌入敷料布主体的空腔内，在敷料过程中避免了料液溢出，或料液滴落在外部的情况的发生，结构简单，且使用方便。

附图说明

[0014] 图1为本实用新型的结构示意图(覆盖布层掀开时)。

[0015] 图2为本实用新型的结构示意图(覆盖布层翻折时)。

[0016] 图3为本实用新型下表面撕开覆盖膜的示意图。

[0017] 图4为本实用新型局部剖切示意图。

[0018] 其中,敷料布主体1、护翼2、覆盖布层3、薄布层4、进料管5、盲槽6、不干胶层7、覆盖膜8。

具体实施方式

[0019] 下面结合附图和实施例,对本实用新型的具体实施方式作进一步描述。以下实施例仅用于更加清楚地说明本实用新型的技术方案,而不能以此来限制本实用新型的保护范围。

[0020] 实施例:

[0021] 一种料液外灌式敷料布,包括敷料布主体1和护翼2;所属敷料布主体1为囊状,内部设有空腔,在敷料布主体1下表面设有镂空,镂空处缝合有可让料液缓慢渗出的薄布层4;所述敷料布主体1上表面的一侧边沿连接有覆盖布层3,覆盖布层3可翻折覆盖到敷料布主体1上表面;所述覆盖布层3内侧设有进料管5,进料管5下部连通敷料布主体1的空腔;所述护翼2分别连接敷料布主体1两侧。

[0022] 所述薄布层4为医用纱布。

[0023] 所述覆盖布层3内侧边沿以及护翼2下表面设有不干胶层7。

[0024] 所述敷料布主体1上表面设有当覆盖布层3翻折覆盖到敷料布主体1上表面时用于避让进料管5的盲槽6。

[0025] 所述敷料布主体1、护翼2、覆盖布层3均采用料液不能渗透穿过的材料材料制成。

[0026] 敷料布主体1、护翼2、覆盖布层3均采用PU防水布制成。

[0027] 所述护翼2下表面的不干胶层7表面贴有覆盖膜8;所述敷料布主体1下表面贴有覆盖膜8。

[0028] 所述进料管5采用柔软塑料制成,外形呈薄片状,截面呈窄椭圆状。

[0029] 使用时,可先将敷料布主体1下表面和护翼2下表面的覆盖膜8撕掉,然后将敷料布主体1下表面的薄布层4对准需要敷料的部位,然后护翼2粘附在敷料部位两侧,然后翻开覆盖布层3,将料液沿着进料管5加入到敷料布主体1的空腔内,待发现敷料布主体1臌胀到一定程度后,停止灌入料液,并将覆盖布层3重新覆盖到敷料布主体1上表面,并通过不干胶层7粘合(避免料液从敷料布主体1上表面溢出);此时,料液将通过渗透穿过薄布层4到达需要敷料的部位。

[0030] 对于有一定粘度的料液(即料液不会瞬间从薄布层4渗出),也可以先将料液通过进料管5灌入敷料布主体1的空腔内,然后闭合覆盖布层3,再把护翼2和敷料布主体1下表面的覆盖膜8撕掉,然后再将敷料布主体1贴到需要敷料的部位。

[0031] 对于上述过程中,进料管5灌料更加适合于软膏、栓剂,即将软膏和栓剂的出料端对准进料管5,然后挤压软膏外壳或者栓剂外壳,即可十分顺利的将料液加入到敷料布主体1的空腔内。

[0032] 以上所述仅是本实用新型的优选实施方式，应当指出，对于本技术领域的普通技术人员来说，在不脱离本实用新型技术原理的前提下，还可以做出若干改进和润饰，这些改进和润饰也应视为本实用新型的保护范围。

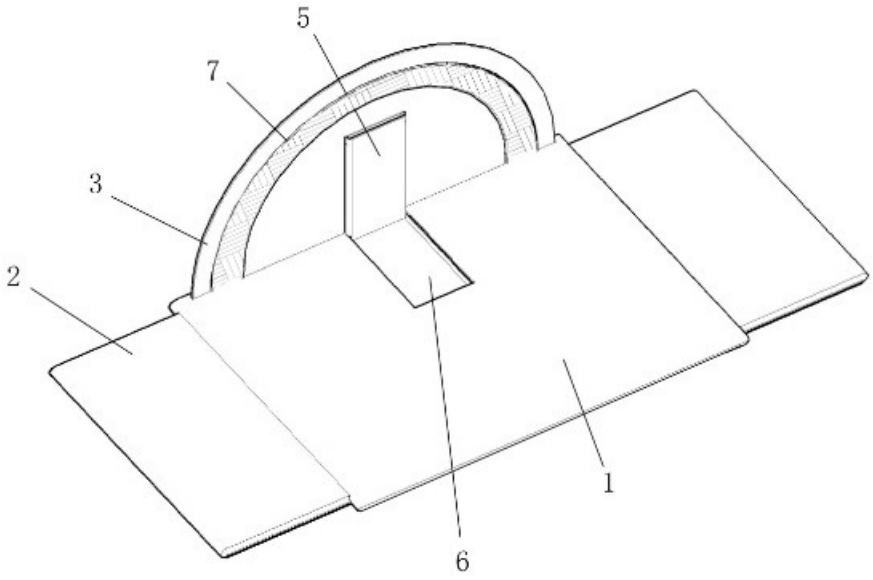

图1

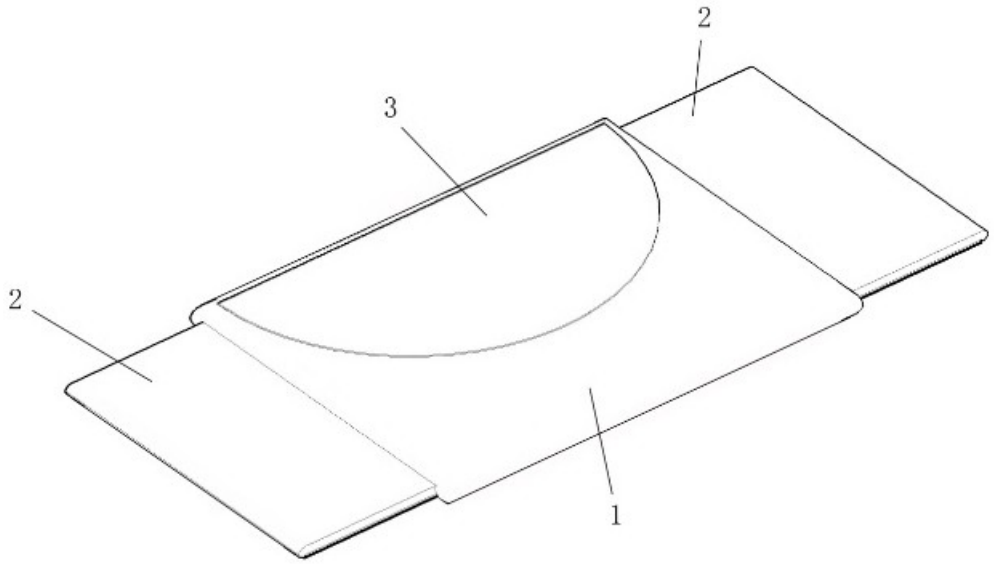

图2

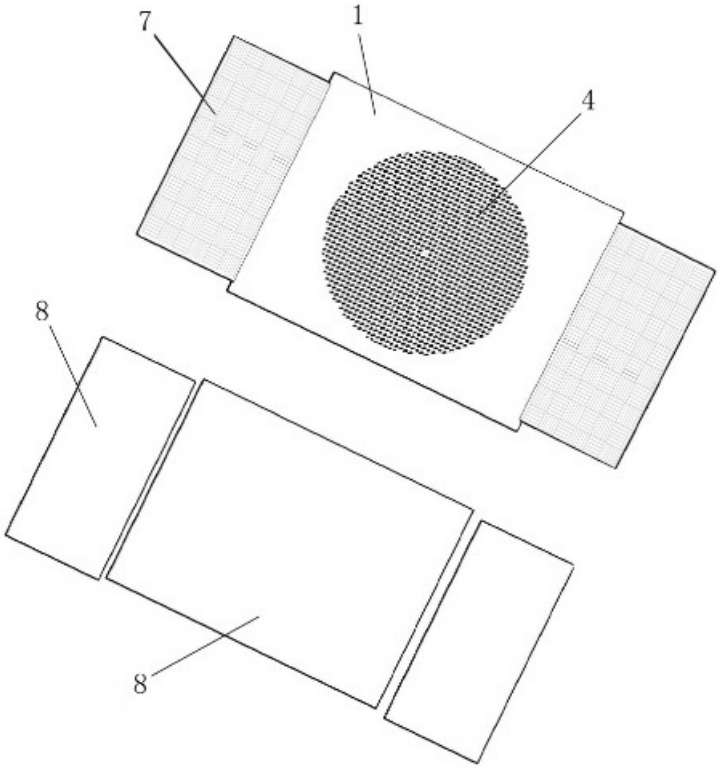

图3

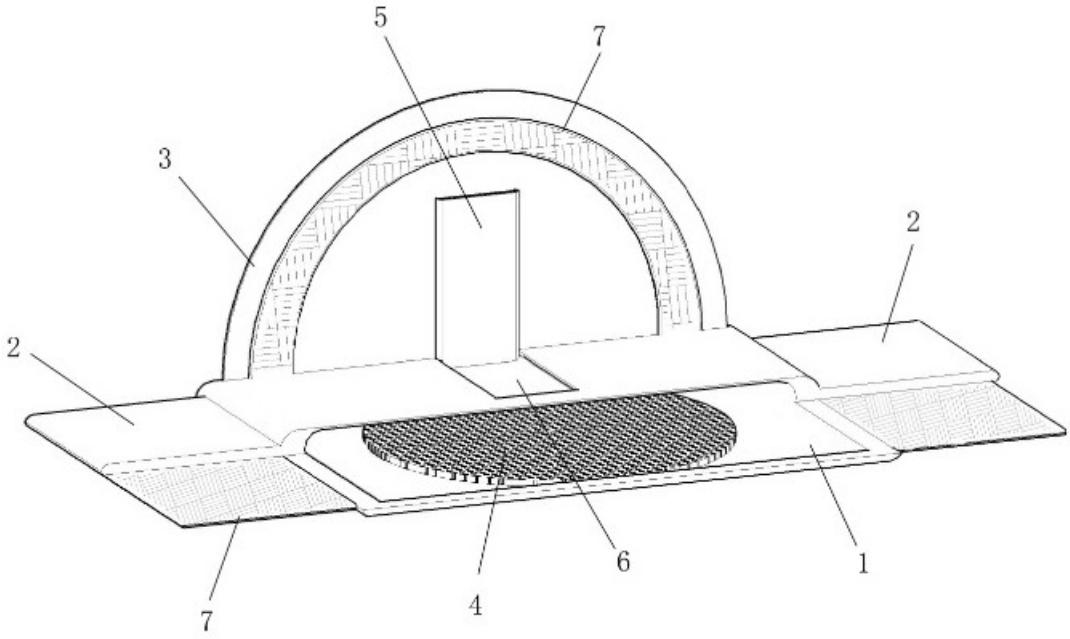

图4