(19)中华人民共和国国家知识产权局

(12)实用新型专利

(10)授权公告号 CN 212841811 U
(45)授权公告日 2021.03.30

(21)申请号 202021841647.4

(22)申请日 2020.08.28

(73)专利权人 嘉兴智创科技股份有限公司
地址 314313 浙江省嘉兴市海盐县百步镇工业园区中C区

(72)发明人 杨晨

(74)专利代理机构 嘉兴海邦专利代理事务所(特殊普通合伙) 33423
代理人 欧阳海燕

(51)Int.Cl.
F24D 13/00(2006.01)
F24F 7/007(2006.01)
F21V 3/02(2006.01)
F21V 33/00(2006.01)

权利要求书1页 说明书3页 附图4页

(54)实用新型名称

具有V形灯壳的紧凑型浴霸

(57)摘要

本实用新型属于卫浴器具技术领域，尤其为具有V形灯壳的紧凑型浴霸，包括浴霸基座，所述浴霸基座的顶部安装有引风机，所述引风机的一侧设有控制元件，所述浴霸基座的顶部设有安装卡件。通过设置的V字形灯壳，具有体积小能够有效的减小占用浴霸的体积，通过能够为整个浴霸产品提供了更加良好的进风效果，显著的提高浴霸的进风效果，在缩小浴霸内部空间占用的同时，大大提高浴霸的进风使用效果，通过设置的照明灯具，保留了浴霸自身较大面积的光照照明区域，为浴霸的使用提供良好的照明使用条件，同时在照明灯具两侧设置的进风窗口能够供浴霸提供充足的进风排量，保障浴霸的进风使用效率。

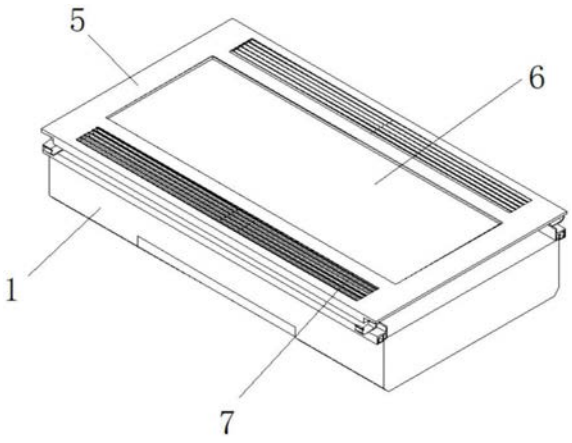

CN 212841811 U

1.具有V形灯壳的紧凑型浴霸，包括浴霸基座(1)，其特征在于：所述浴霸基座(1)的顶部安装有引风机(2)，所述引风机(2)的一侧设有控制元件(3)，所述浴霸基座(1)的顶部设有安装卡件(4)，所述浴霸基座(1)通过安装卡件(4)安装有浴霸基顶(5)，所述浴霸基顶(5)的表面设有照明灯具(6)，所述照明灯具(6)的两侧均设有进风窗口(7)，所述浴霸基顶(5)的底部设有V字形灯壳(8)，所述V字形灯壳(8)的内壁均匀设置有发光单元(9)。

2.根据权利要求1所述的具有V形灯壳的紧凑型浴霸，其特征在于：所述进风窗口(7)的内部均匀设有导风扇叶。

3.根据权利要求1所述的具有V形灯壳的紧凑型浴霸，其特征在于：所述V字形灯壳(8)的底部宽度小于40mm。

4.根据权利要求1所述的具有V形灯壳的紧凑型浴霸，其特征在于：所述V字形灯壳(8)的倾斜斜面倾角为140°至150°范围内。

5.根据权利要求1所述的具有V形灯壳的紧凑型浴霸，其特征在于：所述安装卡件(4)与浴霸基顶(5)之间结构尺寸及位置完全对应匹配。

具有V形灯壳的紧凑型浴霸

技术领域

[0001] 本实用新型属于卫浴器具技术领域，具体涉及具有V形灯壳的紧凑型浴霸。

背景技术

[0002] 浴霸是通过特制的防水红外线热波管和换气扇的巧妙组合将浴室的取暖、红外线理疗、浴室换气、装饰等多种功能结合于一体的浴用小家电产品，浴室取暖器(浴霸)发展进程：传统灯泡浴霸——PTC暖风机——普通碳纤维浴霸——远红外线浴霸做浴霸的厂家主要集中浙江一带，其他的分布比较分散。其中做光暖和风暖浴霸的厂家有400余家。但做碳纤维的厂家不多，这些厂家只是将碳素纤维加热管应用到浴霸中在此称为碳纤维浴霸，其价格并不是很高。由于这些品牌用的都是通用零配件，只是将此产品作为一个其浴霸产品的一个型号来做，没有大规模的研发和推广，所以型号和外观相对单一。

[0003] 现有的浴霸多采用直发光式，为了使发光区域亮度均匀，在增加光源与透光区域的距离的基础上，还需要增加多个光源，在产品中体现出来便是整个灯体底壳底部需要很大面积才能将灯条均匀布满，这种方式存在着过多侵占浴霸产品的进风空间，大大降低了进风效果。

实用新型内容

[0004] 为解决上述背景技术中提出的问题。本实用新型提供了具有V形灯壳的紧凑型浴霸，解决了现有的浴霸为了使发光区域亮度均匀，而导致的过多侵占浴霸产品的进风空间，大大降低了进风效果的问题。

[0005] 为实现上述目的，本实用新型提供如下技术方案：具有V形灯壳的紧凑型浴霸，包括浴霸基座，所述浴霸基座的顶部安装有引风机，所述引风机的一侧设有控制元件，所述浴霸基座的顶部设有安装卡件，所述浴霸基座通过安装卡件安装有浴霸基顶，所述浴霸基顶的表面设有照明灯具，所述照明灯具的两侧均设有进风窗口，所述浴霸基顶的底部设有V字形灯壳，所述V字形灯壳的内壁均匀设置有发光单元。

[0006] 优选的，所述进风窗口的内部均匀设有导风扇叶。

[0007] 优选的，所述V字形灯壳的底部宽度小于40mm。

[0008] 优选的，所述V字形灯壳的倾斜斜面倾角为140°至150°范围内。

[0009] 优选的，所述安装卡件与浴霸基顶之间结构尺寸及位置完全对应匹配。

[0010] 与现有技术相比，本实用新型的有益效果是：

[0011] 通过设置的V字形灯壳，具有体积小能够有效的减小占用浴霸的体积，通过能够为整个浴霸产品提供了更加良好的进风效果，显著的提高浴霸的进风效果，在缩小浴霸内部空间占用的同时，大大提高浴霸的进风使用效果，通过设置的照明灯具，保留了浴霸自身较大面积的光照照明区域，为浴霸的使用提供良好的照明使用条件，同时在照明灯具两侧设置的进风窗口能够供浴霸提供充足的进风排量，保障浴霸的进风使用效率。

附图说明

[0012] 附图用来提供对本实用新型的进一步理解，并且构成说明书的一部分，与本实用新型的实施例一起用于解释本实用新型，并不构成对本实用新型的限制。在附图中：

[0013] 图1为本实用新型的立体结构图；

[0014] 图2为本实用新型的立体结构图剖面图；

[0015] 图3为本实用新型的第一种浴霸基顶立体结构剖面图；

[0016] 图4为本实用新型的第二种浴霸基顶立体结构剖面图；

[0017] 图5为本实用新型的侧视剖面图。

[0018] 图中：1浴霸基座；2引风机；3控制元件；4安装卡件；5浴霸基顶；6照明灯具；7进风窗口；8 V字形灯壳；9发光单元。

具体实施方式

[0019] 下面将结合本实用新型实施例中的附图，对本实用新型实施例中的技术方案进行清楚、完整地描述，显然，所描述的实施例仅仅是本实用新型一部分实施例，而不是全部的实施例。基于本实用新型中的实施例，本领域普通技术人员在没有做出创造性劳动前提下所获得的所有其他实施例，都属于本实用新型保护的范围。

[0020] 请参阅图1-5，本实用新型提供以下技术方案：具有V形灯壳的紧凑型浴霸，包括浴霸基座1，浴霸基座1的顶部安装有引风机2，引风机2的一侧设有控制元件3，浴霸基座1的顶部设有安装卡件4，浴霸基座1通过安装卡件4安装有浴霸基顶5，浴霸基顶5的表面设有照明灯具6，照明灯具6的两侧均设有进风窗口7，浴霸基顶5的底部设有V字形灯壳8，通过设置的V字形灯壳8，具有体积小能够有效的减小占用浴霸的体积，通过能够为整个浴霸产品提供了更加良好的进风效果，显著的提高浴霸的进风效果，在缩小浴霸内部空间占用的同时，大大提高浴霸的进风使用效果，V字形灯壳8的内壁均匀设置有发光单元9，通过设置的照明灯具6，保留了浴霸自身较大面积的光照照明区域，为浴霸的使用提供良好的照明使用条件，同时在照明灯具6两侧设置的进风窗口7能够供浴霸提供充足的进风排量，保障浴霸的进风使用效率。

[0021] 具体的，进风窗口7的内部均匀设有导风扇叶，通过设置导风扇叶能够用于疏导通过进风窗口7进入到浴霸的风向，有助于提高浴霸输送风量的效率。

[0022] 具体的，V字形灯壳8的底部宽度小于40mm，V字形灯壳8的底部宽度小于40mm能够在满足浴霸疏风的同时，做到尽可能的减少对浴霸内部体积的占用。

[0023] 具体的，V字形灯壳8的倾斜斜面倾角为140°至150°范围内，V字形灯壳8的倾斜斜面倾角为140°至150°范围内有助于V字形灯壳8内部发光单元9的照明使用，同时能够更好的适用于浴霸内部排风的使用。

[0024] 具体的，安装卡件4与浴霸基顶5之间结构尺寸及位置完全对应匹配。

[0025] 本实用新型的工作原理及使用流程：本实用新型在进行使用时，相较于传统的浴霸，具有通过设置的V字形灯壳8，具有体积小能够有效的减小占用浴霸的体积，通过能够为整个浴霸产品提供了更加良好的进风效果，显著的提高浴霸的进风效果，通过设置的照明灯具6，保留了浴霸自身较大面积的光照照明区域，为浴霸的使用提供良好的照明使用条件，同时在照明灯具6两侧设置的进风窗口7能够供浴霸提供充足的进风排量，保障浴霸的

进风使用效率，本装置中所有用电设备均通过外接电源进行供电。

[0026] 最后应说明的是：以上所述仅为本实用新型的优选实施例而已，并不用于限制本实用新型，尽管参照前述实施例对本实用新型进行了详细的说明，对于本领域的技术人员来说，其依然可以对前述各实施例所记载的技术方案进行修改，或者对其中部分技术特征进行等同替换。凡在本实用新型的精神和原则之内，所作的任何修改、等同替换、改进等，均应包含在本实用新型的保护范围之内。

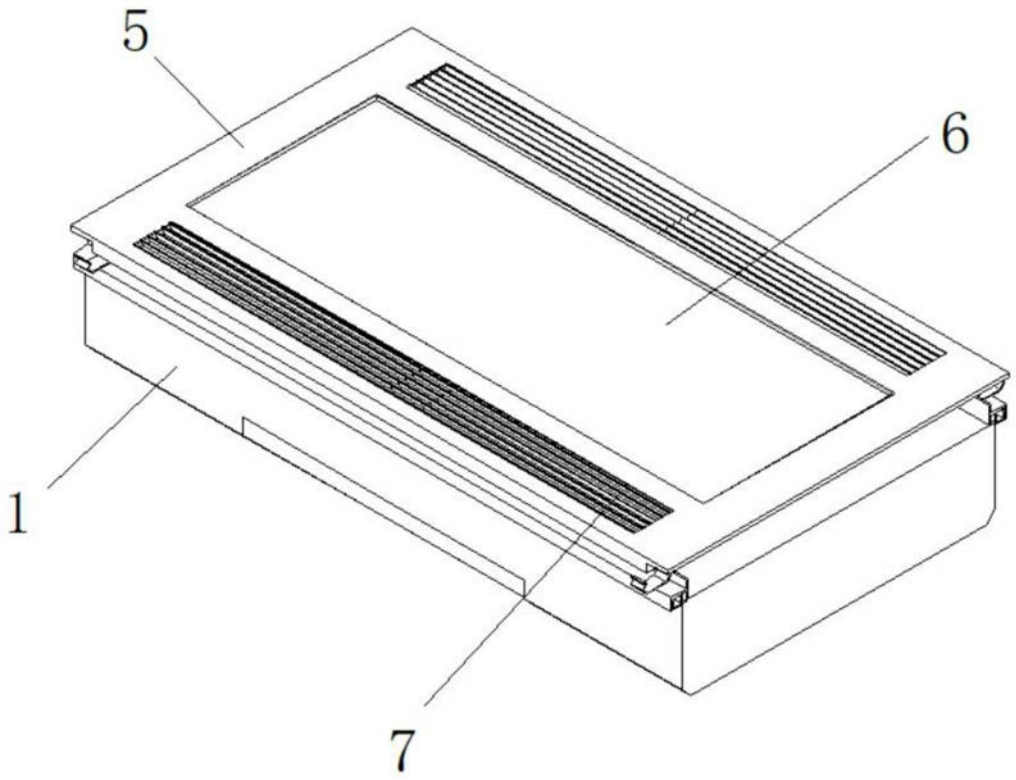

图1

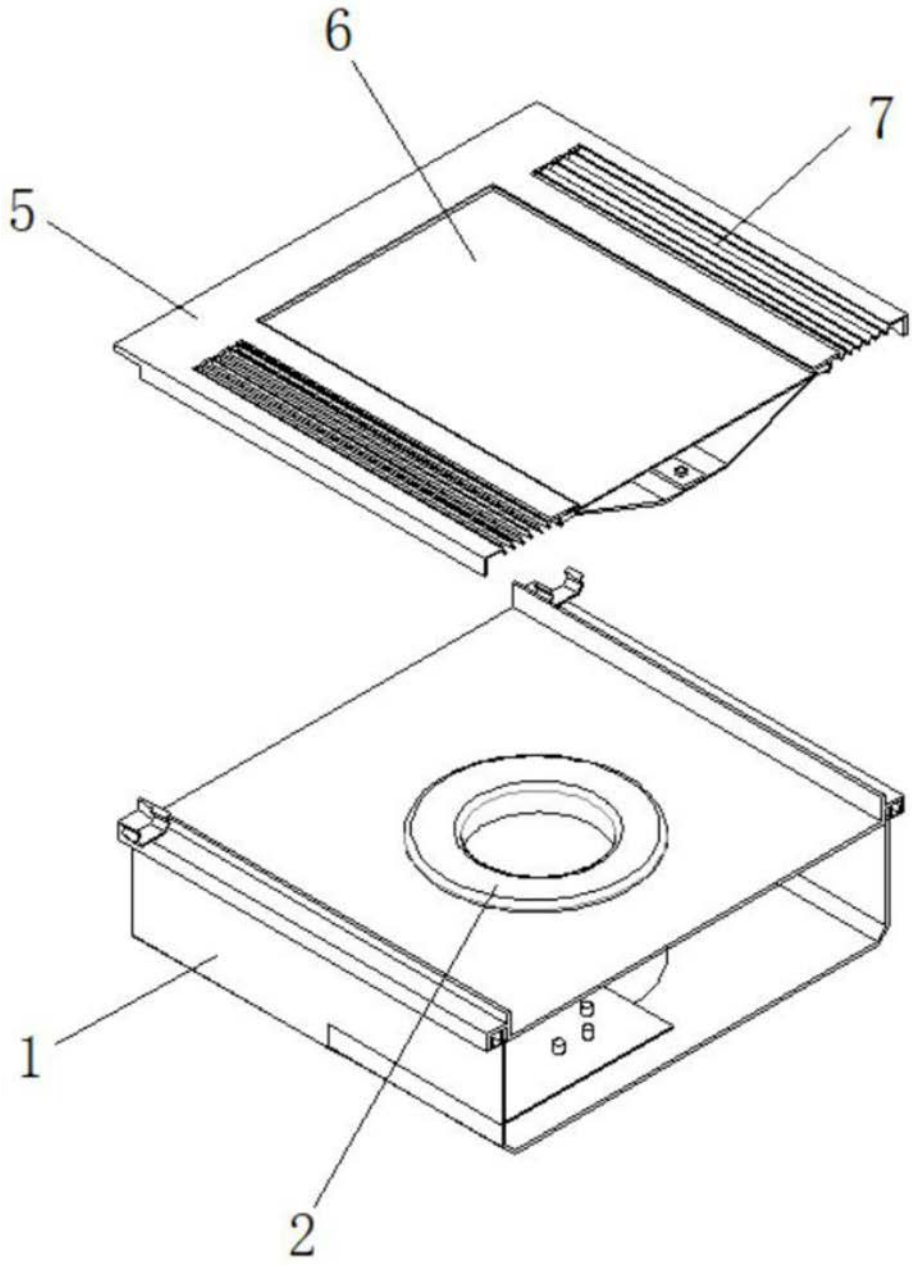

图2

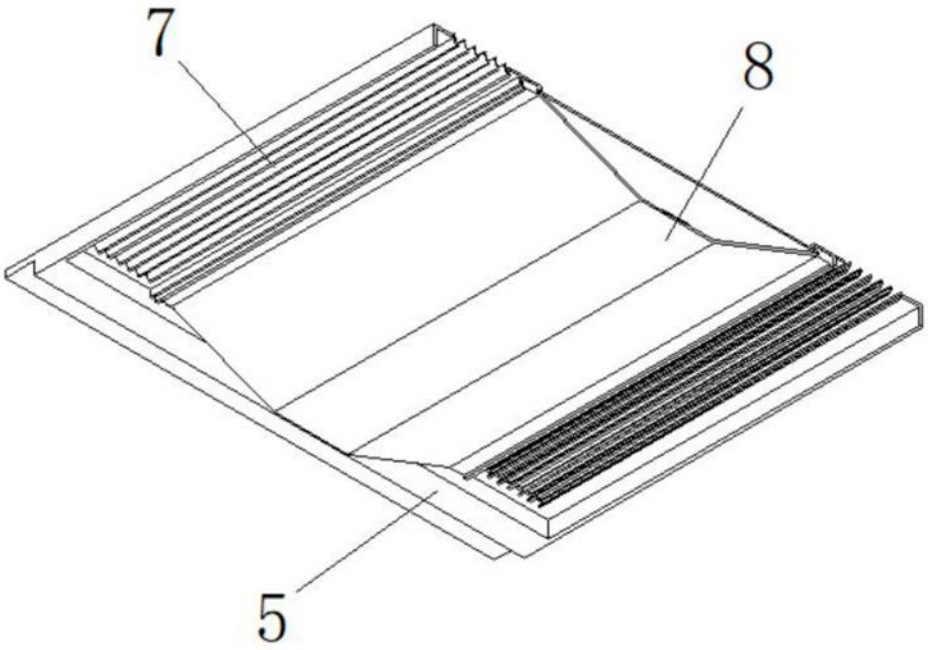

图3

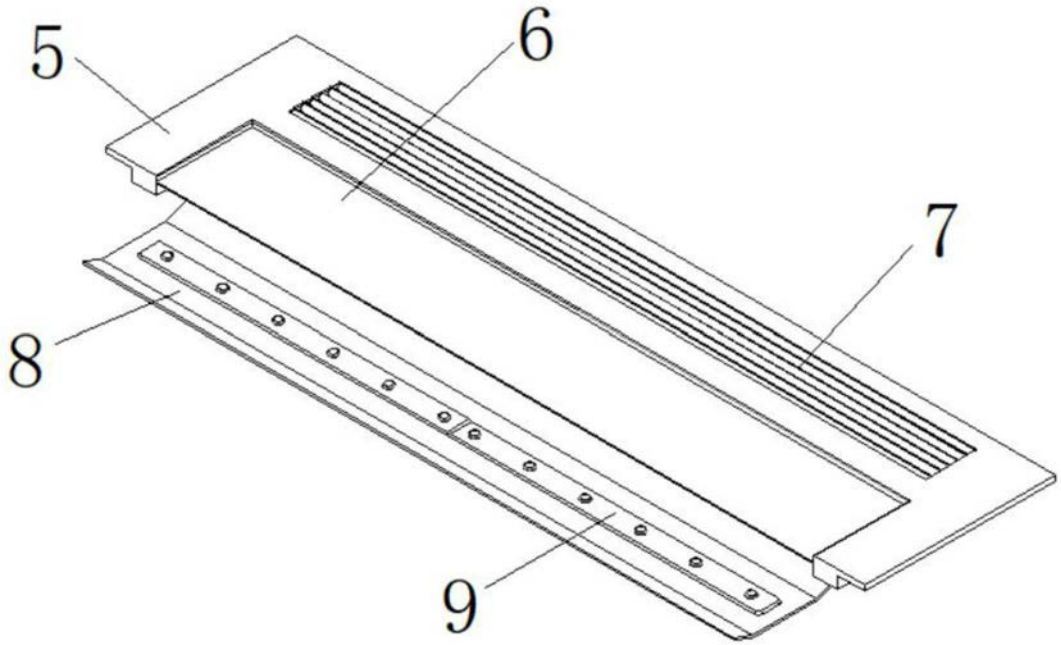

图4

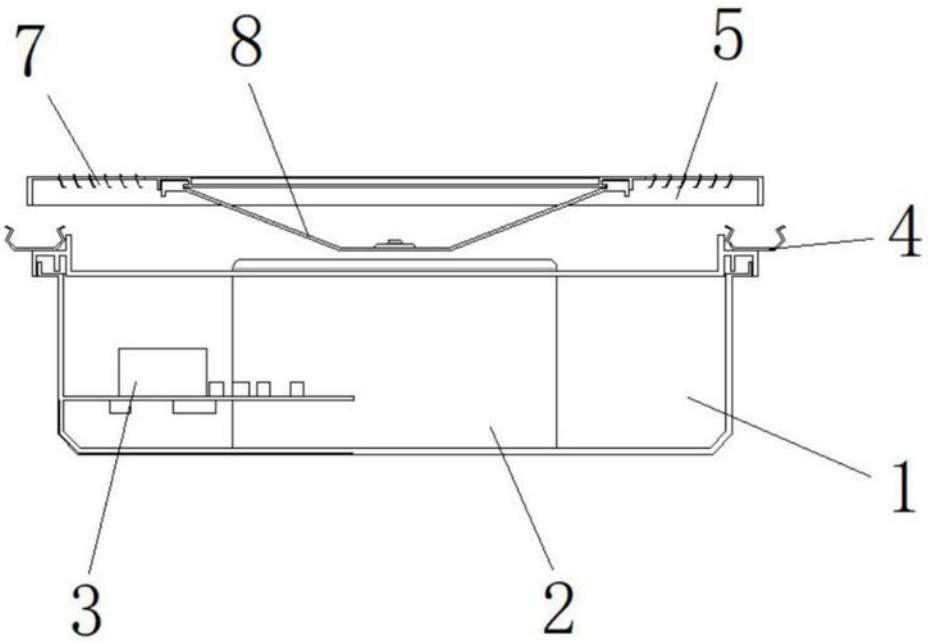

图5