(19)中华人民共和国国家知识产权局

(12)实用新型专利

(10)授权公告号 CN 201808756 U
(45)授权公告日 2011.04.27

(21)申请号 201020503816.3

(22)申请日 2010.08.25

(73)专利权人 高飞
地址 271100 山东省莱芜市莱城区汶水大街29号莱芜一中50级2级部3班

(72)发明人 高飞

(51)Int.Cl.
B65D 35/02(2006.01)

权利要求书 1 页 说明书 1 页 附图 1 页

(54)实用新型名称

新型牙膏

(57)摘要

新型牙膏，属于日常生活用品，解决目前牙膏的使用容易造成浪费的问题。包括牙膏本体，所述的牙膏本体上设置有可折叠的牙膏筒，所述的牙膏筒上设置有牙膏口，牙膏口上设置有牙膏盖。本实用新型具有结构简单、使用方便、节省材料、还能防止在使用牙膏的过程中造成浪费。

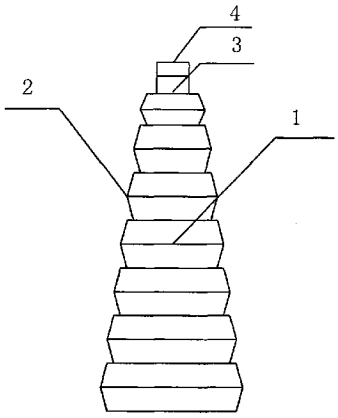

CN 201808756 U

1.一种新型牙膏，包括牙膏本体，其特征是，所述的牙膏本体上设置有可折叠的牙膏筒，所述的牙膏筒上设置有牙膏口，牙膏口上设置有牙膏盖。

新型牙膏

技术领域

[0001] 本实用新型涉及一种牙膏，尤其是一种新型牙膏。

背景技术

[0002] 日常生活中，人们使用的牙膏一般都为筒状，需要将牙膏挤出来使用，这样在牙膏比较少时不能将牙膏完全挤出，造成浪费牙膏的现象，目前，还未有好的解决方案。

实用新型内容

[0003] 本实用新型的目的是提供一种新型牙膏，该新型牙膏具有结构简单、使用方便、节省材料、还能防止在使用牙膏的过程中浪费牙膏等特点。

[0004] 本实用新型解决其技术问题所采用的技术方案是：一种新型牙膏，其结构包括牙膏本体，所述的牙膏本体上设置有可折叠的牙膏筒，所述的牙膏筒上设置有牙膏口，牙膏口上设置有牙膏盖。

[0005] 本实用新型的有益效果是：牙膏本体上设置了牙膏筒，牙膏筒设置为折叠状可以将牙膏压出来使用，并且解决了人们在使用牙膏的过程中不方便挤出和浪费牙膏的问题，使用非常方便。

附图说明

[0006] 图 1 是本实用新型的结构示意图。

[0007] 图中：1 牙膏本体、2 牙膏筒、3 牙膏口、4 牙膏盖。

具体实施方式

[0008] 如图 1 所示，新型牙膏，包括牙膏本体 1，所述的牙膏本体 1 上设置有可折叠的牙膏筒 2，牙膏筒 2 设置为折叠状可以方便牙膏的压出，所述的牙膏筒 2 上设置有牙膏口 3，牙膏口 3 上设置有牙膏盖 4。 使用时，只需按压牙膏筒 2 就可将牙膏压出，方便人们使用，避免浪费。

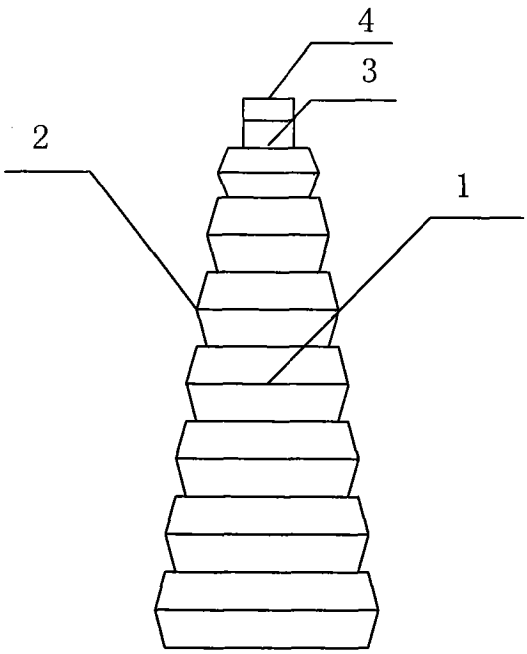

图 1