(19)中华人民共和国国家知识产权局

(12)实用新型专利

(10)授权公告号 CN 201563919 U
(45)授权公告日 2010.09.01

(21)申请号 200920288001.5

(22)申请日 2009.12.14

(73)专利权人 胡萱羽
地址 116000 辽宁省大连市甘井子区大黑石旅游度假村（大连枫叶国际学校初中部）

(72)发明人 胡萱羽

(51)Int.Cl.
A47B 17/00(2006.01)
A47B 46/00(2006.01)
A47B 13/00(2006.01)

权利要求书 1 页 说明书 1 页 附图 1 页

(54)实用新型名称

书桌

(57)摘要

本实用新型书桌，包括桌面、桌箱和桌腿，在桌箱的顶端固接桌面，且在桌箱的底面四角固接桌腿；在桌箱的两侧边轴连接板体，且在板体的顶边与桌箱对应位置处设有对应磁铁；在板体的侧边与桌箱的顶边固接连接带。使用时，若需要在桌箱内储放的物品较多时，可将桌箱两侧边的板体放下，在板体的表面置放物品即可。本实用新型具有结构简单、使用方便等优点，赋予了书桌新的功能，给人们的使用带来了更大的便捷。

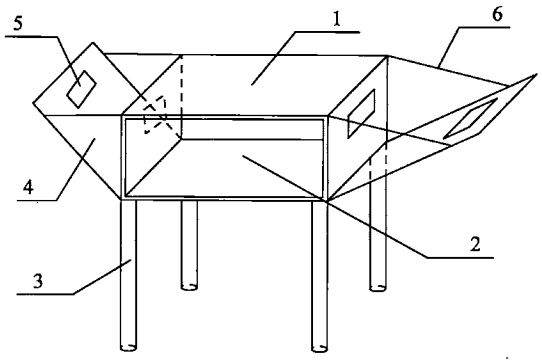

CN 201563919 U

1. 一种书桌，包括桌面 (1)、桌箱 (2) 和桌腿 (3)，其特征是：在桌箱的顶端固接桌面，且在桌箱的底面四角固接桌腿；在桌箱的两侧边轴连接板体 (4)，且在板体的顶边与桌箱对应位置处设有对应磁铁 (5)；在板体的侧边与桌箱的顶边固接连接带 (6)。

书桌

[0001] 技术领域 本实用新型涉及一种书桌，尤其是一种可增大储物量的书桌。

[0002] 背景技术 现有的书桌多种多样，但其功能单一，已不能满足人们的使用需要，例如：现有书桌的储物量是固定的，不能根据储物量的多少进行调整，给人们的使用带来了不便。

[0003] 发明内容 本实用新型的目的在于提供一种书桌，用于解决现有的书桌在使用时存有不便的问题。

[0004] 为达到上述目的，本实用新型书桌，包括桌面、桌箱和桌腿，在桌箱的顶端固接桌面，且在桌箱的底面四角固接桌腿；在桌箱的两侧边轴连接板体，且在板体的顶边与桌箱对应位置处设有对应磁铁；在板体的侧边与桌箱的顶边固接连接带。

[0005] 采用上述结构后，使用时，若需要在桌箱内储放的物品较多时，可将桌箱两侧边的板体放下，在板体的表面置放物品即可。

[0006] 本实用新型的优点是：结构简单、使用方便，赋予了书桌新的功能，给人们的使用带来了更大的便捷。

[0007] 附图说明 图 1 为本实用新型的立体示意图。

[0008] 具体实施方式 在图 1 所示的书桌的立体示意图中，包括桌面 1、桌箱 2 和桌腿 3，在桌箱的顶端固接桌面，且在桌箱的底面四角固接桌腿；在桌箱的两侧边轴连接板体 4，且在板体的顶边与桌箱对应位置处设有对应磁铁 5；在板体的侧边与桌箱的顶边固接连接带 6。

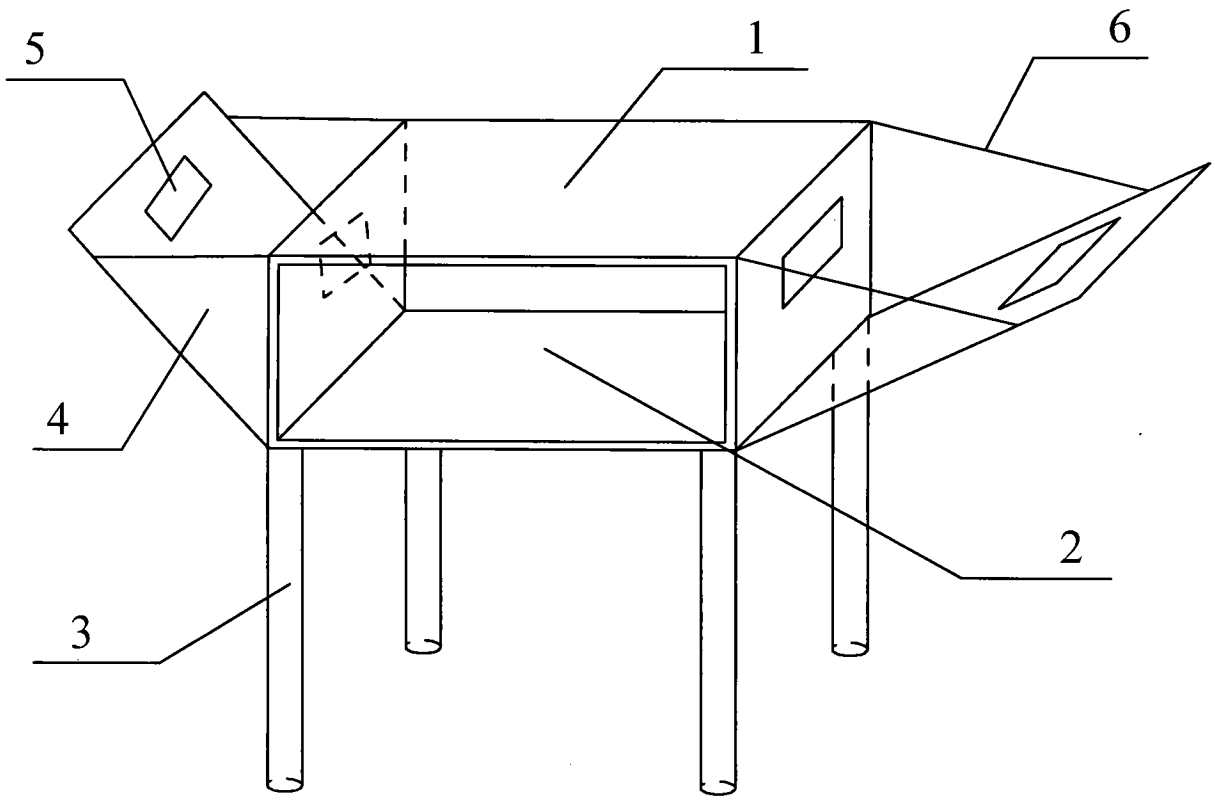

图 1