[19] 中华人民共和国国家知识产权局

[51] Int. Cl.
A47G 1/08 (2006.01)

[12] 实用新型专利说明书

专利号 ZL 200620056685.2

[45] 授权公告日 2007 年 12 月 12 日

[11] 授权公告号 CN 200987542Y

[22] 申请日 2006.03.24

[21] 申请号 200620056685.2

[73] 专利权人 胡小萍

地址 528312 广东省佛山市顺德区碧江工业区南路一号

[72] 发明人 胡小萍

权利要求书 1 页 说明书 4 页 附图 3 页

[54] 实用新型名称

一种广告画边框装置

[57] 摘要

一种广告画边框装置，由上翻盖、框体及弹簧片组成，其特征在于上翻盖与框体之间的结构处于咬合状态，且所述两者之间所构成的半封闭滑槽内设有弹簧片，上翻盖在弹簧片反弓力的作用下，可自由弹开与闭合，所述的弹簧片形状为曲面，最高点与上翻盖的底部紧密接触，并产生一种反弓力。本实用新型具有结构简单、体型轻巧、换画简便的优点，适用于灯箱、展示牌或艺术品的边框装饰。

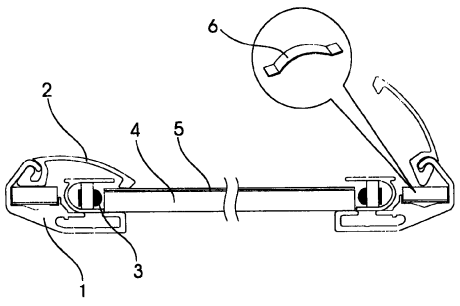

1、一种广告画边框装置，由框体(1) 、上翻盖（2）及弹簧片（6）组成，其特征在于框体（1）与上翻盖（2）之间的结构处于咬合状态，且所述两者之间所构成的半封闭滑槽内设有弹簧片（6），上翻盖（2）在弹簧片（6）反弓力的作用下，可自由弹开与闭合。

2、根据权利要求 1 所述的一种广告画边框装置，其特征在于：所述的弹簧片（6）形状为曲面，最高点与上翻盖（2）的底部紧密接触，并产生一种反弓力。

3、根据权利要求 1 所述的一种广告画边框装置，其特征在于：所述的上翻盖（2）与框体(1)材质为金属材料。

4、根据权利要求 1 所述的一种广告画边框装置，其特征在于：所述的框体（1）组成的外框可为方形或多边形。

一种广告画边框装置

技术领域

本实用新型涉及一种广告宣传、指示、装饰用途的广告画边框装置。

背景技术

现有的广告灯箱、海报架、照片或艺术品的边框大多使用金属型材，用螺钉把画面扣在底板上，镶加外框架成为一个统一的整体。随着人们生活节奏的加快，审美水平的提高，产品同样有着随意变换，高品质视觉享受的追求。2004 年 9 月 29 日中国专利公开了一种灯箱框架型材 （专利号 03248686.3），该框架型材由型材组成多边多面的三维立体框架，型材包括骨架、骨架外包边角、三向接头、三向接头外包角组成，该实用新型对箱体结构封边问题做了有效的改进，但是更换画面仍有不便，且该框架型材工艺复杂，箱体厚度大，制作成本高。

实用新型内容

本实用新型克服上述现有技术的不足，提供一种结构简单、安装简便、美观轻巧的广告画边框装置。

本实用新型是通过以下方案实现的：本实用新型提供的广告画边框装置由上翻盖、框体及弹簧片组成。上翻盖与框体之间处于咬合状态，且所述两者之间所构成的半封闭滑槽内设有弹簧片，上翻盖在弹簧片反弓力的作用下，可自由弹开与闭合。

本实用新型提供的边框装置跟现有技术相比具有以下优点：

1、超薄，边框厚度 18MM，是一般广告边框装置厚度的 1/2—1/4 倍。

2、换画面简便，由于上翻盖与框体之间处于咬合状态，并设有弹簧片，采用滑槽结构的方式配合，上翻盖在弹片反弓力的作用下，可自由闭合或弹开，画面更换方便。

3、边框组合完美。灯箱边框转角线条流畅，从外观上看不到一颗螺钉，小巧精美。

4、美观轻巧，本实用新型体积小，重量轻，可见画面大。

附图说明

下面结合附图给出的实例对本实用新型进行详细说明：

附图 1 为本实用新型一种实施方式即应用为灯箱的实例主视图；

附图 2 为本实用新型一种实施方式即应用为灯箱的实例剖视图；

附图 3 为本实用新型的应用为灯箱 A—A 方向的立体结构图；

附图 4 为本实用新型另一实施方式即应用为展示牌的实例主视图。

附图 5 为本实用新型另一实施方式即应用为展示牌的实例剖视图。

具体实施方式

本实用新型可应用于灯箱、展示牌及装饰物件的边框，下面结合附图和具体实施方式对本实用新型做进一步的说明。

如图 2 所示，本实用新型提供的一种广告边框装置的实施例灯箱由框体（1）、上翻盖（2）、灯光源（3）、导光板（4）、画面（5）和弹簧片（6）组成，上翻盖（2）与框体（1）之间的结构处于咬合状态，且所述两者之间设有弹簧片（6），通过滑槽结构配合，上翻盖（2）在弹簧片（6）变形产生反弓力的作用下，可自由闭合或弹开上翻盖（2），所述的灯光源（3）设在导光板（4）周边，并与框体（1）相互配合，打开上翻盖（2），就能轻松地更换广告画面（5），所述的灯光源（3）为普通日光灯、阴极灯管或 LED 灯。

如图 2、图 3 所示，弹簧片（6）形状为曲面，最高点与上翻盖（2）的底部紧密接触，通过滑槽结构配合，上翻盖（1）在弹簧片（6）反弓力的作用下，可自由闭合或弹开上翻盖（2）。

图 4 是本实用新型的应用为一种广告展示牌结构主视图。

如图 5 所示，本实用新型提供的一种的实施例展示牌由上翻盖（2）、框体（1）、背板（41）、画面（5）和弹簧片（6）组成，上翻盖（2）与框体（1）之间的结构处于咬合状态，且所述两者之间设有弹簧片（6），通过滑槽结构配合，上翻盖（2）在弹簧片（6）反弓力的作用下，可自由闭合或弹开，打开上翻盖（2），从而就能轻松地更换画面（5）。如图 5 所示，弹簧片（6）形状为曲面，最高点与上翻盖（2）的底部紧密接触，通过滑槽结构配合，上翻盖（2）在弹簧片（6）反弓力的作用下，可自由闭合或弹开。

如图 2、图 3 所示，本实用新型提供的广告边框装置框体（1），上翻盖（2）为了能满足机械强度的物理特性要求材质为金属材料。

如图 1、图 4 所示：本实用新型提供的广告边框装置，框体（1）可组合成的外框可为方形、多边形的形态给市场多种选择。

上述实施例仅供说明本实用新型之用，而并非是对本实用新型的限制，有关技术领域的普通技术人员，在不脱离本实用新型的精神和范围的情况下，还可以做出各种变化和变型，因此所有等同的技术方案也应属于本实用新型的范畴，本实用新型的专利保护范围应由各权利要求限定。

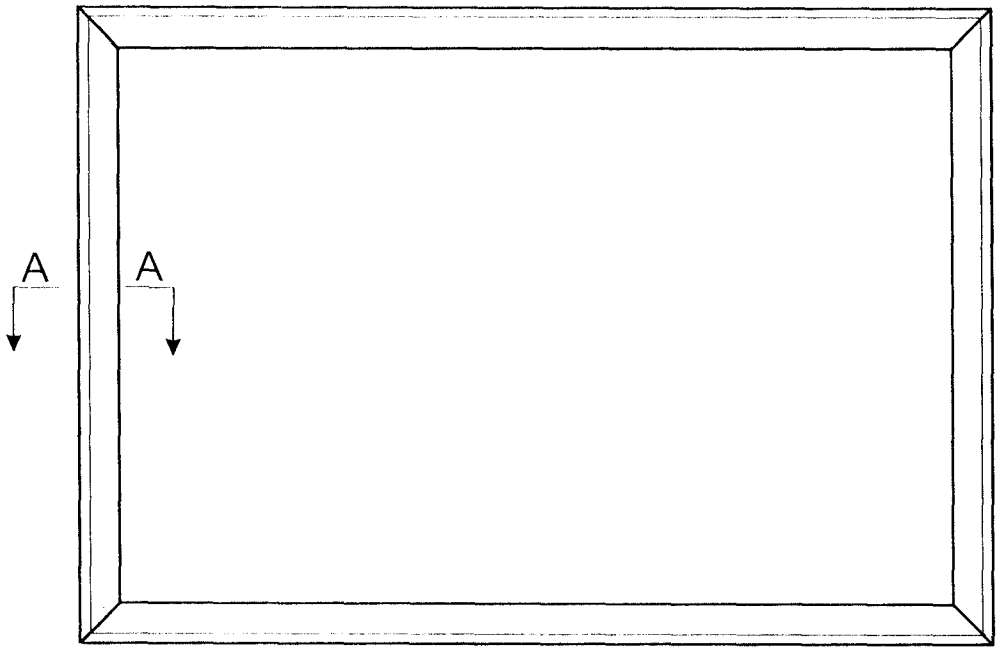

图1

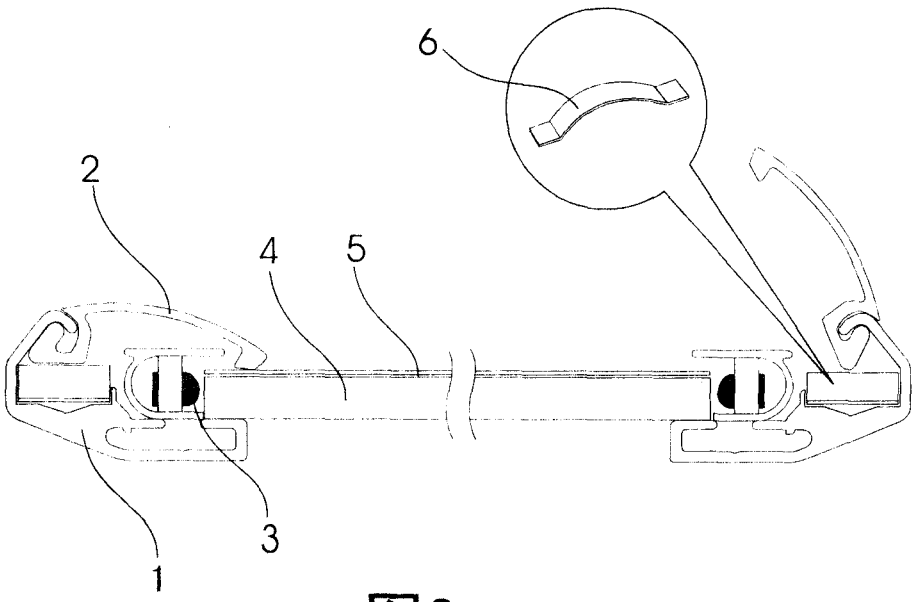

图2

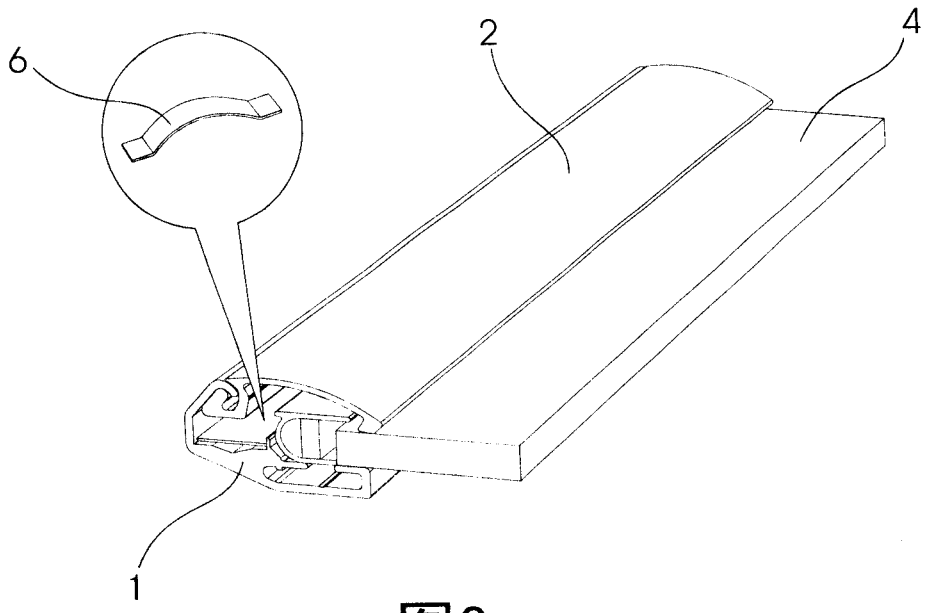

图3

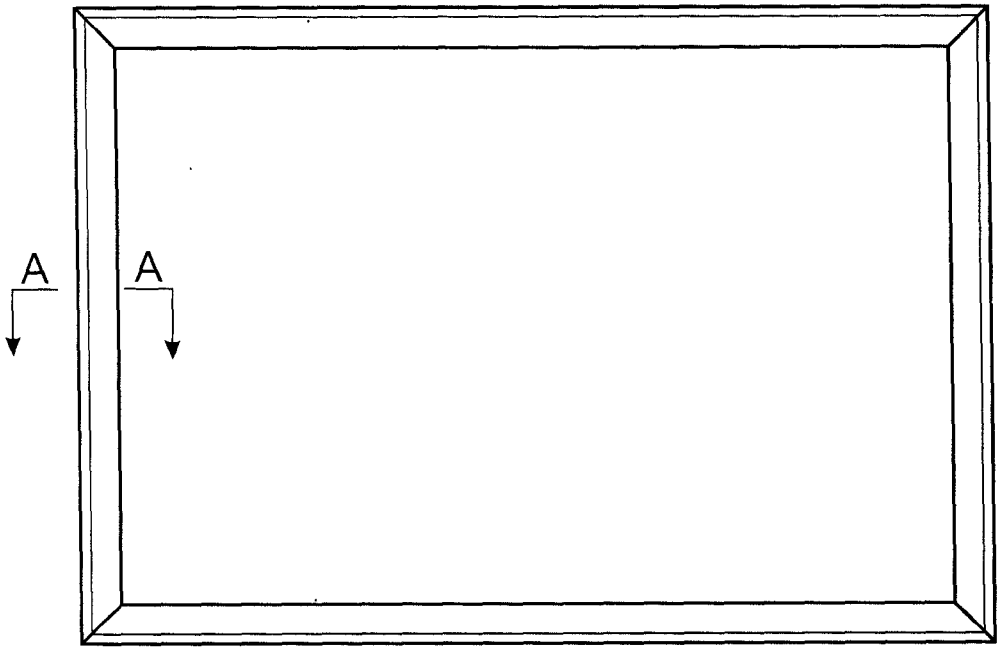

图4

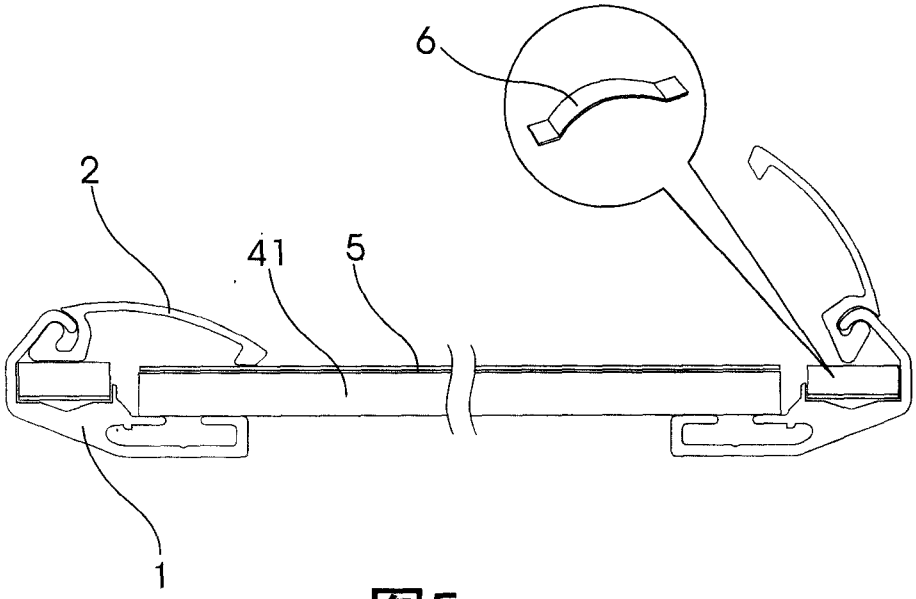

图5