(19)中华人民共和国国家知识产权局

(12)实用新型专利

(10)授权公告号 CN 202354757 U
(45)授权公告日 2012.08.01

(21)申请号 201120386300.X

(22)申请日 2011.10.12

(73)专利权人 韩吉安
地址 330032 江西省南昌市昌北经济技术开发区江西财经大学麦庐校区艺术学院

(72)发明人 韩吉安

(74)专利代理机构 杭州裕阳专利事务所（普通合伙） 33221
代理人 应圣义

(51)Int.Cl.
A47B 21/00(2006.01)

权利要求书 1 页 说明书 1 页 附图 1 页

(54)实用新型名称

新型电脑桌

(57)摘要

本实用新型公开了一种新型电脑桌，包括电脑桌本体，所述的电脑桌本体设有面板、左侧板、底板、右侧板以及托板，所述托板平行设于面板下方且设为可抽拉状；托板一角设有放置茶杯的圆孔。所述托板下方设有一置物架，置物架一边与右侧板上边固定连接。所述面板与左侧板固定连接处内侧设有加强构件，所述底板与左侧板固定连接处内侧设有加强构件。电脑桌设有一个可放置水杯的托板，托板可以作为书写台同时水杯放置稳定，不易碰翻，从而避免了不小心碰翻水杯，引起不必要的损失。另外设置了一个置物架，增加了放置物品的空间，这样的设计使空间有效扩大。

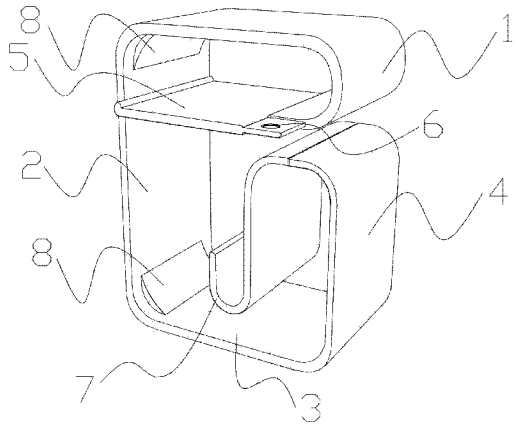

CN 202354757 U

1. 一种新型电脑桌，其特征在于：包括电脑桌本体，所述的电脑桌本体设有面板（1）、左侧板（2）、底板（3）、右侧板（4）以及托板（5），所述托板（5）平行设于面板（1）下方且设为可抽拉状；所述面板（1）右边延伸至托板处且边缘设有与托板（5）配合使用的抽拉轨道，所述左侧板（2）内侧设有与托板（5）配合使用的抽拉轨道；托板（5）一角设有一放置茶杯的圆孔（6）。

2. 根据权利要求 1 所述的新型电脑桌，其特征在于：所述托板（5）下方设有一置物架（7），置物架（7）固定在右侧板（4）上。

3. 根据权利要求 1 或 2 所述的新型电脑桌，其特征在于：所述面板（1）与左侧板（2）固定连接处内侧设有加强构件（8），所述底板（3）与左侧板（2）固定连接处内侧设有加强构件（8）。

新型电脑桌

技术领域

[0001] 本实用新型涉及一种新型电脑桌。

背景技术

[0002] 电脑桌是一种放置电脑的办公家具，随着电脑的普及，电脑桌也广泛应用于人们的生活、工作等领域。我们在电脑桌前学习工作时，习惯在电脑桌上放置一杯水喝，在我们起身拿东西或者整理周面时很如果不小心很容易将水杯打翻，影响正常工作。另外，桌面上放了电脑后，剩余的桌面空间不是很充足，不能书写材料或者放置更多的其它物品。

发明内容

[0003] 本实用新型针对现有技术的不足，提供了一种新型电脑桌。

[0004] 为实现上述目的，本实用新型可采取下述技术方案：一种新型电脑桌，包括电脑桌本体，所述的电脑桌本体设有面板、左侧板、底板、右侧板以及托板，所述托板可抽拉，平行设于面板下方；所述面板左边与左侧板固定连接，面板右边延伸至托板处且边缘设有与托配合使用的抽拉轨道，所述左侧板内侧设有与托板配合使用的抽拉轨道；托板一角设有一放置茶杯的圆孔。

[0005] 作为优选，所述托板下方设有一置物架，置物架一边与右侧板上边固定连接。

[0006] 作为优选，所述面板与左侧板固定连接处内侧设有加强构件，所述底板与左侧板固定连接处内侧设有加强构件。

[0007] 本实用新型的电脑桌设有一个放置水杯的托板，托板可以作为书写台同时水杯放置稳定，不易碰翻，从而避免了不小心碰翻水杯，引起不必要的损失。另外设置了一个置物架，增加了放置物品的空间，这样的设计使空间有效扩大。

附图说明

[0008] 图 1 为本实用新型的结构示意图。

具体实施方式

[0009] 为了使本技术领域的人员更好的理解本实用新型方案，下面将结合本实用新型实施例中的附图，对本实用新型实施例中的技术方案进行清楚、完整的描述。如图 1，新型电脑桌，包括电脑桌本体，电脑桌本体设有面板（1）、左侧板（2）、底板（3）、右侧板（4）以及托板（5），托板（5）平行设于面板（1）下方，面板（1）右边延伸至托板处且边缘设有与托板（5）配合使用的抽拉轨道，所述左侧板（2）内侧设有与托板（5）配合使用的抽拉轨道；托板（5）一角设有一放置茶杯的圆孔（6）。托板（5）下方设有一置物架（7），置物架（6）一边与右侧板（4）上边固定连接。面板（1）与左侧板（2）固定连接处内侧设有加强构件（8），所述底板（3）与左侧板（2）固定连接处内侧设有加强构件（8），加强构件（8）形状与电脑桌连接处完全匹配，为木质材料。

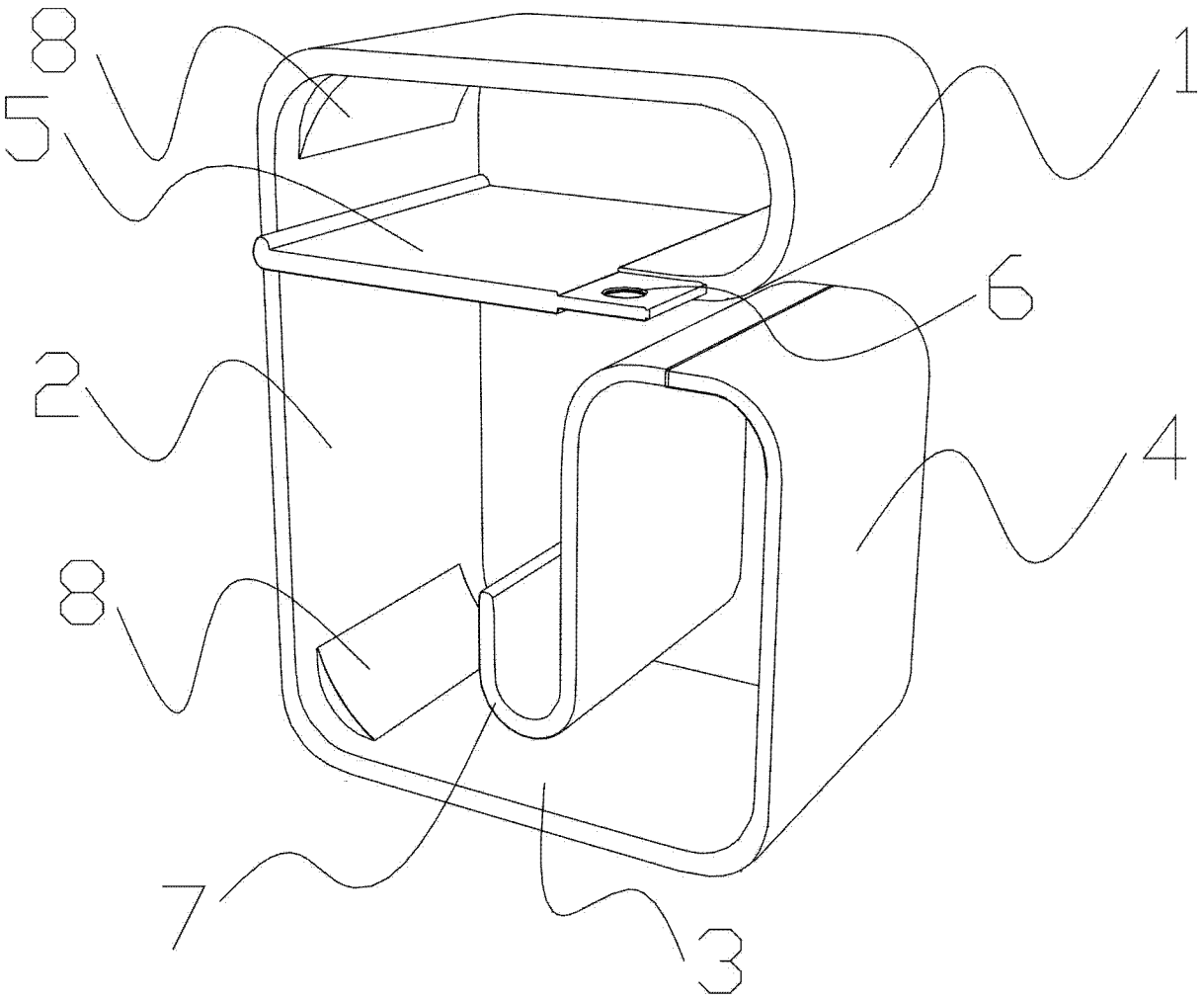

图 1