(19)中华人民共和国国家知识产权局

(12)实用新型专利

(10)授权公告号 CN 201819653 U
(45)授权公告日 2011.05.04

(21)申请号 201020569313.6

(22)申请日 2010.10.13

(73)专利权人 北京爱康宜诚医疗器材股份有限公司
地址 102200 北京市昌平科技园区白浮泉路10号兴业大厦二层

(72)发明人 张瑛

(74)专利代理机构 北京北新智诚知识产权代理有限公司 11100
代理人 程凤儒

(51)Int.Cl.
G01B 5/18(2006.01)

权利要求书 1 页 说明书 2 页 附图 1 页

(54)实用新型名称

球头在线检测用塞规

(57)摘要

本实用新型公开了一种球头在线检测用塞规，所述塞规包括一塞规杆和测量锥台，所述塞规杆上端部连接有凸缘；所述凸缘壁上设有凹槽。本实用新型提出的一种球头在线检测塞规，在使用时可以将游标卡尺穿过凸缘凹槽抵达球头顶面，以准确读出具体数据并判断球头锥孔是否合格。此塞规结构避免了现有技术测量误差大不准确的问题，且本实用新型操作方便，得到的结果可靠，具有很好的应用前景和市场前景。

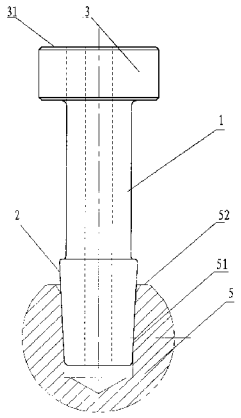

CN 201819653 U

1. 一种球头在线检测用塞规，其特征在于，所述塞规包括一塞规杆和测量锥台，所述塞规杆上端部连接有凸缘；所述凸缘壁上设有凹槽。

2. 根据权利要求 1 所述的球头在线检测用塞规，其特征在于，所述测量锥台的中心线垂直于凸缘上端平面。

3. 根据权利要求 1 所述的球头在线检测用塞规，其特征在于，所述凹槽的宽度为 4-6mm。

球头在线检测用塞规

技术领域

[0001] 本实用新型涉及骨科手术人工髋关节置换所用的假体球头在制造时车锥孔在线检测量工具，具体地说是一种与深度游标卡尺组合使用且能够方便得出具体数据的球头在线检测用塞规。

背景技术

[0002] 球头是进行人工髋关节置换的常用假体部件。目前球头制造时车锥孔在线检测塞规工作状态示意图如图 3 所示，为了检测球头 5 的锥孔 51 是否符合要求，在塞规的锥面做出台阶 6 和台阶 7，台阶 6 和台阶 7 分别对应着被测球头锥孔尺寸的两个极限位置，球头 5 的顶面 51 位于台阶 6 和台阶 7 之间为合格，此种检测方法只能凭目视，误差较大，而且不能得出具体的数据。

[0003] 本领域技术人员一直在致力于研制出一种可以准确得出具体数据的球头检测用塞规。

实用新型内容

[0004] 为了弥补现有技术的缺陷，本实用新型的目的在于解决球头制造时车锥孔在线检测不准确的问题，而提出一种操作方便且可以准确测量出球头锥孔具体数据的球头在线检测用塞规。

[0005] 为了实现上述目的，本实用新型采用如下具体技术方案：

[0006] 一种球头在线检测用塞规，所述塞规包括一塞规杆和测量锥台，所述塞规杆上端部连接有凸缘；所述凸缘壁上设有凹槽。

[0007] 所述测量锥台的中心线垂直于凸缘上端平面。

[0008] 所述凹槽的宽度为 4-6mm；

[0009] 本实用新型的优点与效益：

[0010] 本实用新型提出的一种球头在线检测塞规，在使用时可以将游标卡尺穿过凸缘凹槽抵达球头顶面，以准确读出具体数据并判断球头锥孔是否合格。此塞规结构避免了现有技术测量误差大不准确的问题，且本实用新型操作方便，得到的结果可靠，具有很好的应用前景和市场前景。

附图说明

[0011] 下面结合附图详细描述本实用新型的实施方式：

[0012] 图 1 为本实用新型球头在线检测塞规结构示意图；

[0013] 图 2 为本实用新型球头在线检测塞规的俯视图；

[0014] 图 3 为现有球头在线检测塞规结构示意图。

具体实施方式

[0015] 实施例 1

[0016] 如图 1 和图 2 所示，一种球头在线检测用塞规，所述塞规包括一塞规杆 1 和测量锥台 2，所述塞规杆 1 上端部连接有凸缘 3；所述凸缘 3 侧壁上设有凹槽 4。所述凹槽的宽度为 4-6mm；

[0017] 所述测量锥台 2 的中心线垂直于凸缘 3 上端平面。

[0018] 本实用新型在使用时，将测量锥台 2 装入球头 5 的锥孔 51 中，用深度游标卡尺的固定尺身靠紧塞规凸缘 3 上端平面 31，用深度游标卡尺的滑尺从塞规凸缘 3 凹槽 4 处进入靠紧球头 5 的顶面 52，此时读取深度游标卡尺的读数，再从外侧量取上端平面 31 到顶面 52 的距离，读取数据。将二者取差值，即得锥孔深度值。

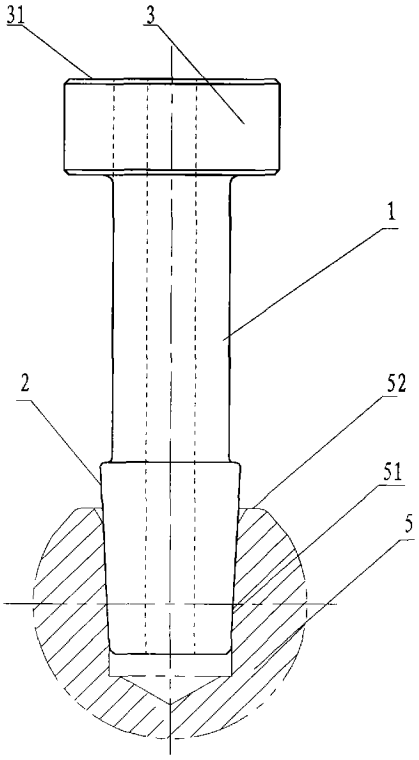

图 1

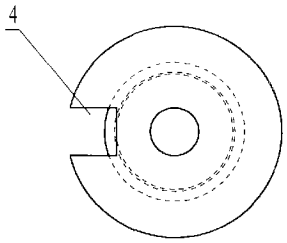

图 2

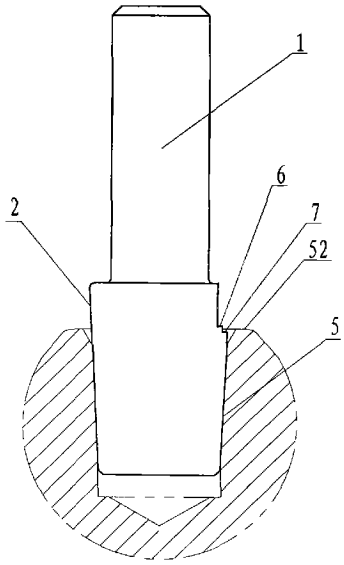

图 3