(19)中华人民共和国国家知识产权局

(12)实用新型专利

(10)授权公告号 CN 211397147 U
(45)授权公告日 2020.09.01

(21)申请号 201922098108.X

(22)申请日 2019.11.28

(73)专利权人 中国建筑第五工程局有限公司
地址 410000 湖南省长沙市雨花区中意一路158号

(72)发明人 范明星 余优红 贺磊 杨明轩

(74)专利代理机构 合肥市浩智运专利代理事务所(普通合伙) 34124
代理人 杜丹丹

(51)Int.Cl.
E06B 1/02(2006.01)
E06B 1/70(2006.01)
E04C 1/39(2006.01)

权利要求书1页 说明书3页 附图1页

(54)实用新型名称

一种窗台压顶结构

(57)摘要

本实用新型公开了一种窗台压顶结构,包括两块预制混凝土块、钢筋和压顶混凝土;所述预制混凝土块一侧预埋连接钢筋并伸出预制混凝土块,在预埋连接钢筋的预制混凝土块侧面还设有竖向的止水凹槽,所述预制混凝土块分别嵌入窗台两侧砌体,并保证预制混凝土块在预埋连接钢筋的侧面与窗台两侧砌体齐平,两块预制混凝土块的连接钢筋通过钢筋连接,所述预制混凝土块之间还通过浇注压顶混凝土连接。本实用新型的优点在于,该窗台压顶结构在不影响砌筑质量的前提下,保证了砌体砌筑工序的连续性,提高了砌筑施工进度,并且通过止水凹槽的设置,不仅能够防止渗水,还能增强预制混凝土块与压顶混凝土的咬合形成一个整体,提高窗台压顶强度。

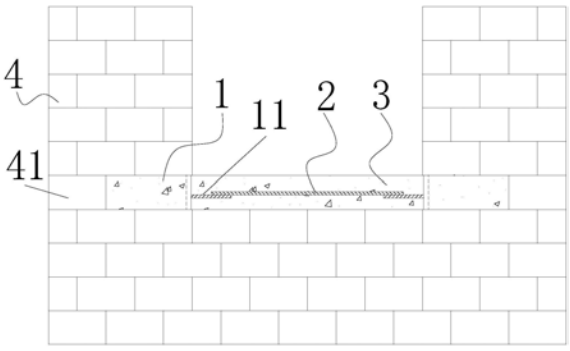

CN 211397147 U

1.一种窗台压顶结构,其特征在于:包括两块预制混凝土块、钢筋和压顶混凝土;所述预制混凝土块一侧预埋连接钢筋并伸出预制混凝土块,在预埋连接钢筋的预制混凝土块侧面还设有竖向的止水凹槽,所述预制混凝土块分别嵌入窗台两侧砌体,并保证预制混凝土块在预埋连接钢筋的侧面与窗台两侧砌体齐平,所述窗台两侧的预制混凝土块的连接钢筋通过钢筋连接,所述预制混凝土块之间还通过浇注压顶混凝土连接。

2.根据权利要求1所述的一种窗台压顶结构,其特征在于:在浇注压顶混凝土之前对预埋连接钢筋的预制混凝土块侧面进行凿毛处理。

3.根据权利要求1所述的一种窗台压顶结构,其特征在于:所述预制混凝土块的高度和宽度与压顶混凝土高度和宽度对应相同,所述预制混凝土块的长度不小于120mm。

4.根据权利要求1所述的一种窗台压顶结构,其特征在于:所述预制混凝土块的强度等级与压顶混凝土的强度等级相同。

5.根据权利要求1所述的一种窗台压顶结构,其特征在于:所述连接钢筋和钢筋的直径均为8mm。

6.根据权利要求1所述的一种窗台压顶结构,其特征在于:所述连接钢筋伸出预制混凝土块的长度不小于250mm。

7.根据权利要求1所述的一种窗台压顶结构,其特征在于:所述止水凹槽的深度和宽度均为20mm。

8.根据权利要求1所述的一种窗台压顶结构,其特征在于:所述连接钢筋与钢筋通过绑扎或焊接固定。

一种窗台压顶结构

技术领域

[0001] 本实用新型涉及建筑施工技术领域，具体为一种窗台压顶结构。

背景技术

[0002] 随着建筑结构的标准化和规范化，对建筑施工的要求也越来越高。近年来，建筑行业整体施工质量普遍提升，工程质量已成为社会关注的焦点，全民质量意识不断提高，且工程质量是施工企业生存的标本。

[0003] 目前，房建工程中，外墙若为砌体结构，窗洞两侧的砖垛长度一般较小，为保证窗台压顶锚入两侧砖垛的最小长度，窗台压顶普遍采用现浇施工：砌体砌筑至窗台压顶标高处时，先进行支模、钢筋绑扎、浇筑混凝土，拆模后再砌筑上部的砌体，同时需要保证窗台压顶嵌入砌体内部120mm。该方法的优点是窗台压顶先浇筑，然后砌砖，成型质量较好，且砖与压顶的嵌入部分结合紧密，避免了角部混凝土浇筑不密实导致产生渗水通道的现象；缺点是砌筑工作无法一次砌筑完成，需等待窗台压顶混凝土浇筑完成、终凝拆模以后才能砌筑上部的砌体。由于窗台压顶浇筑工序和砌体砌筑工序无法错开，因此增加了砌体工程的工期，施工进度较慢。

实用新型内容

[0004] 本实用新型所要解决的技术问题在于：提供一种提高砌体施工进度还能防止砌体渗水的窗台压顶结构，以已解决现有窗台压顶浇筑工序和砌体砌筑工序错开，施工进度较慢的问题。

[0005] 为解决上述技术问题，本实用新型提供如下技术方案：

[0006] 一种窗台压顶结构，包括两块预制混凝土块、钢筋和压顶混凝土；所述预制混凝土块一侧预埋连接钢筋并伸出预制混凝土块，在预埋连接钢筋的预制混凝土块侧面还设有竖向的止水凹槽，所述预制混凝土块分别嵌入窗台两侧砌体，并保证预制混凝土块在预埋连接钢筋的侧面与窗台两侧砌体齐平，两块预制混凝土块的连接钢筋通过钢筋连接，所述预制混凝土块之间还通过浇注压顶混凝土连接。

[0007] 优选地，在浇注压顶混凝土之前对预埋连接钢筋的预制混凝土块侧面进行凿毛处理。

[0008] 优选地，所述预制混凝土块的高度和宽度与压顶混凝土高度和宽度对应相同，所述预制混凝土块的长度不小于120mm。

[0009] 优选地，所述预制混凝土块的强度等级与压顶混凝土的强度等级相同。

[0010] 优选地，所述连接钢筋和钢筋的直径均为8mm。

[0011] 优选地，所述连接钢筋伸出预制混凝土块的长度不小于250mm。

[0012] 优选地，所述止水凹槽的深度和宽度均为20mm。

[0013] 优选地，所述连接钢筋与钢筋通过绑扎或焊接固定。

[0014] 与现有技术相比，本实用新型的有益效果是：

[0015] 该窗台压顶结构在不影响砌筑质量的前提下，保证了砌体砌筑工序的连续性，提高了砌筑施工进度，并且通过止水凹槽的设置，不仅能够防止渗水，还能增强预制混凝土块与压顶混凝土的咬合形成一个整体，提高窗台压顶强度。

附图说明

[0016] 图1为本实用新型实施例一种窗台压顶结构的砌筑示意图；

[0017] 图2为本实用新型实施例预制混凝土块的结构示意图。

具体实施方式

[0018] 为便于本领域技术人员理解本实用新型技术方案，现结合说明书附图对本实用新型技术方案做进一步的说明。

[0019] 在本申请中，除非另有明确的规定和限定，术语“安装”、“相连”、“连接”、“固定”等术语应做广义理解，例如，可以是固定连接，也可以是可拆卸连接，或成一体；可以是机械连接，也可以是电连接，还可以是通信；可以是直接相连，也可以通过中间媒介间接相连，可以是两个元件内部的连通或两个元件的相互作用关系。对于本领域的普通技术人员而言，可以根据具体情况理解上述术语在本申请中的具体含义。

[0020] 参阅图1至图2，本实施例公开了一种窗台压顶结构，包括两块预制混凝土块1、钢筋2和压顶混凝土3；所述预制混凝土块1一侧预埋连接钢筋11并伸出预制混凝土块1，在预埋连接钢筋11的预制混凝土块1侧面还设有竖向的止水凹槽12，所述预制混凝土块1分别嵌入窗台两侧砌体4，并保证预制混凝土块1在预埋连接钢筋11的侧面与窗台两侧砌体4齐平，两块预制混凝土块1的连接钢筋11通过绑扎或焊接与钢筋2连接，所述预制混凝土块1之间还通过浇注压顶混凝土3连接并且压顶混凝土3能够密实止水凹槽12；通过预制混凝土块1的设置，使得在砌筑砌体4至窗口时一同把预制混凝土块1砌筑上墙，这样就能够继续砌筑窗台上部的砌体4，并且在砌筑窗台上部砌体4的同时，将钢筋2与连接钢筋11连接，对窗台压顶进行支模，浇注压顶混凝土3，这样就不需要在窗台压顶混凝土浇筑完成以及终凝拆模以后才能砌筑窗台上部的砌体4，在不影响砌筑质量的前提下，保证了砌体4的砌筑工序的连续性，提高了砌筑施工进度，并且通过止水凹槽12的设置，不仅能够防止渗水，还能增强预制混凝土块1与压顶混凝土3的咬合形成一个整体，提高窗台压顶强度。

[0021] 进一步的，在浇注压顶混凝土3之前对预埋连接钢筋11的预制混凝土块1侧面进行凿毛处理，保证预制混凝土块1与压顶混凝土3的咬合形成一个整体，提高窗台压顶强度，并且还能进一步降低渗水隐患。

[0022] 进一步的，所述预制混凝土块1的高度和宽度和压顶混凝土3高度和宽度均与砌体4的单个砌块41的高度和宽度对应相同，所述预制混凝土块1的长度不小于120mm。

[0023] 进一步的，所述预制混凝土块1的强度等级与压顶混凝土3的强度等级相同。

[0024] 进一步的，所述连接钢筋11和钢筋2的直径均为8mm，所述连接钢筋11伸出预制混凝土块1的长度不小于250mm。

[0025] 进一步的，所述止水凹槽的深度和宽度均为20mm。

[0026] 本实施例的工作原理是：当砌筑砌体4至窗口时一同把预制混凝土块1砌筑上墙，这样就能够继续砌筑窗台上部的砌体4，并且在砌筑窗台上部砌体4的同时，将钢筋2与连接

钢筋11连接，对窗台压顶进行支模，浇注压顶混凝土3，并且通过振捣使得压顶混凝土3密实止水凹槽12，这样就不需要在窗台压顶混凝土浇筑完成以及终凝拆模以后才能砌筑窗台上部的砌体4，在不影响砌筑质量的前提下，保证了砌体4砌筑工序的连续性，提高了砌筑施工进度，并且通过止水凹槽12的设置，不仅能够防止渗水，还能增强预制混凝土块1与压顶混凝土3的咬合形成一个整体，提高窗台压顶强度。

[0027] 对于本领域技术人员而言，显然本实用新型不限于上述示范性实施例的细节，而且在不背离本实用新型的精神或基本特征的情况下，能够以其他的具体形式实现本实用新型。因此，无论从哪一点来看，均应将实施例看作是示范性的，而且是非限制性的，本实用新型的范围由所附权利要求而不是上述说明限定，因此旨在将落在权利要求的等同要件的含义和范围内的所有变化囊括在本实用新型内，不应将权利要求中的任何附图标记视为限制所涉及的权利要求。

[0028] 以上所述实施例仅表示实用新型的实施方式，本实用新型的保护范围不仅局限于上述实施例，对于本领域的技术人员来说，在不脱离本实用新型构思的前提下，还可以做出若干变形和改进，这些都属于本实用新型保护范围。

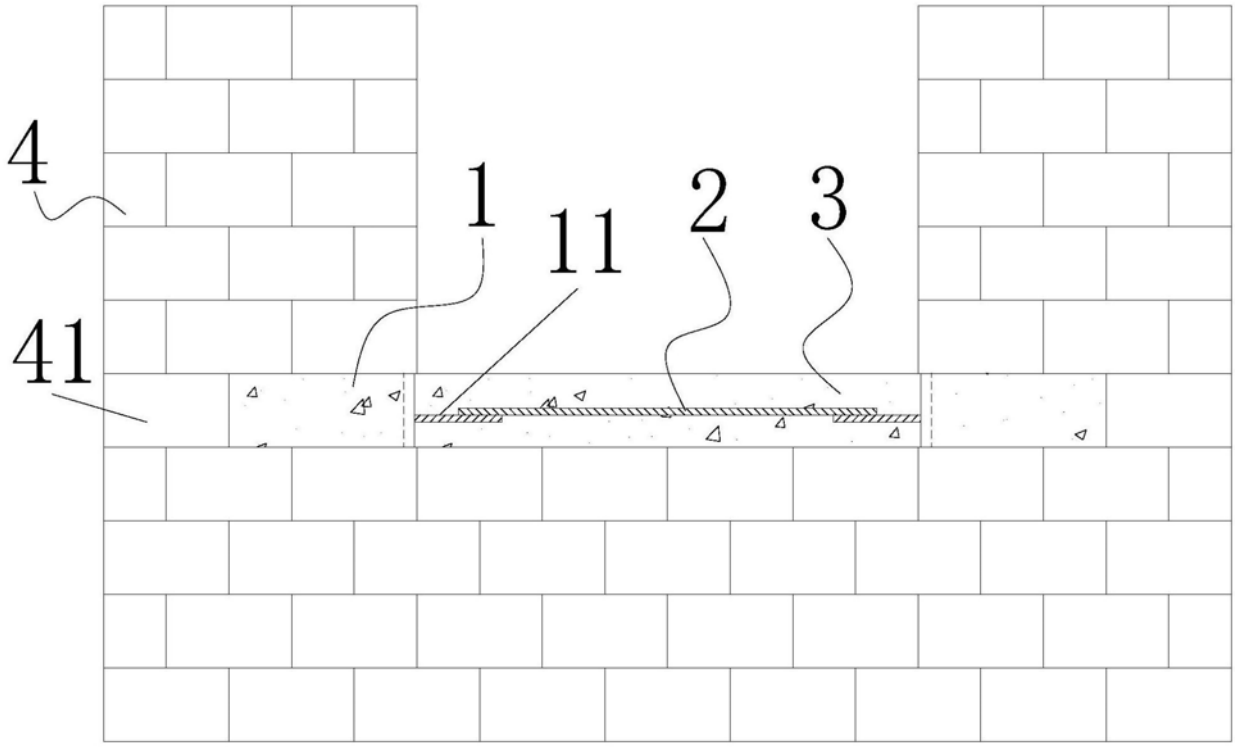

图1

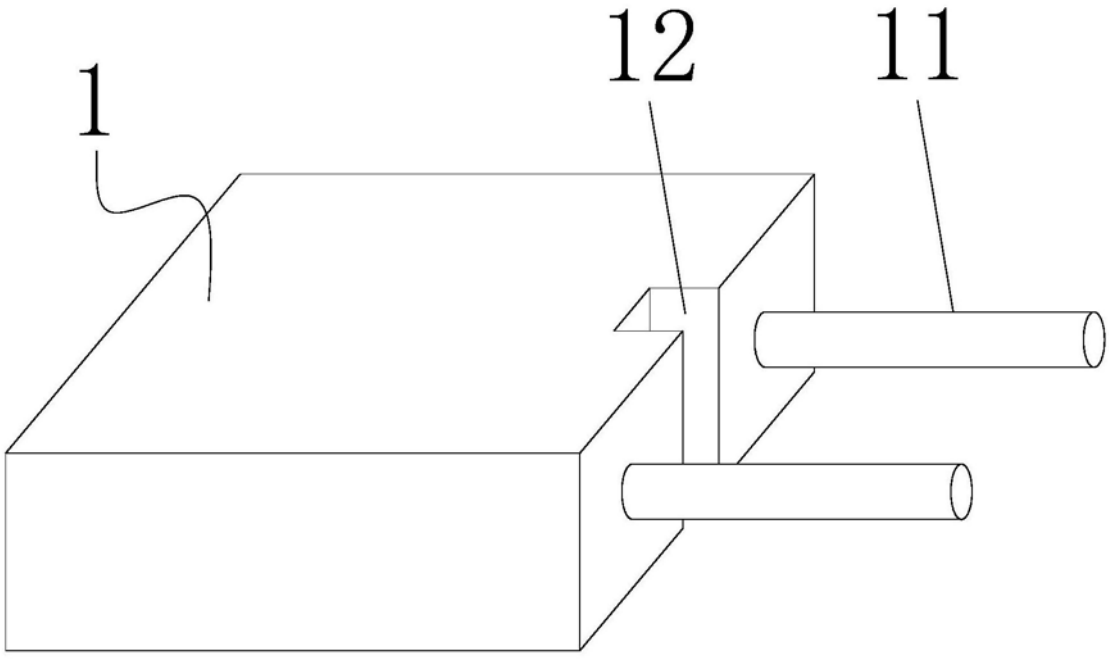

图2