(19)中华人民共和国国家知识产权局

(12)实用新型专利

(10)授权公告号 CN 214312206 U
(45)授权公告日 2021.09.28

(21)申请号 202120319065.8

(22)申请日 2021.02.04

(73)专利权人 汪静
地址 610213 四川省成都市高新区雅和南四路216号

(72)发明人 汪静

(74)专利代理机构 北京科亿知识产权代理事务所(普通合伙) 11350
代理人 汤东凤

(51)Int.Cl.
G09B 15/02(2006.01)

权利要求书1页 说明书3页 附图2页

(54)实用新型名称

一种儿童音乐教学识谱板

(57)摘要

本实用新型涉及音乐教学技术领域，具体为一种儿童音乐教学识谱板，包括主体，所述主体包括固定板，所述固定板的表面设置有滑槽，所述固定板的表面固定连接有支撑腿，所述支撑腿的一端活动连接有伸缩腿，所述固定板的表面固定连接有连接块，所述支撑腿的表面活动连接有折叠杆，所述固定板的表面设置有卡合机构，所述卡合机构包括贯穿杆，所述固定板的表面活动连接有贯穿杆，所述贯穿杆的表面贯穿有卡合板。本实用新型在使用时，便于对尺寸不同的乐谱进行固定，便于儿童的使用，可以对识谱板进行升降，适用于各种身高的儿童，使其观看时，更加方便。

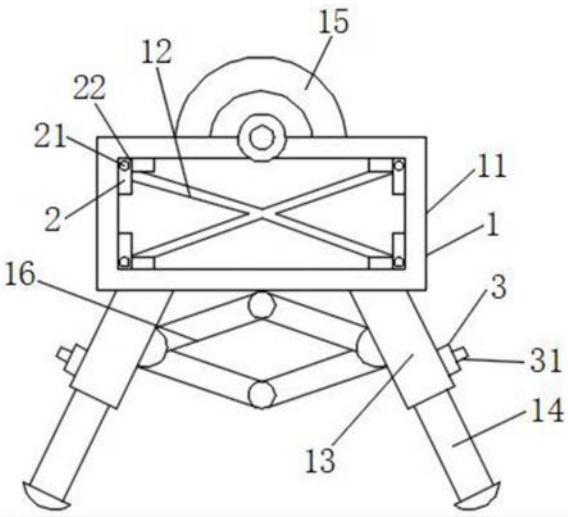

CN 214312206 U

1.一种儿童音乐教学识谱板，包括主体(1)，其特征在于：所述主体(1)包括固定板(11)，所述固定板(11)的表面设置有滑槽(12)，所述固定板(11)的表面固定连接有支撑腿(13)，所述支撑腿(13)的一端活动连接有伸缩腿(14)，所述固定板(11)的表面固定连接有连接块(15)，所述支撑腿(13)的表面活动连接有折叠杆(16)，所述固定板(11)的表面设置有卡合机构(2)，所述卡合机构(2)包括贯穿杆(21)，所述固定板(11)的表面活动连接有贯穿杆(21)，所述贯穿杆(21)的表面贯穿有卡合板(22)，所述贯穿杆(21)的一端固定连接有抵合块(23)，所述抵合块(23)的一侧固定连接有连接簧(24)，所述连接簧(24)的表面抵合连接有抵合杆(25)，所述连接簧(24)的一端固定连接有旋转杆(26)，所述旋转杆(26)的表面套接有定位块(27)，所述支撑腿(13)的表面设置有伸缩机构(3)，所述伸缩机构(3)包括按杆(31)，所述支撑腿(13)的表面活动连接有按杆(31)，所述按杆(31)的表面贯穿有复位簧(32)，所述按杆(31)的表面套接有限位块(33)，所述按杆(31)的一端固定连接有固定块(34)，所述支撑腿(13)的内侧固定连接有限定杆(35)。

2.根据权利要求1所述的一种儿童音乐教学识谱板，其特征在于：所述固定板(11)呈两组和连接块(15)相连接，所述固定板(11)通过螺杆和连接块(15)相连接，所述伸缩腿(14)的表面开设有多组槽孔。

3.根据权利要求1所述的一种儿童音乐教学识谱板，其特征在于：所述支撑腿(13)呈四组和连接块(15)相连接，所述贯穿杆(21)贯穿于卡合板(22)和固定板(11)，所述抵合块(23)的两端分别与贯穿杆(21)和连接簧(24)相连接。

4.根据权利要求1所述的一种儿童音乐教学识谱板，其特征在于：所述连接簧(24)和抵合杆(25)抵合连接，所述连接簧(24)的两端分别与抵合块(23)和旋转杆(26)相连接，所述旋转杆(26)和定位块(27)转动连接。

5.根据权利要求1所述的一种儿童音乐教学识谱板，其特征在于：所述卡合板(22)和滑槽(12)滑动连接，所述按杆(31)贯穿于限位块(33)和支撑腿(13)，所述按杆(31)呈杆状和固定块(34)相连接。

6.根据权利要求1所述的一种儿童音乐教学识谱板，其特征在于：所述固定块(34)和伸缩腿(14)抵合连接，所述限定杆(35)和伸缩腿(14)抵合连接，所述限定杆(35)呈T形和支撑腿(13)相连接。

一种儿童音乐教学识谱板

技术领域

[0001] 本实用新型涉及音乐教学技术领域，具体为一种儿童音乐教学识谱板。

背景技术

[0002] 音乐是用组织音构成的听觉意象，来表达人们的思想感情与社会现实生活的一种艺术形式，也是最能即时打动人的艺术形式之一，旋律响起人们往往无法抗拒的立即处于音乐的氛围当中，使人忘却烦恼，净化心灵，任何一种艺术形式都有自己表情达意、塑造艺术意象的表现形式，儿童音乐教学识谱板是针对儿童而研发的一款音乐教学识谱板。

[0003] 现有的儿童音乐教学识谱板在使用时，虽然很方便，但是有一些小的方面有待改进，在使用时，不能对尺寸不同的乐谱进行固定，不便于儿童的使用和观看，不能对识谱板进行升降，影响身高不一的儿童进行观看的问题，因此亟需设计一种儿童音乐教学识谱板来解决上述问题。

实用新型内容

[0004] 本实用新型的目的在于提供一种儿童音乐教学识谱板，以解决上述背景技术中在使用时，不能对尺寸不同的乐谱进行固定，不便于儿童的使用和观看，不能对识谱板进行升降，影响身高不一的儿童进行观看的问题。

[0005] 为实现上述目的，本实用新型提供如下技术方案，一种儿童音乐教学识谱板，包括主体，所述主体包括固定板，所述固定板的表面设置有滑槽，所述固定板的表面固定连接有支撑腿，所述支撑腿的一端活动连接有伸缩腿，所述固定板的表面固定连接有连接块，所述支撑腿的表面活动连接有折叠杆，所述固定板的表面设置有卡合机构，所述卡合机构包括贯穿杆，所述固定板的表面活动连接有贯穿杆，所述贯穿杆的表面贯穿有卡合板，所述贯穿杆的一端固定连接有抵合块，所述抵合块的一侧固定连接有连接簧，所述连接簧的表面抵合连接有抵合杆，所述连接簧的一端固定连接有旋转杆，所述旋转杆的表面套接有定位块，所述支撑腿的表面设置有伸缩机构，所述伸缩机构包括按杆，所述支撑腿的表面活动连接有按杆，所述按杆的表面贯穿有复位簧，所述按杆的表面套接有限位块，所述按杆的一端固定连接有固定块，所述支撑腿的内侧固定连接有限定杆。

[0006] 优选的，所述固定板呈两组和连接块相连接，所述固定板通过螺杆和连接块相连接，所述伸缩腿的表面开设有多组槽孔。

[0007] 优选的，所述支撑腿呈四组和连接块相连接，所述贯穿杆贯穿于卡合板和固定板，所述抵合块的两端分别与贯穿杆和连接簧相连接。

[0008] 优选的，所述连接簧和抵合杆抵合连接，所述连接簧的两端分别与抵合块和旋转杆相连接，所述旋转杆和定位块转动连接。

[0009] 优选的，所述卡合板和滑槽滑动连接，所述按杆贯穿于限位块和支撑腿，所述按杆呈杆状和固定块相连接。

[0010] 优选的，所述固定块和伸缩腿抵合连接，所述限定杆和伸缩腿抵合连接，所述限定

杆呈T形和支撑腿相连接。

[0011] 与现有技术相比，本实用新型的有益效果是：在使用时，便于对尺寸不同的乐谱进行固定，便于儿童的使用，可以对识谱板进行升降，适用于各种身高的儿童，使其观看时，更加方便。

[0012] 1、通过固定板的连接，对乐谱进行固定，便于儿童的观看，通过滑槽的连接，便于卡合板在其上滑动，方便对卡合板的调节，通过支撑腿和伸缩腿的连接，对固定板进行支撑，便于固定板的稳定，通过连接块的连接，对固定板进行固定，防止固定板发生脱落现象，通过折叠杆的连接，对支撑腿进行连接，便于连接块的折叠，在不用时，不会浪费过多空间，通过贯穿杆和卡合板的连接，对乐谱进行卡合，使其固定在固定板上，防止发生脱落现象。

[0013] 2、通过抵合块和连接簧的连接，经抵合杆的作用，便于对贯穿杆进行拉动，便于对卡合板进行尺寸调节，通过旋转杆和定位块的连接，对贯穿杆进行固定，防止卡合板发生晃动现象，通过按杆和复位簧的连接，经限位块和固定块的作用，对伸缩腿进行升降，使其可以根据自身身高调节高度，便于儿童的观看，通过限定杆的连接，对伸缩腿进行固定，防止伸缩腿发生偏移现象。

附图说明

[0014] 图1为本实用新型的结构正视示意图；

[0015] 图2为本实用新型的结构俯视示意图；

[0016] 图3为本实用新型贯穿杆和固定板的结构侧视剖视示意图；

[0017] 图4为本实用新型按杆和支撑腿的结构剖视示意图。

[0018] 图中：1、主体；11、固定板；12、滑槽；13、支撑腿；14、伸缩腿；15、连接块；16、折叠杆；2、卡合机构；21、贯穿杆；22、卡合板；23、抵合块；24、连接簧；25、抵合杆；26、旋转杆；27、定位块；3、伸缩机构；31、按杆；32、复位簧；33、限位块；34、固定块；35、限定杆。

具体实施方式

[0019] 下面将结合本实用新型实施例中的附图，对本实用新型实施例中的技术方案进行清楚、完整地描述，显然，所描述的实施例仅仅是本实用新型一部分实施例，而不是全部的实施例。基于本实用新型中的实施例，本领域普通技术人员在没有做出创造性劳动前提下所获得的所有其他实施例，都属于本实用新型保护的范围。

[0020] 请参阅图1-4，本实用新型提供的一种实施例，一种儿童音乐教学识谱板，包括主体1，主体1包括固定板11，固定板11的表面设置有滑槽12，固定板11的表面固定连接有支撑腿13，支撑腿13的一端活动连接有伸缩腿14，固定板11的表面固定连接有连接块15，支撑腿13的表面活动连接有折叠杆16，固定板11的表面设置有卡合机构2，卡合机构2包括贯穿杆21，固定板11的表面活动连接有贯穿杆21，贯穿杆21的表面贯穿有卡合板22，贯穿杆21的一端固定连接有抵合块23，抵合块23的一侧固定连接有连接簧24，连接簧24的表面抵合连接有抵合杆25，连接簧24的一端固定连接有旋转杆26，旋转杆26的表面套接有定位块27，支撑腿13的表面设置有伸缩机构3，伸缩机构3包括按杆31，支撑腿13的表面活动连接有按杆31，按杆31的表面贯穿有复位簧32，按杆31的表面套接有限位块33，按杆31的一端固定连接有固定块34，支撑腿13的内侧固定连接有限定杆35。

[0021] 进一步的，固定板11呈两组和连接块15相连接，便于儿童的使用，固定板11通过螺杆和连接块15相连接，伸缩腿14的表面开设有多组槽孔，便于和固定块34的卡合，对其进行固定。

[0022] 进一步的，支撑腿13呈四组和连接块15相连接，对连接块15进行支撑，便于固定板11的稳固，贯穿杆21贯穿于卡合板22和固定板11，抵合块23的两端分别与贯穿杆21和连接簧24相连接，便于对贯穿杆21进行拉动，方便卡合板22和乐谱的卡合，防止乐谱发生脱落现象。

[0023] 进一步的，连接簧24和抵合杆25抵合连接，便于贯穿杆21在拉动后的复位，连接簧24的两端分别与抵合块23和旋转杆26相连接，旋转杆26和定位块27转动连接，便于卡合板22和乐谱卡合后的固定，防止贯穿杆21发生晃动现象。

[0024] 进一步的，卡合板22和滑槽12滑动连接，便于对其进行尺寸调节，使其适用与各种尺寸的乐谱，按杆31贯穿于限位块33和支撑腿13，按杆31呈杆状和固定块34相连接，便于对固定块34进行推动，使其和伸缩腿14抵合，便于伸缩腿14的固定。

[0025] 进一步的，固定块34和伸缩腿14抵合连接，便于伸缩腿14伸缩后的固定，限定杆35和伸缩腿14抵合连接，限定杆35呈T形和支撑腿13相连接，对伸缩腿14起到固定作用，防止伸缩腿14发生偏移现象。

[0026] 工作原理：通过固定板11的连接，对乐谱进行固定，通过滑槽12的连接，便于卡合板22在其上滑动，通过支撑腿13和伸缩腿14的连接，对固定板11进行支撑，通过连接块15的连接，对固定板11进行固定，通过折叠杆16的连接，对支撑腿13进行连接，便于连接块15的折叠，通过贯穿杆21和卡合板22的连接，对乐谱进行卡合，使其固定在固定板11上。

[0027] 通过抵合块23和连接簧24的连接，经抵合杆25的作用，便于对贯穿杆21进行拉动，便于对卡合板22进行尺寸调节，通过旋转杆26和定位块27的连接，对贯穿杆21进行固定，通过按杆31和复位簧32的连接，经限位块33和固定块34的作用，对伸缩腿14进行升降，通过限定杆35的连接，对伸缩腿14进行固定，防止伸缩腿14发生偏移现象。

[0028] 对于本领域技术人员而言，显然本实用新型不限于上述示范性实施例的细节，而且在不背离本实用新型的精神或基本特征的情况下，能够以其他的具体形式实现本实用新型。因此，无论从哪一点来看，均应将实施例看作是示范性的，而且是非限制性的，本实用新型的范围由所附权利要求而不是上述说明限定，因此旨在将落在权利要求的等同要件的含义和范围内的所有变化囊括在本实用新型内。不应将权利要求中的任何附图标记视为限制所涉及的权利要求。

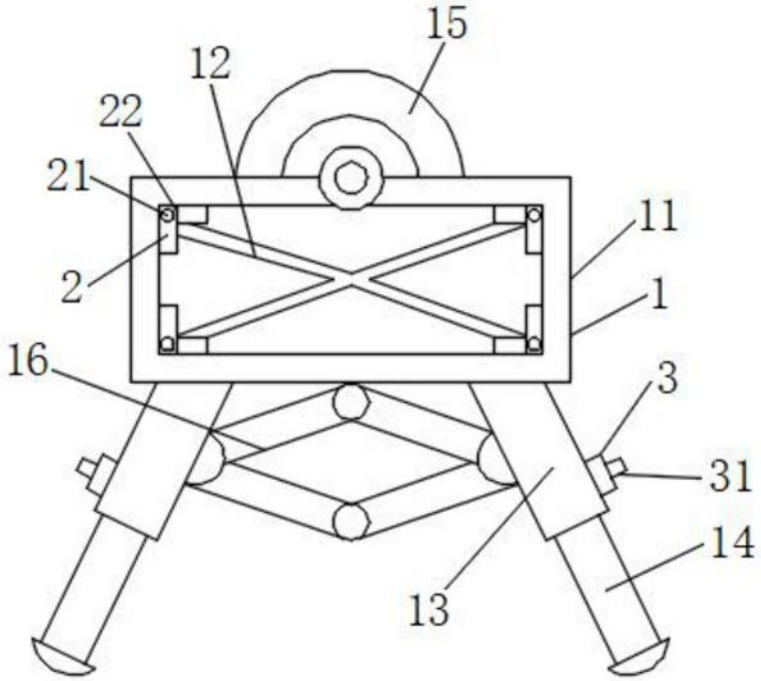

图1

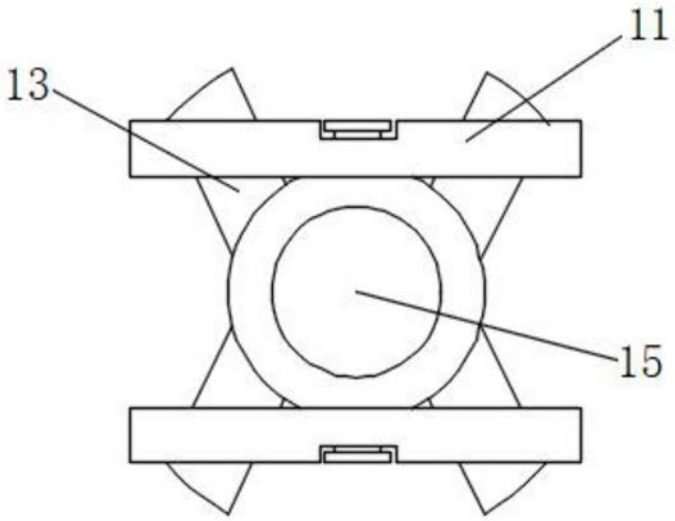

图2

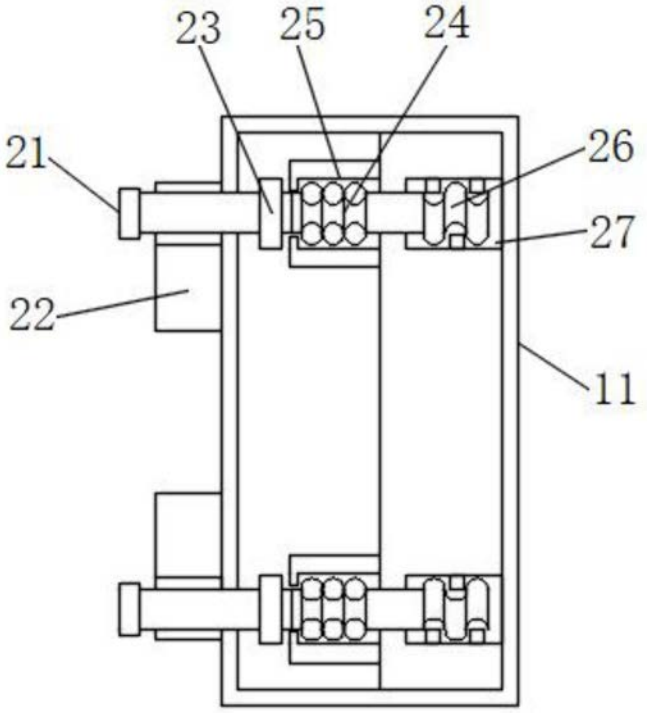

图3

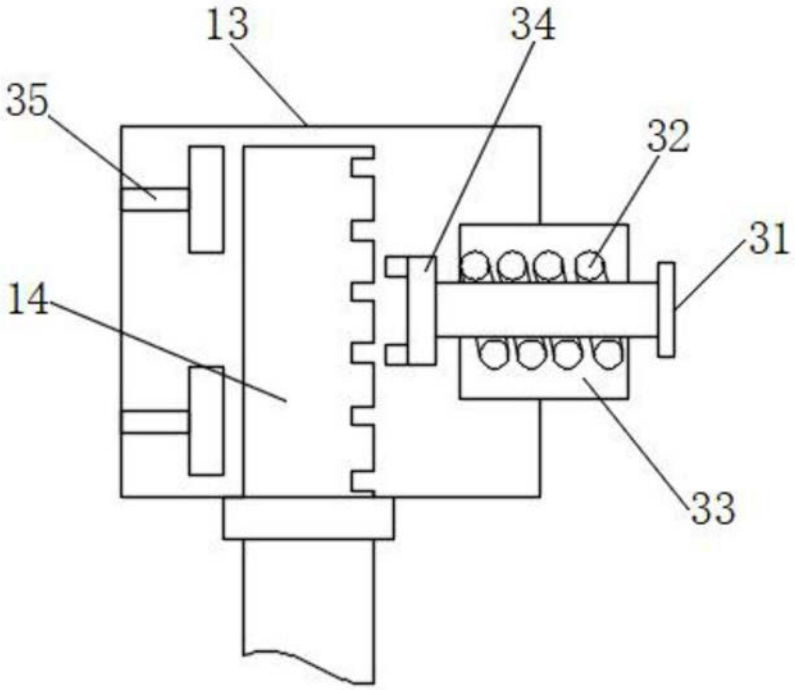

图4