(19)中华人民共和国国家知识产权局

(12)实用新型专利

(10)授权公告号 CN 207060677 U
(45)授权公告日 2018.03.02

(21)申请号 201720693275.7

(22)申请日 2017.06.15

(73)专利权人 丹东日牵物流装备有限公司
地址 118301 辽宁省丹东市东港市前阳镇

(72)发明人 孙成钢 滕刚 刘艳平 王辉
姜英男 张志中 崔长清

(51)Int.Cl.
*B65D 19/08*(2006.01)

权利要求书1页 说明书2页 附图6页

(54)实用新型名称

铁质周转箱

(57)摘要

本实用新型涉及到一种铁质周转箱，板框的边框的顶端都设有卡槽，板框内两个底角处设有销孔，板面的边框都安装卡扣且卡扣安装在对应的板框卡槽内，板面底框两端安装销子并且销子安装在板框内两个底角处设有销孔内；所述的板框底框外两端安装有固定销，板框通过固定销安装在底座上，侧板与底座通过铰链连接，前板、后板及侧板的板面靠近边框都安装有锁具，锁孔的位置设置在前、后板的板框上。本实用新型板面可以便捷的从箱体上拆卸方便箱内货物的取出，操作简单提高了作业效率。在组装和使用的过程中各板连接紧密、箱体牢固安全。组装和折叠操作简易，节省时间，返运时节省运输空间。

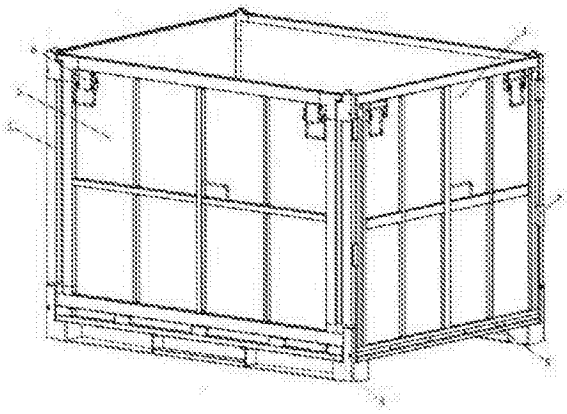

CN 207060677 U

1.铁质周转箱，包括前板、后板、两个侧板及底座，前、后板结构相同，两个侧板结构相同，其特征在于，前板包括板框(1)和板面(2)，板框(1)的边框的顶端都设有卡槽(11)，板框(1)内两个底角处设有销孔(12)，板面(2)的边框都安装卡扣(21)且卡扣(21)安装在对应的板框(1)的卡槽(11)内，板面(2)底框两端安装销子(22)并且销子(22)安装在板框(1)内两个底角处设有销孔(12)内；所述的板框(1)底框外两端安装有固定销(13)，板框(1)通过固定销(13)安装在底座(4)上，侧板(3)与底座(4)通过铰链(5)连接，前板、后板及侧板的板面靠近边框都安装有锁具(6)，锁孔的位置设置在前、后板的板框上。

2.根据权利要求1所述的铁质周转箱，其特征在于，前、后板的板框(1)的边框上还设有挡板(7)。

# 铁质周转箱

## 技术领域

[0001] 本实用新型涉及到物流运输仓储周转及运输领域，特别涉及一种铁质周转箱。

## 背景技术

[0002] 周转箱主要用于橡胶及其他物品的盛装、仓储周转及运输，同时广泛应用于化工、农业等行业的包装运输。由于塑料及木质的周转箱存在于各种缺陷，如载重、不能回收利用种种问题，近些年来铁质的周转箱广泛的应用于包装运输行业。目前考虑到回收运输问题，大部分的周转箱都采用了可拆卸折叠的结构，但是在物流运输环节，拆箱、装箱需要高效的工作，如果在此环节上浪费较多的时间，同样是造成成本的浪费。现有的周转箱在拆叠、组装上都需要大量人力，甚至需要辅助工具来完成。并且拆卸叠放回运时零件松散，占用较大空间，不便于回收管理。

## 实用新型内容

[0003] 针对上述问题，本实用新型提出一种铁质周转箱，四面个板都可以平整的叠放到底座上相当于一个平托盘的体积，节省空间降低运输成本，组装简单方便不需要借助任何辅助工具，一人即可完成箱子折叠和组装，大大满足了仓储运输的需要，有效的节省空间和人力。

[0004] 为实现以上目的，采用以下技术方案：铁质周转箱，包括前板、后板、两个侧板及底座，前、后板结构相同，两个侧板结构相同，前板包括板框和板面，板框的边框的顶端都设有卡槽，板框内两个底角处设有销孔，板面的边框都安装卡扣且卡扣安装在对应的板框卡槽内，板面底框两端安装销子并且销子安装在板框内两个底角处设有销孔内；所述的板框底框外两端安装有固定销，板框通过固定销安装在底座上，侧板与底座通过铰链连接，前板、后板及侧板的板面靠近边框都安装有锁具，锁孔的位置设置在前、后板的板框上。

[0005] 进一步地，前、后板的板框的边框上还设有挡板。

[0006] 本实用新型有益效果：前、后板的板面可以便捷的从箱体上拆卸方便箱内货物的取出，操作简单提高了作业效率。在组装和使用的过程中各板连接紧密、箱体牢固安全。组装和折叠操作简易，节省时间，返运时节省运输空间。

## 附图说明

[0007] 图1为本实用新型的结构示意图；

[0008] 图2为本实用新型的主视图；

[0009] 图3为本实用新型的侧视图；

[0010] 图4为本实用新型的板框结构示意图；

[0011] 图5为本实用新型的板面结构示意图；

[0012] 图6为本实用新型的侧板结构示意图。

[0013] 如图所示：1、板框；2、板面；3、侧板；4、底座；5、铰链；6、锁具；7、挡板；11、卡槽；12、

销孔;13、固定销;21、卡扣;22、销子。

## 具体实施方式

[0014] 实施例

[0015] 下面结合附图进一步说明,如图所示,前板和后结构相同且与底座的衔接方式均相同,都包括板框(1)和板面(2),板框(1)的边框的顶端都设有卡槽(11),板框(1)内两个底角处设有销孔(12),板面(2)的边框都安装卡扣(21)且卡扣(21)安装在对应的板框(1)的卡槽(11)内,板面(2)底框两端安装销子(22)并且销子(22)安装在板框(1)内两个底角处设有销孔(12)内。板框(1)底框外两端安装有固定销(13),板框(1)通过固定销(13)安装在底座(4)上。两个侧板(3)与底座(4)通过铰链(5)连接,前、后板及侧板的在板面上靠近边框(1)的位置都安装有锁具(6),锁孔的位置设置在前、后板的板框(1)上,保证上锁时锁具的锁销能插入对应的锁孔。前、后板的板框(1)的边框上还设有挡板(7),防止侧板突然倒下。在制作箱体时,前、后、侧板及底座表面都采用热镀锌,具有优良的抗腐蚀性能。

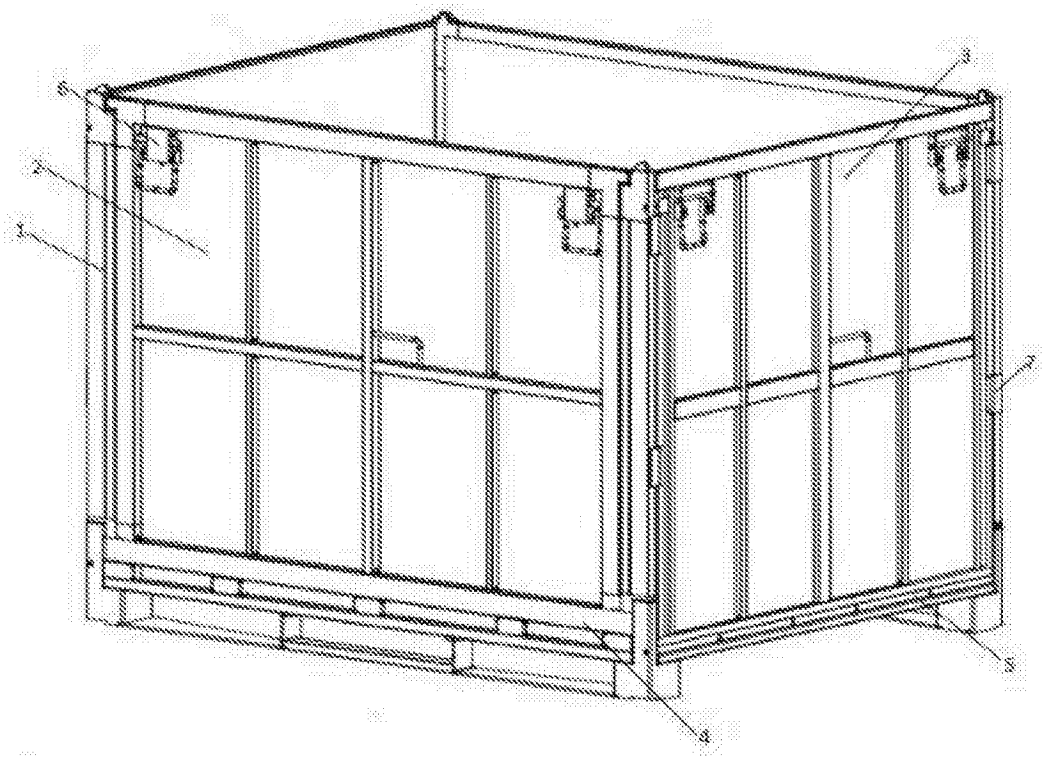


图1

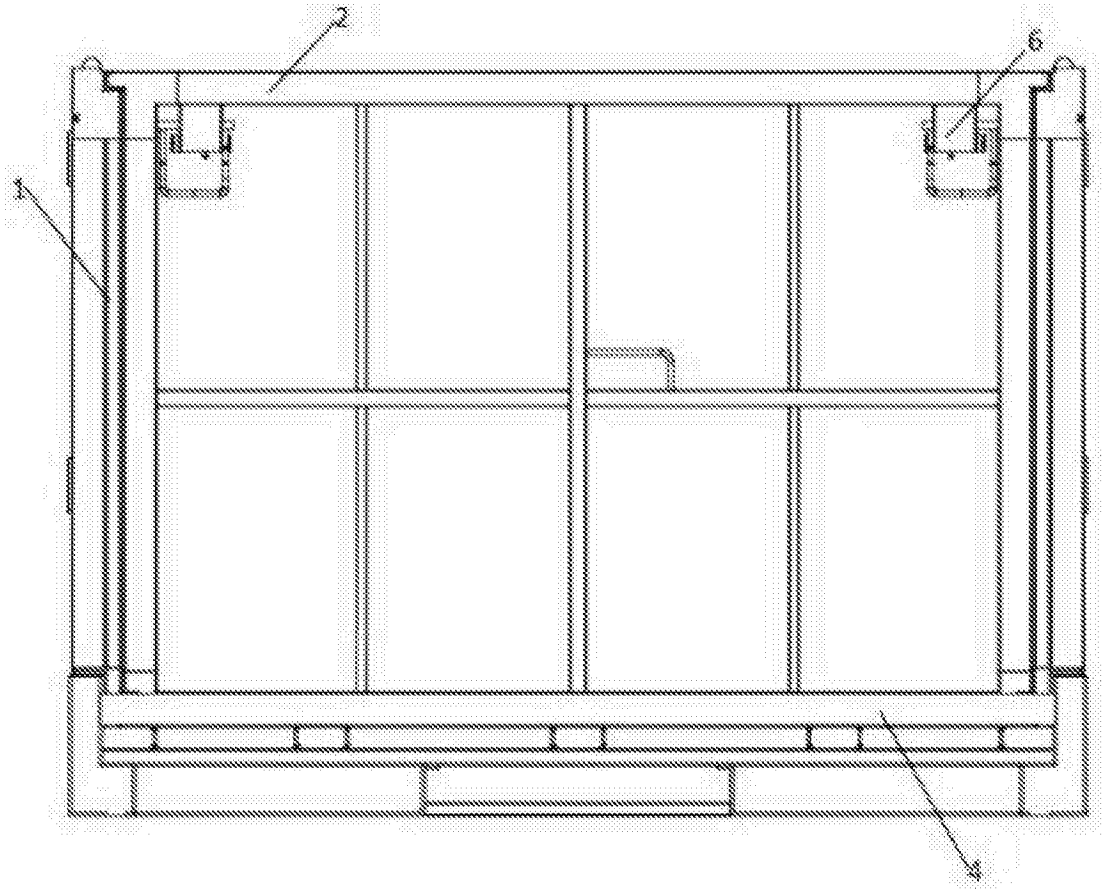


图2

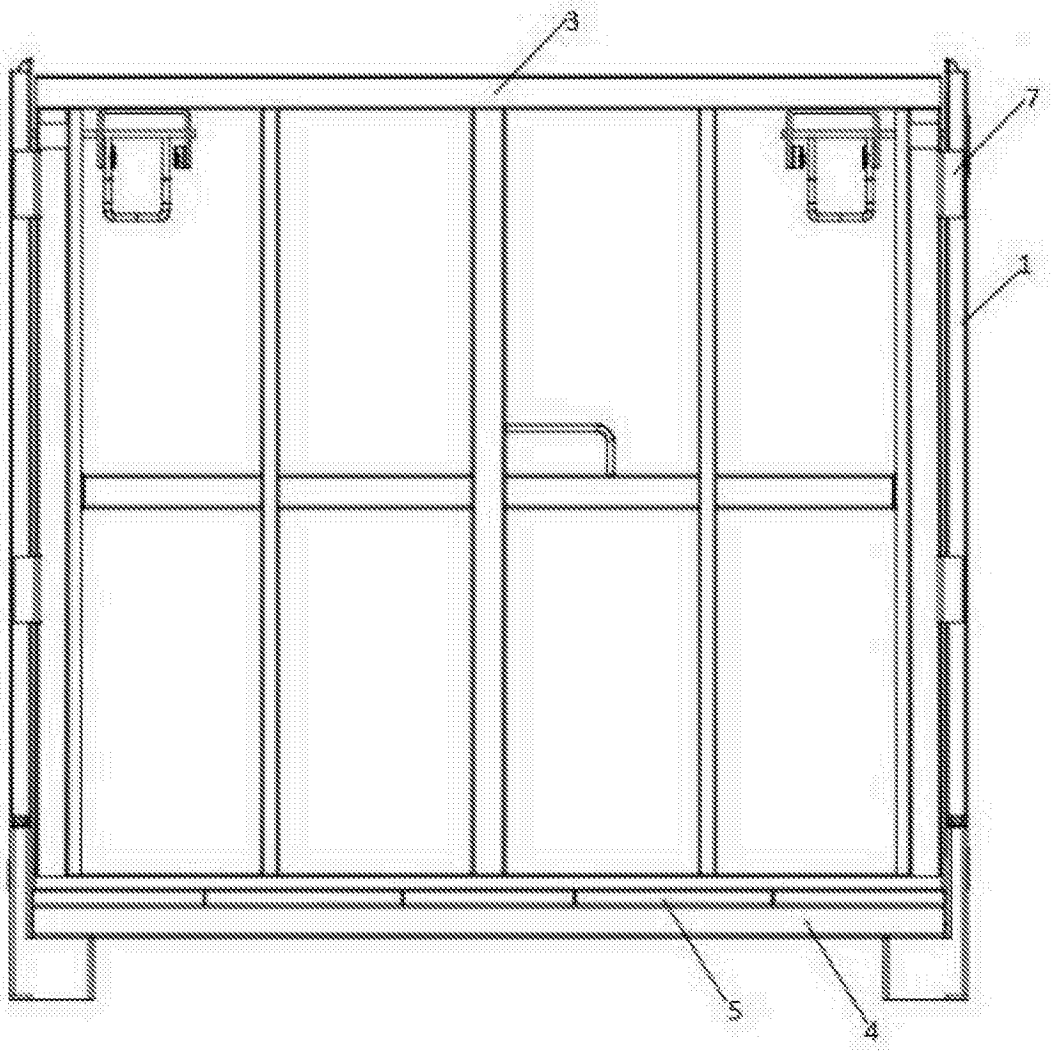


图3

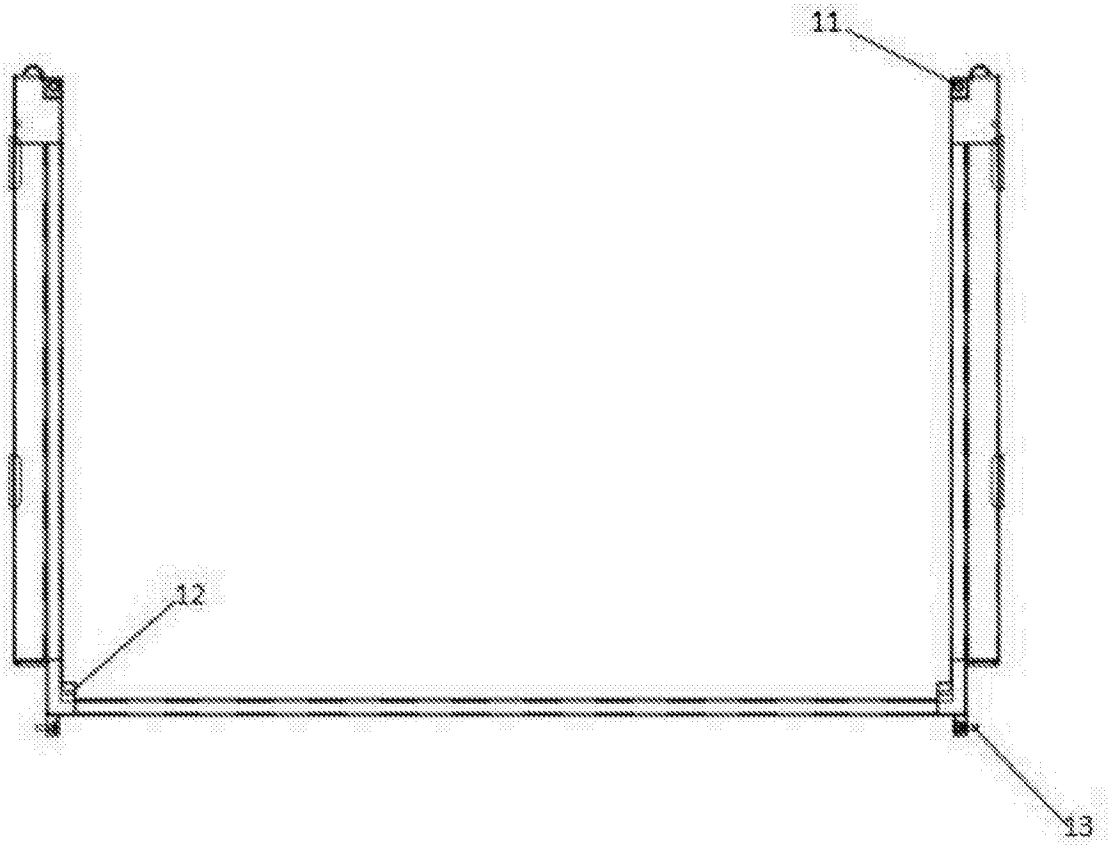


图4

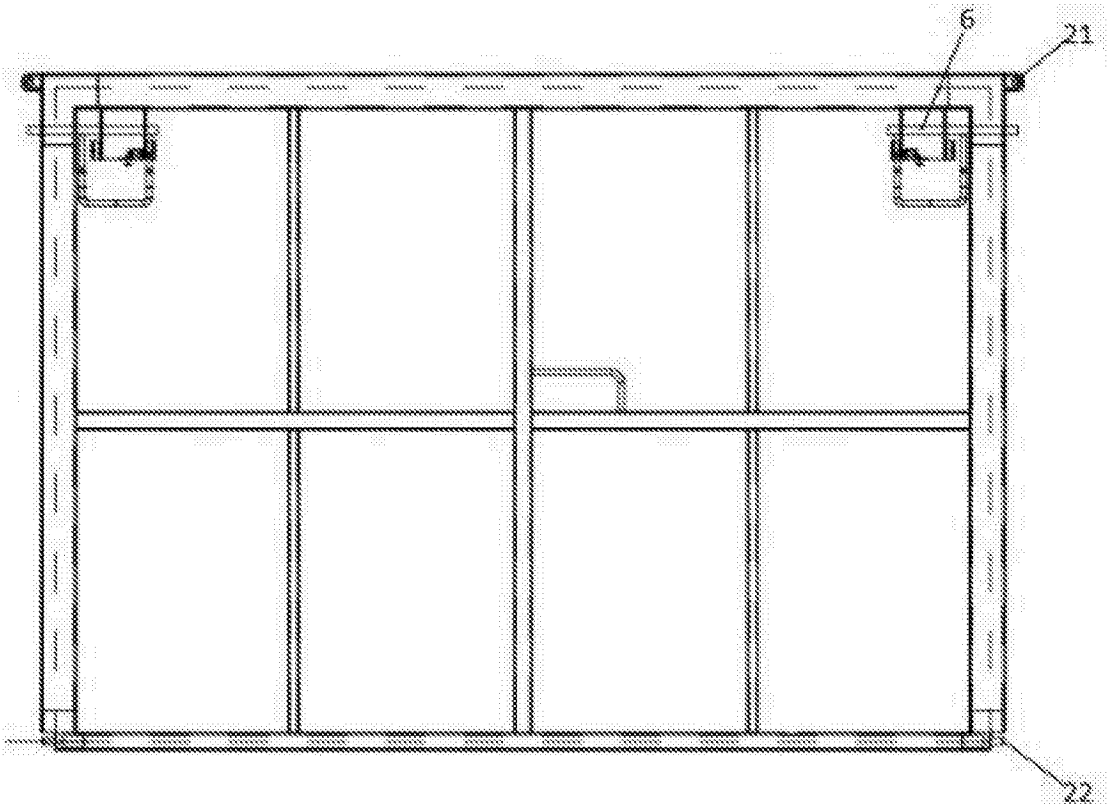


图5

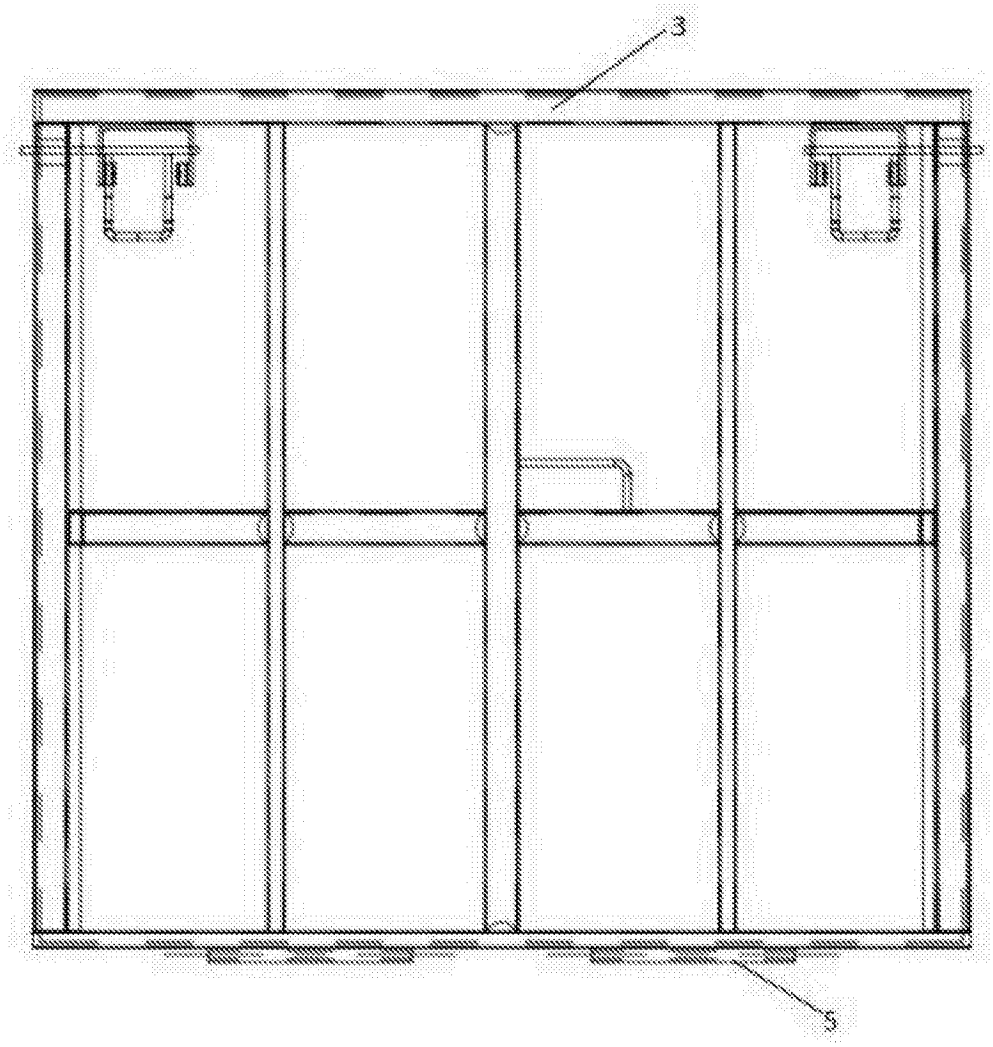


图6