(19)中华人民共和国国家知识产权局

(12)实用新型专利

(10)授权公告号 CN 206453516 U
(45)授权公告日 2017.09.01

(21)申请号 201620855384.X

(22)申请日 2016.08.09

(73)专利权人 东北石油大学
地址 163319 黑龙江省大庆市高新技术开发区发展路199号

(72)发明人 李国帅 赵千硕 王贺磊 刘锦华

(74)专利代理机构 哈尔滨东方专利事务所 23118
代理人 曹爱华

(51)Int.Cl.
A47B 63/00(2006.01)
A47B 96/07(2006.01)

权利要求书1页 说明书2页 附图1页

(54)实用新型名称

悬挂式书架

(57)摘要

本实用新型涉及的是悬挂式书架，这种悬挂式书架包括固定顶板、多个伸缩式吊臂、多个书座，固定顶板沿长度方向固定在墙的一侧，伸缩式吊臂安装在固定顶板下，每个伸缩式吊臂的下端固定一个书座，书座为矩形板。本实用新型旨在解决房间面积小，无法放置大体积书架的问题，并且降低装修成本，提升装修格调。

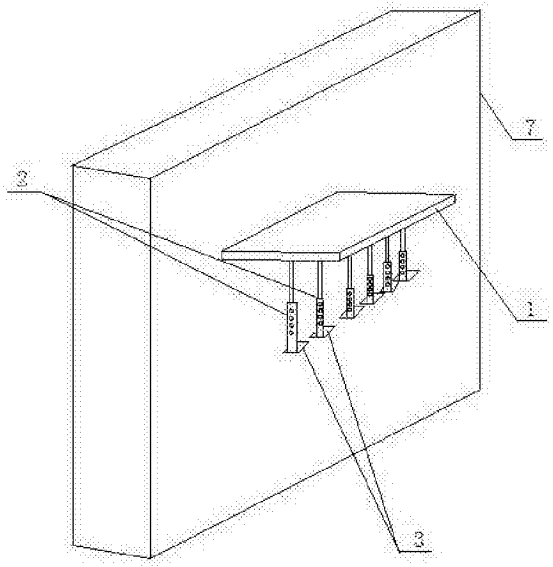

CN 206453516 U

1.一种悬挂式书架，其特征在于：这种悬挂式书架包括固定顶板(1)、多个伸缩式吊臂(2)、多个书座(3)，固定顶板(1)沿长度方向固定在墙(7)的一侧，伸缩式吊臂(2)安装在固定顶板(1)下，每个伸缩式吊臂(2)的下端固定一个书座(3)，书座(3)为矩形板；所述的伸缩式吊臂(2)由圆形吊杆(4)、调节套筒(5)、螺钉(6)构成，圆形吊杆(4)的上端与固定顶板(1)连接，圆形吊杆(4)的下端伸入到调节套筒(5)内，圆形吊杆(4)和调节套筒(5)上均设置有调节孔，圆形吊杆(4)和调节套筒(5)通过螺钉(6)穿过调节孔紧固在一起，调节套筒(5)的下端与书座(3)固定连接。

2.根据权利要求1所述的悬挂式书架，其特征在于：所述的固定顶板(1)设置有滑道，圆形吊杆(4)的上端设置水平的滑板，滑板位于滑道上，滑板与滑道滑动连接。

悬挂式书架

[0001] 技术领域：

[0002] 本实用新型涉及的是用于放置书籍的书架，具体涉及的是悬挂式书架。

[0003] 背景技术：

[0004] 书架就是放置书籍的架子，随着时代发展，人们把书放在固定方便的架子上，就这样出现了书架。目前书架都是大体积书架，以家具的形式摆放在房间内，占用空间大，不能应用于学生宿舍及面积小的房间，而随着房价的上涨，购房成本越来越高，对于购买房屋面积小的业主来说，希望房间能够得到充分的利用，大体积书架占用面积大已不适合使用。

[0005] 发明内容：

[0006] 本实用新型的目的是提供悬挂式书架，这种悬挂式书架用于解决传统的书架占用面积大的问题。

[0007] 本实用新型解决其技术问题所采用的技术方案是：这种悬挂式书架包括固定顶板、多个伸缩式吊臂、多个书座，固定顶板沿长度方向固定在墙的一侧，伸缩式吊臂安装在固定顶板下，每个伸缩式吊臂的下端固定一个书座，书座为矩形板。

[0008] 上述方案中伸缩式吊臂由圆形吊杆、调节套筒、螺钉构成，圆形吊杆的上端与固定顶板连接，圆形吊杆的下端伸入到调节套筒内，圆形吊杆和调节套筒上均设置有调节孔，圆形吊杆和调节套筒通过螺钉穿过调节孔紧固在一起，调节套筒的下端与书座固定连接。

[0009] 上述方案中固定顶板设置有滑道，圆形吊杆的上端设置水平的滑板，滑板位于滑道上，滑板与滑道滑动连接，这样，伸缩式吊臂可前后滑动，自由调节相邻两个伸缩式吊臂的距离，使用方便。

[0010] 本实用新型具有以下有益效果：

[0011] 1、本实用新型旨在解决房间面积小，无法放置大体积书架的问题，并且降低装修成本，提升装修格调。

[0012] 2、本实用新型比较新颖，书本吊挂在固定顶板下面，风格比较时尚，可适用性强。

附图说明

[0013] 图1是本实用新型的结构示意图；

[0014] 图2是本实用新型中伸缩式吊臂与固定顶板的连接关系示意图。

[0015] 1.固定顶板，2.伸缩式吊臂，3.书座，4.圆形吊杆，5.调节套筒，6.螺钉，7.墙。

具体实施方式

[0016] 下面结合附图对本实用新型做进一步的说明：

[0017] 如图1所示，这种悬挂式书架包括固定顶板1、多个伸缩式吊臂2、多个书座3，固定顶板1沿长度方向固定在墙7的一侧，伸缩式吊臂2安装在固定顶板1下，本实施方式中多个伸缩式吊臂2排成一排，每个伸缩式吊臂2的下端固定一个书座3，书座3为矩形板。当然，伸缩式吊臂2也可以按照两排，或交错的方式排列。

[0018] 本实施方式中伸缩式吊臂2由圆形吊杆4、调节套筒5、螺钉6构成，圆形吊杆4的上端与固定顶板1连接，圆形吊杆4的下端伸入到调节套筒5内，圆形吊杆4和调节套筒5上均设置有调节孔，圆形吊杆4和调节套筒5通过螺钉6穿过调节孔紧固在一起，调节套筒5的下端与书座3固定连接。使用时把书立着放置到书座3上之后，可以依据书的高度调节伸缩式吊臂2的高度，将相同高度的书放置在一起，可把书正好夹持在固定顶板1与书座3之间，书放置的比较整齐稳定。

[0019] 参阅图2，本实施方式中固定顶板1设置有滑道，圆形吊杆4的上端设置水平的滑板，滑板位于滑道上，滑板与滑道滑动连接，圆形吊杆4可带着书座3沿滑道滑动，风格比较时尚。

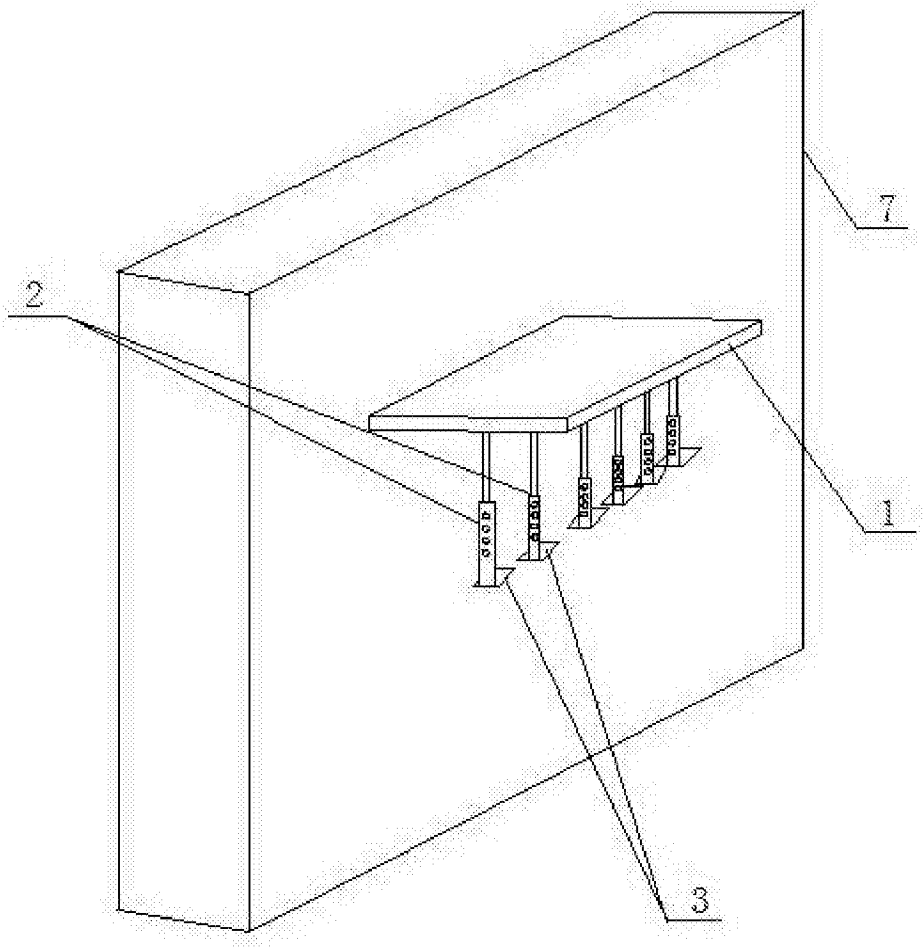

图1

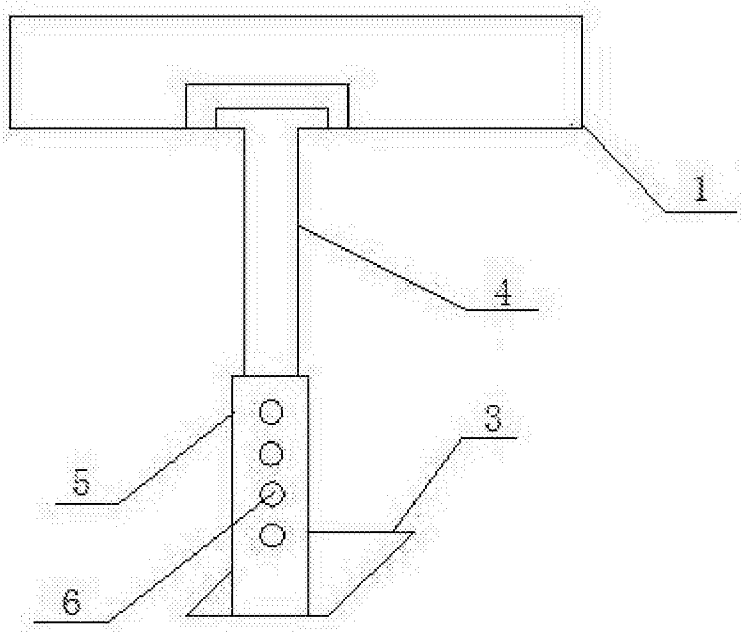

图2