[19] 中华人民共和国国家知识产权局

[51] Int. Cl.
B42D 12/00 (2006.01)
B42D 3/00 (2006.01)

[12] 发明专利申请公布说明书

[21] 申请号 200710154540.5

[43] 公开日 2008 年 2 月 13 日

[11] 公开号 CN 101121356A

[22] 申请日 2007.9.24
[21] 申请号 200710154540.5
[71] 申请人 王学章
地址 271100 山东省莱芜市莱城区朝阳小区 29 号楼 4 单元 3 楼东
[72] 发明人 王学章
权利要求书 1 页 说明书 3 页 附图 1 页

[54] 发明名称

无反面多用写字本

[57] 摘要

本发明公开了一种无反面多用写字本，由写字本用纸构成的写字本本芯和由封皮构成的两个封面构成，其特征是：在写字本的左右(或上下)两个封面上或左右(上下)两本芯上印有方向相反或形状颜色有异的字样或图案标记等。 该种无反面多用写字本，由于在写字本封皮的两个封面或写字本本芯上相应印刷上了方向相反且文字或图案颜色等标记有异的字样或图案等标示，故可让人感觉到写字本两面均为正面而无反面，可使使用者根据不同需要以写字本正面的感受在同一个写字本中书写或记录两种以上不同的内容而不易于造成书写文字内容的混淆。 该种写字本制造简单，既能节约用纸，使用起来又好用，可广泛适用于学生及广大文字工作者等使用。

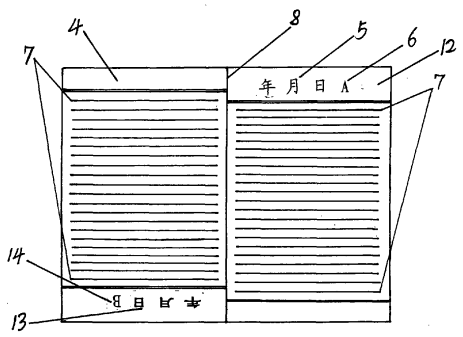

1、 一种无反面多用写字本，由写字本用纸构成的写字本左或上本芯，右或下本芯和由封皮构成的左或上封面和右或下封面构成，其特征是：在写字本的左或上封面和右或下封面上或左或上本芯和右或下本芯上印有相应的方向相反或形状颜色有异的字样或图案标记。

2、 根据权利要求 1 所述的无反面多用写字本，其特征是：该写字本可以装上左右或上下两个封面印有相应的不同颜色或方向相反或形状颜色有异的字样或图案标记的封皮。

3、 根据权利要求 1 所述的无反面多用写字本，其特征是：在左或上封面上印刷上正置字样或图案标记，在右或下封面上相应印刷上与左或上封面上的字样或图案标记方向相反且字样或图案标记有异的倒置字样或图案标记。

4、根据权利要求 1 所述的无反面多用写字本，其特征是：在左或上本芯的下方抬头上或左边缘处印刷上倒置抬头字样或抬头图案标记，在右或下本芯的上方抬头上或右边缘处印刷上与左或上本芯的倒置抬头字样或抬头图案标记方向相反且字样或图案标记不同的正置抬头字样或抬头图案标记。

5、根据权利要求 1 所述的无反面多用写字本，其特征是：可用不同的颜色制作左或上封面和右或下封面及左或上本芯和右或下本芯或者本芯格线；也可将左右或上下本芯格线制作成不同的形式、格式；可在本芯的前面处或后面处或中间处或抬头处或左右边缘处，印制或插入通讯录、日历表及其它图案或功能。

无反面多用写字本

本发明涉及一种写字本，特别是一种无反面多用写字本。

目前，日常生活中广泛应用的写字本，有多种多样。有的是上下纵开式的，有的是左右侧开式的等等。这些写字本不论是纵开的还是侧开的似乎都传统地定式为正反两个面。存在这一问题的原因就是都在写字本的左右或上下两封面上印明字样或图案标记，或只在正面上印上字样或图案标记，以表明哪面是正面哪面是反面。这种传统的做法让使用者往往产生两种使用方法：1、只使用正面而舍弃反面；2、与书本一样正反两面同时依次使用。这样以来，第一种用法的缺点是会造成纸张的大量浪费，不符合节约型社会的要求；第二种用法的缺点是用反面时感觉不舒服不好用的问题比较突出——用上下纵开式的写字本时总觉得下边正面比上边反面好用，用左右侧开式的写字本时总觉得右边的正面比左边的反面好用。上述两种用法大都是用同一个方向书写，有时极易造成书写内容的混淆。

本发明的目的是提供一种制造较简单，消除反面，即节约用纸，又能达到不易于造成书写文字内容混淆的无反面多用写字本。

本发明的目的是通过以下方法来实现的：该无反面多用写字本由写字用纸构成的写字本本芯和由写字本封皮构成的写字本两个封面构成。在左右（或上下）两个写字本封面或左右（或上下）两本芯上分别印刷上不同的颜色或方向相反或形状颜色有异的字样或图案标记，以示明两面都为书写正面而无反面，且使左右两本芯中书写上的文字等上下方向相反，以明显区分两边本芯书写的不同文字内容或顺序。

本发明还可以通过以下措施来实现：该写字本本芯可以装上用上述方

法印好的皮套作为写字本的两个封面以实现上述无反面的使用目的。为使使用者能直接更方便地区分该写字本两面使用的方向及书写的内容，应把封皮的两封面上分别印刷上不同的字样或图案标记或颜色等；根据需要可在写字本本芯的抬头处或左右边缘处印刷上所需的与封面字样或图案标记方向或颜色一致的文字或图案标记或颜色等。

本发明无反面多用写字本与已有的技术相比其优点是：由于在写字本封皮的两封面或写字本本芯上印刷上了相应的方向相反且文字或图案标记或颜色有异的字样或图案标记等标示，故可让人感觉到写字本两面均为正面而无反面，可使使用者根据不同的需要以写字本正面的感受在同一个写字本中书写或记录一种或多种不同的内容，而不易于造成文字内容的混淆。

下面参照附图对制作本发明的两个实施例进行描述。

图 1 是本发明第一个实施例侧开本全展后的封面正背视图。

图 2 是本发明第二个实施例侧开本全展后的本芯正俯视图。

图中，1 左封面，2 楷书字样，3 A 图案标记，4 左本芯，5 楷书抬头字样，6 A 抬头图案标记，7 本芯格线，8 装订中线，9 隶书字样，10 B 图案标记，11 右封面，12 右本芯，13 隶书抬头字样，14 B 抬头图案标记。

图 1 中，在左封面 1 上印刷上正置楷书字样 2 和（或）A 图案标记 3，为使使用者能较容易地区分左本芯 4 与右本芯 12 两面书写的内容与使用方向等，在右封面 11 上印刷上与左封面 1 上的楷书字样 2 和（或）A 图案标记 3 方向相反且字样及图案标记有异的倒置隶书字样 9 和（或）B 图案 标记 10。

图 2 中，在左本芯 4 的下方抬头上或左边缘处印刷上倒置隶书抬头字样 13 和（或）B 抬头图案标记 14，为使使用者较容易地区分左本芯 4 和右本芯 12 两面书写的内容与使用方向，在右本芯 12 的上方抬头上或右边缘处印刷上与左本芯 4 的倒置隶书抬头字样 13 和（或）B 抬头图案标记 14 方向相反且字样和（或）图案标记不同的正置楷书抬头字样 5 和（或）A 抬头图案标记 6。

除上述二例之外，为使使用者能更直接更方便地区分该写字本两面书写的不同内容或功能，可用不同的颜色制作左封面 1 和右封面 11 及左本芯 4 右本芯 12 或者本芯格线 7（图中未作表示）；也可将本芯格线 7 制作成左右或上下不同的形式、格式等，如将左本芯 4 中的本芯格线 7 制作成横格式而将右本芯 12 中的本芯格线 7 制作成纵格式或方格式等等（图中未作表示）。在本芯的前面处或后面处或中间处或抬头处或左右边缘处，根据需要可以印制或插入通讯录、日历表及其它图案或功能（图中未作表示）。

上下纵开式写字本为达到本发明的目的，也可采用上述同样的制作方法，可以在上下两个封面上印刷上不同的颜色或左右方向相反或形状颜色有异的字样或图案标记（图中未作表示）；也可在写字本本芯的上下两面的抬头处或边缘处印有与上下两封面字样和图案标记方向或颜色一致的字样和图案标记、颜色等（不作赘述，图中也未作表示）。

上述制作方式，适用于制作各种无反面多用写字本。此种无反面多用写字本的本芯应采用较厚的纸张制作；封皮可采用革类、塑料等制作。目前已知的制作写字本的方法及方式均可用于制作该种写字本。

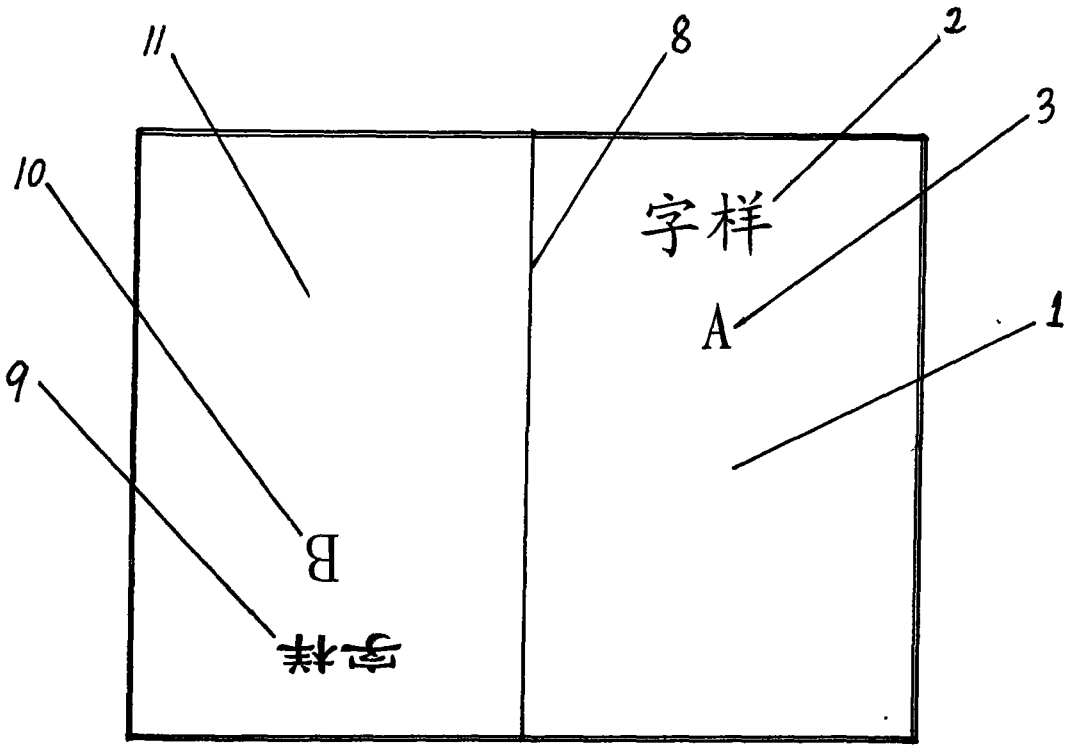

图 1

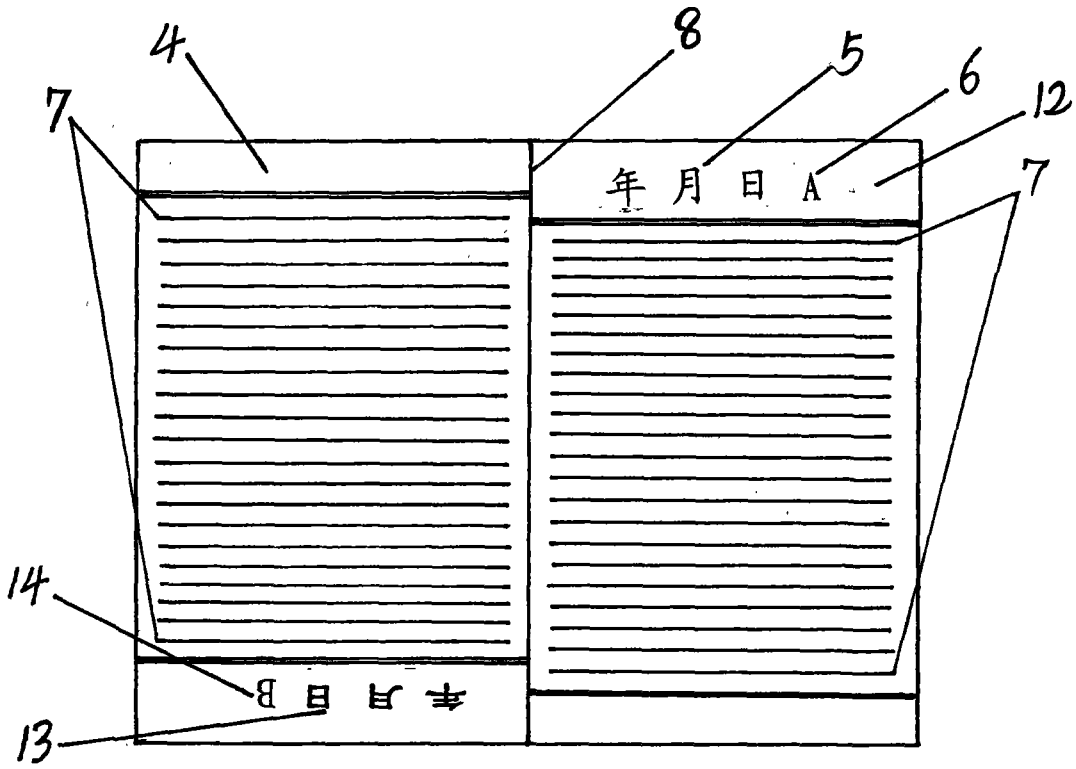

图 2