(19)国家知识产权局

(12)实用新型专利

(10)授权公告号 CN 222278022 U
(45)授权公告日 2024.12.31

(21)申请号 202421217722.8

(22)申请日 2024.05.30

(73)专利权人 焦作市缘成电子科技有限公司
地址 454000 河南省焦作市解放区映湖路玉河花园小区12号楼2号门面房2楼

(72)发明人 刘志强 宜艳艳

(74)专利代理机构 焦作市科彤知识产权代理事务所(普通合伙) 41133
专利代理师 陈湍南

(51)Int.Cl.
F16M 11/04(2006.01)

权利要求书1页 说明书3页 附图7页

(54)实用新型名称

一种便于安装监控设备的安防监控支架

(57)摘要

本实用新型涉及安防监控支架技术领域,具体为一种便于安装监控设备的安防监控支架,包括监控设备本体和支撑块,所述支撑块的右侧安装有安装架,所述安装架的外部贯穿有多个固定螺栓,所述支撑块的内部安装有移动块,所述移动块的底部铰接有调节块,所述调节块的底部开设有滑槽c,所述监控设备本体的顶部安装有连接板,且连接板的右侧插接在滑槽c的内壁;有益效果为:通过将连接板插入调节块内部,并确保被卡接板卡住,可以有效防止监控设备产生松动的现象,从而提高支架的稳定性,同时,通过拨动弹性拨片,可以使卡接板向上移动,使工作人员更容易将监控设备卸下,以便后续维护工作,进而提高安防监控支架的使用效果。

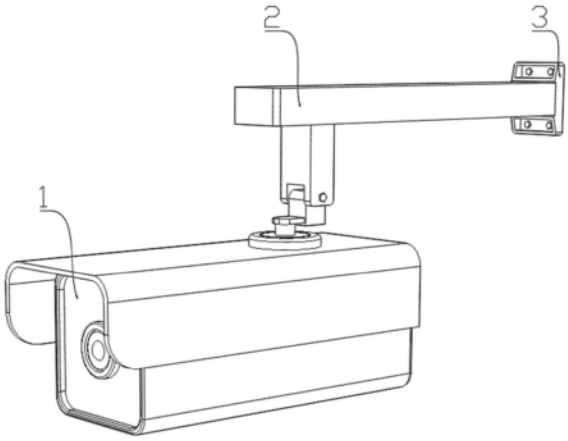

CN 222278022 U

1.一种便于安装监控设备的安防监控支架,包括监控设备本体(1)和支撑块(2),所述支撑块(2)的右侧安装有安装架(3),所述安装架(3)的外部贯穿有多个固定螺栓(6),其特征在于:所述支撑块(2)的内部安装有移动块(5),所述移动块(5)的底部铰接有调节块(9),所述调节块(9)的底部开设有滑槽c(16),所述监控设备本体(1)的顶部安装有连接板(4),且连接板(4)的右侧插接在滑槽c(16)的内壁。

2.根据权利要求1所述的一种便于安装监控设备的安防监控支架,其特征在于:所述调节块(9)的中部安装有弹性拨片(13),所述弹性拨片(13)的底部安装有两个连接杆(14),两个所述连接杆(14)的底端均安装有卡接板(15)。

3.根据权利要求2所述的一种便于安装监控设备的安防监控支架,其特征在于:所述连接杆(14)贯穿调节块(9)的中部,所述卡接板(15)插接在连接板(4)的顶部,两个所述卡接板(15)的左侧均安装在调节块(9)的内壁。

4.根据权利要求1所述的一种便于安装监控设备的安防监控支架,其特征在于:所述支撑块(2)的内部开设有滑槽a(8),所述滑槽a(8)的内壁安装有滑杆(7),所述移动块(5)的内部开设有两个滑槽b(11),所述滑槽b(11)的内壁安装有弹性件(12),前后两侧所述弹性件(12)相离的一侧均安装有卡块(10)。

5.根据权利要求4所述的一种便于安装监控设备的安防监控支架,其特征在于:所述移动块(5)的上侧滑动连接在滑杆(7)的外侧,所述移动块(5)的上部外侧与滑槽a(8)的内壁相贴合。

6.根据权利要求4所述的一种便于安装监控设备的安防监控支架,其特征在于:所述卡块(10)贯穿移动块(5),且两个卡块(10)相离的一端均插接在滑槽a(8)内。

7.根据权利要求4所述的一种便于安装监控设备的安防监控支架,其特征在于:两个所述卡块(10)呈对称设置,且两个卡块(10)相离的一端均设置为弧面。

一种便于安装监控设备的安防监控支架

技术领域

[0001] 本实用新型涉及安防监控支架技术领域,具体为一种便于安装监控设备的安防监控支架。

背景技术

[0002] 在当今社会,安防监控设备的需求日益增长,人们对家庭和商业环境的安全日益重视,为了满足这一需求,安防监控设备市场迅速发展,其中监控摄像头是一种常见的安防设备,用于监视和记录特定区域的活动,而现有的监控设备在安装时,需要借助工具将监控设备安装在支架上,导致安装繁琐,不便工作人员使用。

[0003] 现有技术中,为了解决方便工人对安防监控设备进行安装,使用夹持装置直接将监控设备夹持在支架上,但是,随着长时间的使用,由于采用螺栓固定进行夹持,夹持装置会出现松动现象,导致监控设备的角度发生变化,进而导致支架的稳定性较差。

[0004] 因此,需要一种便于安装监控设备的安防监控支架,来解决现有安防监控支架长时间使用后其夹持装置会产生松动,导致其稳定性较差的问题。

实用新型内容

[0005] 本实用新型的目的在于提供一种便于安装监控设备的安防监控支架,以解决上述背景技术中提出的问题。

[0006] 为实现上述目的,本实用新型提供如下技术方案:一种便于安装监控设备的安防监控支架,包括监控设备本体和支撑块,所述支撑块的右侧安装有安装架,所述安装架的外部贯穿有多个固定螺栓,所述支撑块的内部安装有移动块,所述移动块的底部铰接有调节块,所述调节块的底部开设有滑槽c,所述监控设备本体的顶部安装有连接板,且连接板的右侧插接在滑槽c的内壁。

[0007] 优选的,所述调节块的中部安装有弹性拨片,所述弹性拨片的底部安装有两个连接杆,两个所述连接杆的底端均安装有卡接板。

[0008] 优选的,所述连接杆贯穿调节块的中部,所述卡接板插接在连接板的顶部,两个所述卡接板的左侧均安装在调节块的内壁。

[0009] 优选的,所述支撑块的内部开设有滑槽a,所述滑槽a的内壁安装有滑杆,所述移动块的内部开设有两个滑槽b,所述滑槽b的内壁安装有弹性件,前后两侧所述弹性件相离的一侧均安装有卡块。

[0010] 优选的,所述移动块的上侧滑动连接在滑杆的外侧,所述移动块的上部外侧与滑槽a的内壁相贴合。

[0011] 优选的,所述卡块贯穿移动块,且两个卡块相离的一端均插接在滑槽a的内壁。

[0012] 优选的,两个所述卡块呈对称设置,且两个卡块相离的一端均设置为弧面。

[0013] 与现有技术相比,本实用新型的有益效果是:

[0014] 本实用新型提出的便于安装监控设备的安防监控支架,通过将连接板插入调节块

内部,并确保被卡接板卡住,可以有效防止监控设备产生松动的现象,从而提高支架的稳定性,同时,通过拨动弹性拨片,可以使卡接板向上移动,使工作人员更容易将监控设备卸下,以便后续维护工作,进而提高安防监控支架的使用效果。

附图说明

[0015] 图1为本实用新型立体图;

[0016] 图2为本实用新型安装架结构示意图;

[0017] 图3为图2中A-A处结构剖面图;

[0018] 图4为本实用新型移动块结构示意图;

[0019] 图5为图4中B-B处结构剖面图;

[0020] 图6为本实用新型弹性拨片结构示意图;

[0021] 图7为图6中C-C处结构剖面图。

[0022] 图中:1、监控设备本体;2、支撑块;3、安装架;4、连接板;5、移动块;6、固定螺栓;7、滑杆;8、滑槽a;9、调节块;10、卡块;11、滑槽b;12、弹性件;13、弹性拨片;14、连接杆;15、卡接板;16、滑槽c。

具体实施方式

[0023] 为了使本实用新型的目的、技术方案进行清楚、完整地描述,及优点更加清楚明白,以下结合附图对本实用新型实施例进行进一步详细说明。应当理解,此处所描述的具体实施例是本实用新型一部分实施例,而不是全部的实施例,仅仅用以解释本实用新型实施例,并不用于限定本实用新型实施例,本领域普通技术人员在没有做出创造性劳动前提下所获得的所有其他实施例,都属于本实用新型保护的范围。

[0024] 实施例一

[0025] 请参阅图1至图7,本实用新型提供一种技术方案:一种便于安装监控设备的安防监控支架,包括监控设备本体1和支撑块2,支撑块2的右侧安装有安装架3,安装架3的外部贯穿有多个固定螺栓6,支撑块2的内部安装有移动块5,移动块5的底部铰接有调节块9,调节块9的底部开设有滑槽c16,监控设备本体1的顶部安装有连接板4,且连接板4的右侧插接在滑槽c16的内壁。

[0026] 工作人员需要安装监控设备本体1时,首先工作人员将安装架3通过固定螺栓6固定在墙面上,随后让连接板4的沿着滑槽c16的内壁向右插入至调节块9的底部,由于卡接板15的卡接在连接板4的顶部,从而通过卡接板15将连接板4卡住,进而防止监控设备本体1脱离调节块9,从而完成安装。

[0027] 实施例二

[0028] 在实施例一的基础上,为了实现不需要工作人员借助工具即可完成监控设备本体1的拆卸,调节块9的中部安装有弹性拨片13,弹性拨片13的底部安装有两个连接杆14,两个连接杆14的底端均安装有卡接板15,连接杆14贯穿调节块9的中部,卡接板15插接在连接板4的顶部,两个卡接板15的左侧均安装在调节块9的内壁。

[0029] 首先工作人员向右轻微移动连接板4,随后向上拨动弹性拨片13,从而通过连接杆14带动卡接板15向上移动,进而带动卡接板15脱离连接板4,然后工作人员将监控设备本体

1向左拉出,从而不需要工作人员借助工具便能将其拆卸下来,进而方便工作人员对其进行维护。

[0030] 实施例三

[0031] 在实施例二的基础上,为了实现方便调节监控设备本体1需要安装的位置,支撑块2的内部开设有滑槽a8,滑槽a8的内壁安装有滑杆7,移动块5的内部开设有两个滑槽b11,滑槽b11的内壁安装有弹性件12,前后两侧弹性件12相离的一侧均安装有卡块10。

[0032] 在安装的前,工作人员需要向右调节安装的位置时,首先拉动移动块5向右移动,由于滑槽b11的内壁安装有弹性件12,并且弹性件12与卡块10之间固定,从而在向右移动移动块5时,会带动两个卡块10跟随其移动,同时移动块5滑动在滑杆7的外侧,并且两个卡块10相离的一端均插接在滑槽a8的内壁,从而让移动块5在移动完成时,卡块10会被弹性件12的弹力推动与支撑块2之间相卡接,进而方便工作人员调节监控设备本体1所需要安装的位置。

[0033] 实施例四

[0034] 在实施例三的基础上,为了实现提高移动块5调节后的稳定性,移动块5的上侧滑动连接在滑杆7的外侧,移动块5的上部外侧与滑槽a8的内壁相贴合,卡块10贯穿移动块5,且两个卡块10相离的一端均插接在滑槽a8的内壁,两个卡块10呈对称设置,且两个卡块10相离的一端均设置为弧面。

[0035] 通过移动块5滑动在滑杆7的外侧,从而防止移动块5脱离支撑块2,同时方便工作人员进行调节;而两卡块10呈对称设置,并且卡块10的一端设置为弧面,从而让卡块10能够让移动块5的前后两侧均与支撑块2之间卡住,进而提高卡接的效果,防止监控设备本体1产生滑动。

[0036] 实际使用时,当工作人员需要安装监控设备本体1时,首先工作人员将安装架3通过固定螺栓6固定在墙面上,随后让连接板4的沿着滑槽c16的内壁向右插入至调节块9的底部,由于卡接板15的卡接在连接板4的顶部,从而通过卡接板15将连接板4卡住,进而防止监控设备本体1脱离调节块9,从而完成安装,当需要将监控设备本体1拆卸下来时,首先工作人员向右轻微移动连接板4,随后向上拨动弹性拨片13,从而通过连接杆14带动卡接板15向上移动,进而带动卡接板15脱离连接板4,然后工作人员将监控设备本体1向左拉出,从而不需要工作人员借助工具便能将其拆卸下来,进而方便工作人员对其进行维护。

[0037] 尽管已经示出和描述了本实用新型的实施例,对于本领域的普通技术人员而言,可以理解在不脱离本实用新型的原理和精神的情况下可以对这些实施例进行多种变化、修改、替换和变型,本实用新型的范围由所附权利要求及其等同物限定。

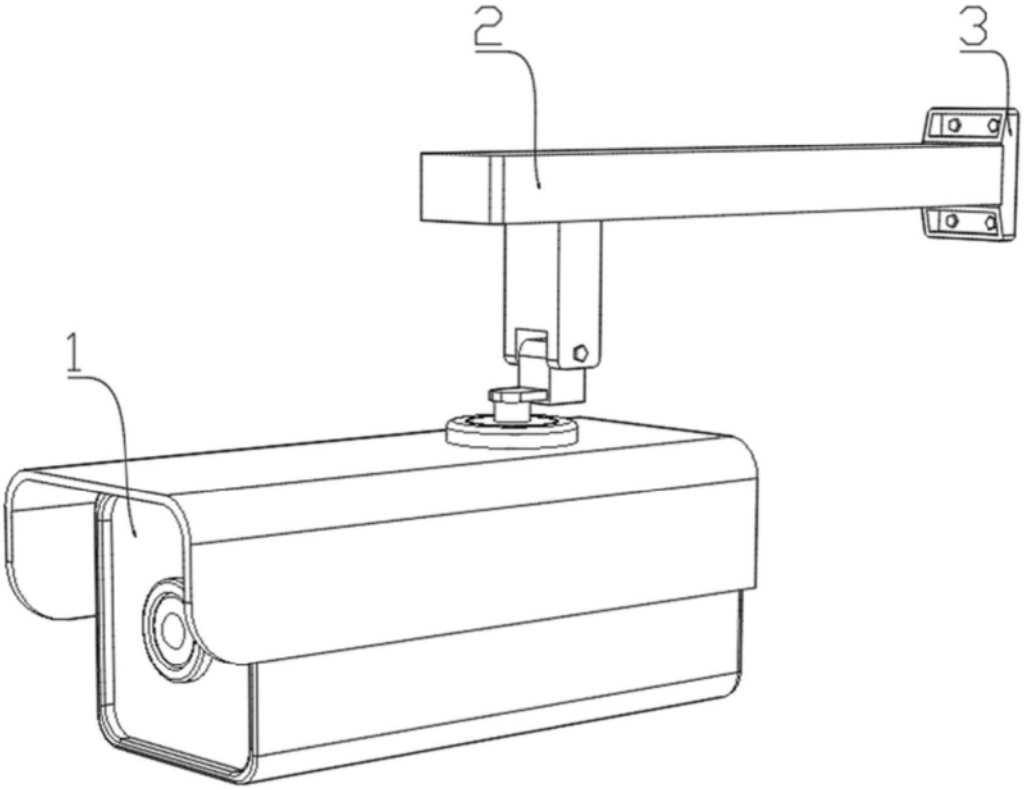

图1

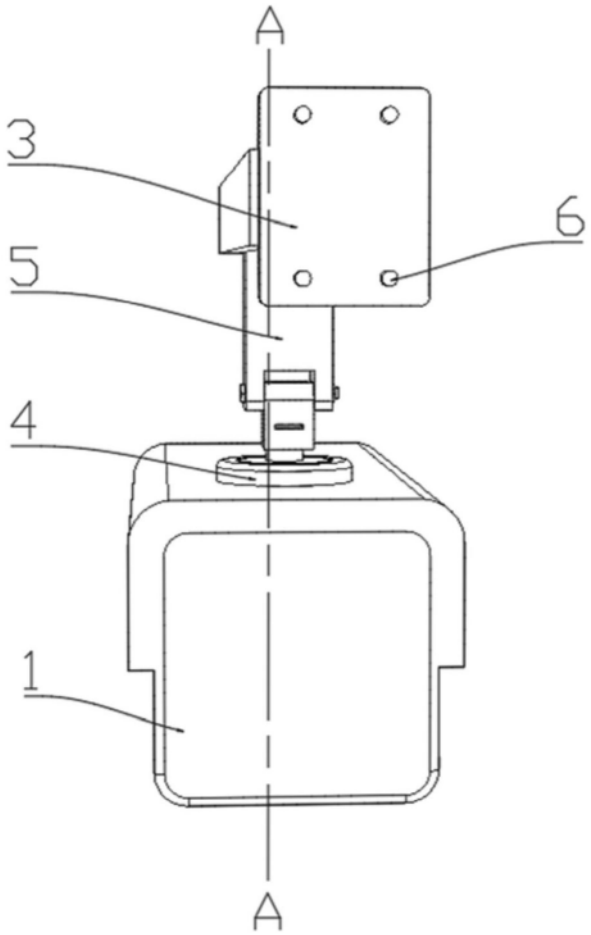

图2

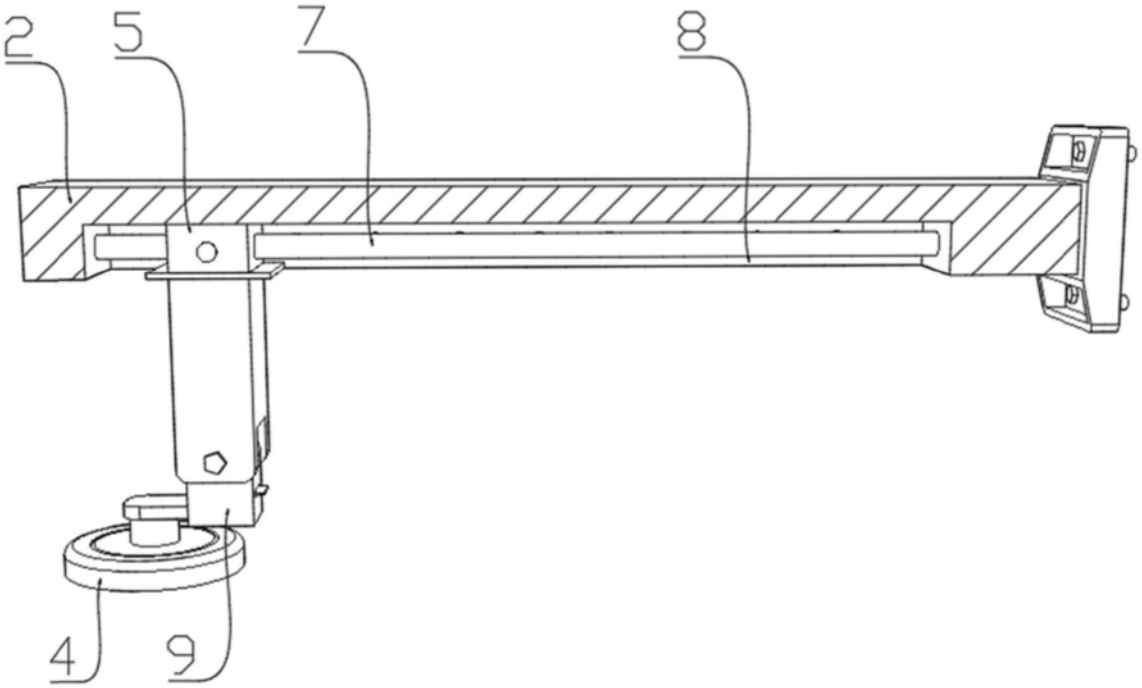

图3

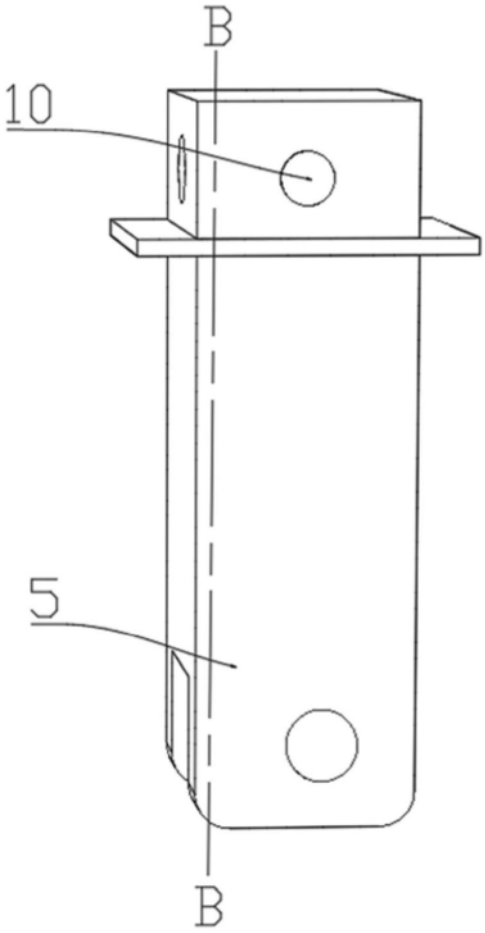

图4

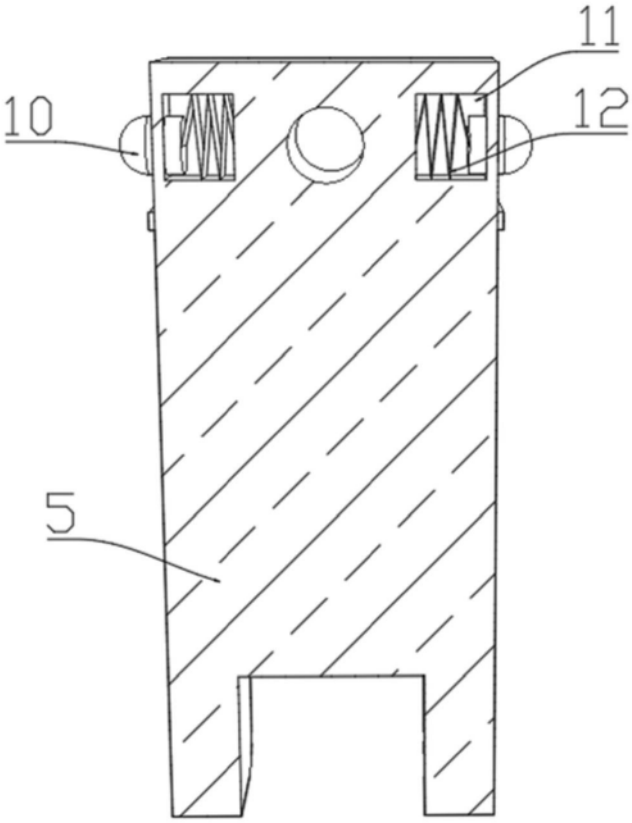

图5

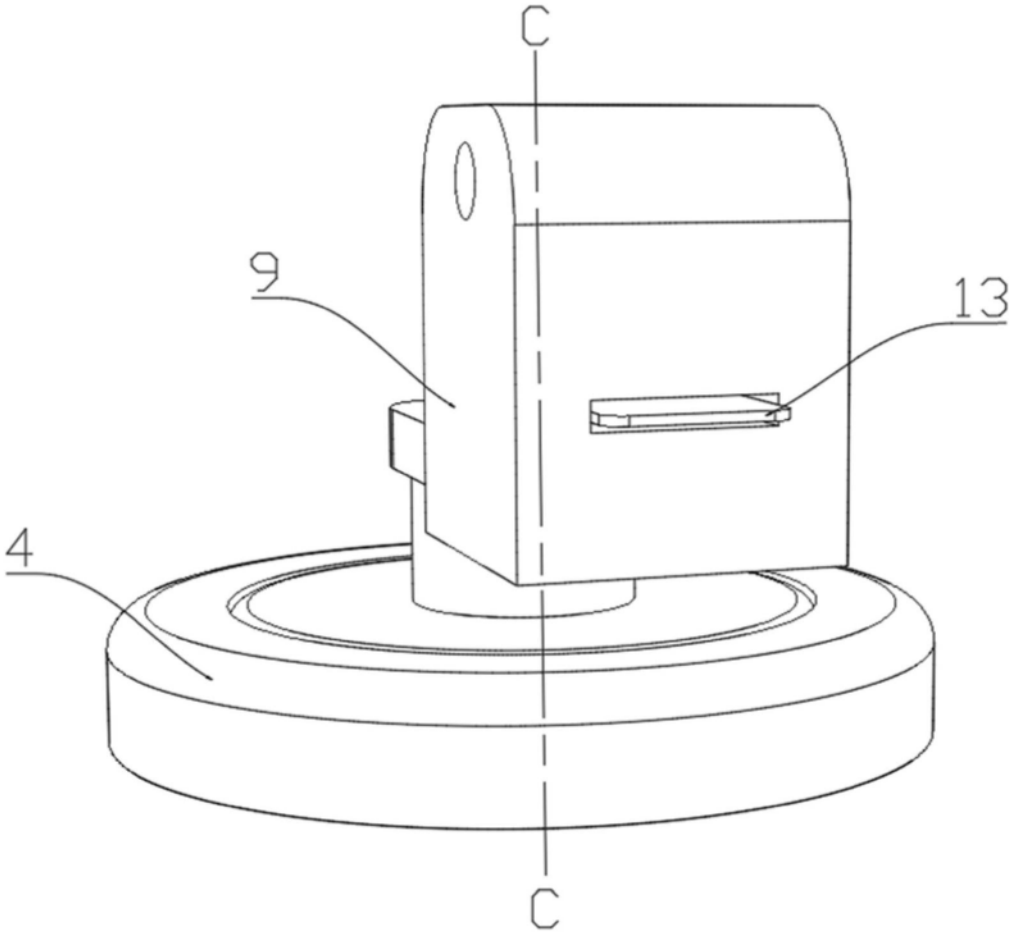

图6

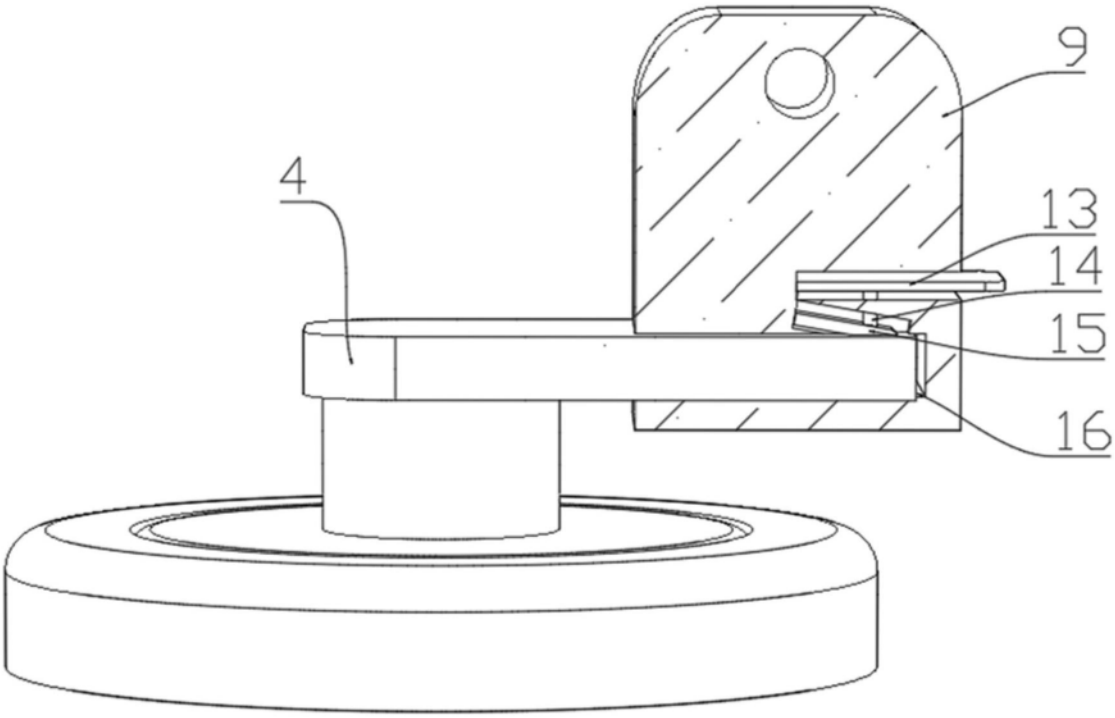

图7