(19)中华人民共和国国家知识产权局

(12)实用新型专利

(10)授权公告号 CN 211188206 U
(45)授权公告日 2020.08.07

(21)申请号 201921236992.2

(22)申请日 2019.07.26

(73)专利权人 贵州医科大学第三附属医院
地址 558000 贵州省黔南布依族苗族自治州都匀市沙包堡镇七星路七号
专利权人 厦门大学附属中山医院

(72)发明人 李美玲 李龙 鹿全意

(74)专利代理机构 西安汇恩知识产权代理事务所(普通合伙) 61244
代理人 张延长

(51)Int.Cl.
A61H 33/06(2006.01)
A61H 7/00(2006.01)

权利要求书1页 说明书3页 附图4页

(54)实用新型名称

一种风湿免疫科用药熏蒸治疗装置

(57)摘要

本实用新型公开了一种风湿免疫科用药熏蒸治疗装置，涉及风湿免疫科技术领域，该风湿免疫科用药熏蒸治疗装置，包括底座，所述底座的内部开设有横向滑槽，且底座的顶部一侧设置有立柱，所述立柱的底端固定有与横向滑槽滑动连接的第一滑块，所述立柱的一侧焊接有座板，所述底座顶部相对于立柱的一侧安装有竖板，且底座的顶部靠近立柱的一侧位置固定有电动推杆，所述电动推杆的端部与立柱的侧壁相连接，本实用新型通过电动推杆、气缸以及伸缩杆的设置，实现座板和壳体分别进行水平和竖直调节，从而使装置实现自动调节，避免人力调节，大大地降低了医护人员的劳动强度，有助于提高医护人员的工作效率。

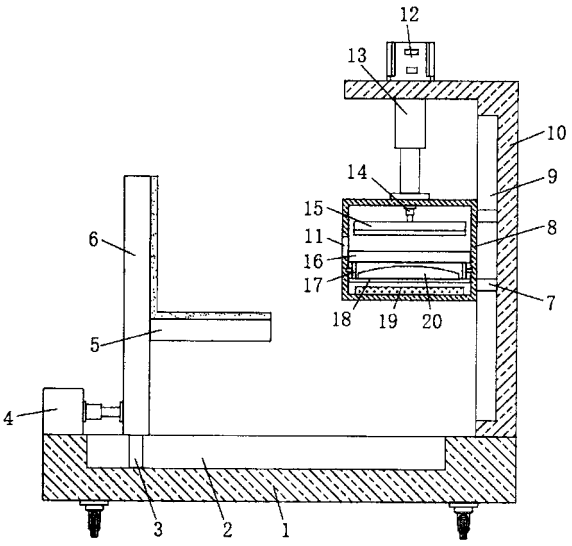

CN 211188206 U

1.一种风湿免疫科用药熏蒸治疗装置,包括底座(1),所述底座(1)的内部开设有横向滑槽(2),且底座(1)的顶部一侧设置有立柱(6),所述立柱(6)的底端固定有与横向滑槽(2)滑动连接的第一滑块(3),所述立柱(6)的一侧焊接有座板(5),其特征在于:所述底座(1)顶部相对于立柱(6)的一侧安装有竖板(10),且底座(1)的顶部靠近立柱(6)的一侧位置固定有电动推杆(4),所述电动推杆(4)的端部与立柱(6)的侧壁相连接,所述竖板(10)的顶端安装有气缸(12),且竖板(10)竖直部的内部开设有纵向滑槽(9),所述竖板(10)水平部的底端设置有与气缸(12)相配合的伸缩杆(13),且伸缩杆(13)的底端固定有壳体(8),所述壳体(8)相邻于竖板(10)的一侧对称焊接有与纵向滑槽(9)滑动连接的第二滑块(7),且壳体(8)的内部下方安装有隔板(18),所述壳体(8)的内部顶端固定有电动伸缩杆(14),且电动伸缩杆(14)的底端连接有压板(15),所述壳体(8)内部的中间位置处固定有放置板(16),且壳体(8)的内部底部安装有电加热块(19),所述隔板(18)的上方设置有与壳体(8)内壁滑动连接的药盒(17),且药盒(17)的内部放置有中药包(20),所述壳体(8)的前表面安装有控制器(21),且壳体(8)相邻于座板(5)的一侧开设有松紧口(11),所述电动推杆(4)、电动伸缩杆(14)和电加热块(19)均与控制器(21)电性连接。

2.根据权利要求1所述的一种风湿免疫科用药熏蒸治疗装置,其特征在于:所述放置板(16)的顶端对称开设有两个放置槽(26),所述压板(15)的底端对称开设有与两个放置槽(26)相对应的凹槽,且两个凹槽的底端均通过弹簧(22)对称连接有两个贴板(23),四个所述贴板(23)的底端均嵌设有等距离分布的按摩头(25)。

3.根据权利要求2所述的一种风湿免疫科用药熏蒸治疗装置,其特征在于:所述放置槽(26)的内壁粘接有软垫,所述贴板(23)的底端粘接有橡胶垫(24)。

4.根据权利要求1所述的一种风湿免疫科用药熏蒸治疗装置,其特征在于:所述立柱(6)的两侧对称安装有加强杆,所述底座(1)上表面的两侧对称开设有腔槽,所述加强杆的底部焊接有与腔槽滑动连接的移动块。

5.根据权利要求1所述的一种风湿免疫科用药熏蒸治疗装置,其特征在于:所述座板(5)的顶部以及立柱(6)相邻于壳体(8)的一侧均粘接有靠垫。

一种风湿免疫科用药熏蒸治疗装置

技术领域

[0001] 本实用新型属于风湿免疫科技术领域，具体涉及一种风湿免疫科用药熏蒸治疗装置。

背景技术

[0002] 风湿免疫科是医院内科学领域中的新兴的一种学科，主要研究和治疗风湿免疫类疾病，治疗疾病包括类风湿性关节炎、系统性红斑狼疮、强直性脊柱炎、原发性干燥综合症、骨关节炎、痛风等，药熏蒸治疗装置是风湿病治疗手段之一，能够有效的治疗风湿性疾病，促进风湿性疾病恢复。

[0003] 在专利号为201821115509.0的中国专利中，提到了一种风湿免疫科用药熏蒸治疗装置，能够实现局部恢复效率快，提高治疗期间的姿势舒适度，治疗装置的高度可根据需要调节，但是该装置采用人力调节，增加了医护人员的治疗强度，且降低了医护人员的工作效率，另外该装置通过按摩突起对患者熏蒸部位按压时，不能与患者肢体相贴合，导致按压效果差，治疗效果有待提高。

实用新型内容

[0004] 本实用新型的目的在于提供一种风湿免疫科用药熏蒸治疗装置，以解决上述背景技术中提出的通过人力调节，增加了医护人员的治疗强度，且效率低，另外该装置按摩结构不能与患者肢体相贴合，导致按压效果差的问题。

[0005] 为实现上述目的，本实用新型提供如下技术方案：一种风湿免疫科用药熏蒸治疗装置，包括底座，所述底座的内部开设有横向滑槽，且底座的顶部一侧设置有立柱，所述立柱的底端固定有与横向滑槽滑动连接的第一滑块，所述立柱的一侧焊接有座板，所述底座顶部相对于立柱的一侧安装有竖板，且底座的顶部靠近立柱的一侧位置固定有电动推杆，所述电动推杆的端部与立柱的侧壁相连接，所述竖板的顶端安装有气缸，且竖板竖直部的内部开设有纵向滑槽，所述竖板水平部的底端设置有与气缸相配合的伸缩杆，且伸缩杆的底端固定有壳体，所述壳体相邻于竖板的一侧对称焊接有与纵向滑槽滑动连接的第二滑块，且壳体的内部下方安装有隔板，所述壳体的内部顶端固定有电动伸缩杆，且电动伸缩杆的底端连接有压板，所述壳体内部的中间位置处固定有放置板，且壳体的内部底部安装有电加热块，所述隔板的上方设置有与壳体内壁滑动连接的药盒，且药盒的内部放置有中药包，所述壳体的前表面安装有控制器，且壳体相邻于座板的一侧开设有松紧口，所述电动推杆、电动伸缩杆和电加热块均与控制器电性连接。

[0006] 优选的，所述放置板的顶端对称开设有两个放置槽，所述压板的底端对称开设有与两个放置槽相对应的凹槽，且两个凹槽的底端均通过弹簧对称连接有两个贴板，四个所述贴板的底端均嵌设有等距离分布的按摩头。

[0007] 优选的，所述放置槽的内壁粘接有软垫，所述贴板的底端粘接有橡胶垫。

[0008] 优选的，所述立柱的两侧对称安装有加强杆，所述底座上表面的两侧对称开设有

腔槽，所述加强杆的底部焊接有与腔槽滑动连接的移动块。

[0009] 优选的，所述座板的顶部以及立柱相邻于壳体的一侧均粘接有靠垫。

[0010] 与现有技术相比，本实用新型的有益效果是：

[0011] (1)本实用新型通过电动推杆、气缸以及伸缩杆的设置，实现座板和壳体分别进行水平和竖直调节，从而使装置实现自动调节，避免人力调节，大大地降低了医护人员的劳动强度，有助于提高医护人员的工作效率。

[0012] (2)本实用新型通过弧形的放置槽和贴板的设置，实现在按压时，患者肢体能够舒适的放置在弧形的放置槽中，同时弧形的贴板与肢体外壁贴合，此时贴板内壁的按摩头能够对熏蒸部位四周同时按压，有效地提高了按压效果；

[0013] 另外，通过弹簧的设置，使贴板与压板之间形成弹性连接，在按压时，能够起到缓冲作用，有利于提高按压时的舒适度，便于患者的熏蒸治疗。

附图说明

[0014] 图1为本实用新型的结构示意图；

[0015] 图2为本实用新型的外观图；

[0016] 图3为本实用新型立柱的俯视图；

[0017] 图4为本实用新型压板的侧视图；

[0018] 图5为本实用新型放置板的侧视图；

[0019] 图6为图4中的A处放大图；

[0020] 图中：1-底座；2-横向滑槽；3-第一滑块；4-电动推杆；5-座板；6-立柱；7-第二滑块；8-壳体；9-纵向滑槽；10-竖板；11-松紧口；12-气缸；13-伸缩杆；14-电动伸缩杆；15-压板；16-放置板；17-药盒；18-隔板；19-电加热块；20-中药包；21-控制器；22-弹簧；23-贴板；24-橡胶垫；25-按摩头；26-放置槽。

具体实施方式

[0021] 下面将结合本实用新型实施例中的附图，对本实用新型实施例中的技术方案进行清楚、完整地描述，显然，所描述的实施例仅仅是本实用新型一部分实施例，而不是全部的实施例。基于本实用新型中的实施例，本领域普通技术人员在没有做出创造性劳动前提下所获得的所有其他实施例，都属于本实用新型保护的范围。

[0022] 请参阅图1-图6所示，本实用新型提供一种技术方案：一种风湿免疫科用药熏蒸治疗装置，包括底座1，底座1的内部开设有横向滑槽2，且底座1的顶部一侧设置有立柱6，立柱6的底端固定有与横向滑槽2滑动连接的第一滑块3，立柱6的一侧焊接有座板5，底座1顶部相对于立柱6的一侧安装有竖板10，且底座1的顶部靠近立柱6的一侧位置固定有电动推杆4，电动推杆4的端部与立柱6的侧壁相连接，竖板10的顶端安装有气缸12，且竖板10竖直部的内部开设有纵向滑槽9，竖板10水平部的底端设置有与气缸12相配合的伸缩杆13，且伸缩杆13的底端固定有壳体8，壳体8相邻于竖板10的一侧对称焊接有与纵向滑槽9滑动连接的第二滑块7，且壳体8的内部下方安装有隔板18，壳体8的内部顶端固定有电动伸缩杆14，且电动伸缩杆14的底端连接有压板15，壳体8内部的中间位置处固定有放置板16，且壳体8的内部底部安装有电加热块19，隔板18的上方设置有与壳体8内壁滑动连接的药盒17，且药盒

17的内部放置有中药包20，壳体8的前表面安装有控制器21，控制器21采用PLC可编辑控制器，型号为PLC CPU226，额定功率11w，工作电压为24V，且壳体8相邻于座板5的一侧开设有松紧口11，电动推杆4、电动伸缩杆14和电加热块19均与控制器21电性连接，治疗时，医护人员通过气缸12驱动伸缩杆13伸缩，带动壳体8一侧的第二滑块7沿纵向滑槽9上下滑动，实现壳体8沿竖板10升降，以将壳体8调节至合适患者的高度，同时通过控制器21启动电动推杆4，通过电动推杆4伸缩驱动立柱6底部的第一滑块3沿横向滑槽2滑动，实现立柱6沿底座1上表面水平移动，以将座板5调节至患者肢体与壳体8之间所需的距离，从而实现装置的自动调节，无需人力调节，降低了医护人员的劳动强度，提高了治疗效率。

[0023] 进一步的，放置板16的顶端对称开设有两个放置槽26，压板15的底端对称开设有与两个放置槽26相对应的凹槽，且两个凹槽的底端均通过弹簧22对称连接有两个贴板23，四个贴板23的底端均嵌设有等距离分布的按摩头25，在治疗过程中，医护人员可通过控制器21控制电动伸缩杆14工作，通过电动伸缩杆14伸缩带动压板15进行升降，以带动压板15底部通过弹簧22与其弹性连接的贴板23贴合患者肢体，同时贴板23内壁的按摩头25与患者肢体接触，以对患者肢体进行按压，达到按摩的效果，促进风湿处的血液循环，提高熏蒸治疗的效果。

[0024] 具体地，放置槽26的内壁粘接有软垫，贴板23的底端粘接有橡胶垫24，避免患者肢体与装置之间硬性接触，有利于给患者带来舒适的治疗体验。

[0025] 值得说明的是，立柱6的两侧对称安装有加强杆，底座1上表面的两侧对称开设有腔槽，加强杆的底部焊接有与腔槽滑动连接的移动块，以对立柱6进行加固，增加立柱6移动时的稳定性，同时保证患者稳定坐在座板5上。

[0026] 进一步的，座板5的顶部以及立柱6相邻于壳体8的一侧均粘接有靠垫，提高患者治疗时的舒适度。

[0027] 本实用新型的工作原理及使用流程：本实用新型在使用时，医护人员将其通过其底座1底部的移动轮推动至治疗地点，并将其接通电源，而后患者可坐在座板5上，此时医护人员根据患者的身高情况，通过气缸12驱动伸缩杆13伸缩，带动壳体8一侧的第二滑块7沿纵向滑槽9上下滑动，实现壳体8沿竖板10升降，以将壳体8调节至合适患者的高度，同时通过控制器21启动电动推杆4，通过电动推杆4伸缩驱动立柱6底部的第一滑块3沿横向滑槽2滑动，实现立柱6沿底座1上表面水平移动，以将座板5调节至患者肢体与壳体8之间所需的距离，然后患者将肢体通过松紧口11插进壳体8的内部，并放置在放置槽26上，此时，医护人员通过控制器21控制电加热块19通电加热，产生热量，并在中药包20的作用下对患者风湿处进行熏蒸治疗，在治疗过程中，医护人员可通过控制器21控制电动伸缩杆14工作，通过电动伸缩杆14伸缩带动压板15进行升降，以带动压板15底部通过弹簧22与其弹性连接的贴板23贴合患者肢体，同时贴板23内壁的按摩头25与患者肢体接触，以对患者肢体进行按压，达到按摩的效果，促进风湿处的血液循环，提高熏蒸治疗的效果。

[0028] 尽管已经示出和描述了本实用新型的实施例，对于本领域的普通技术人员而言，可以理解在不脱离本实用新型的原理和精神的情况下可以对这些实施例进行多种变化、修改、替换和变型，本实用新型的范围由所附权利要求及其等同物限定。

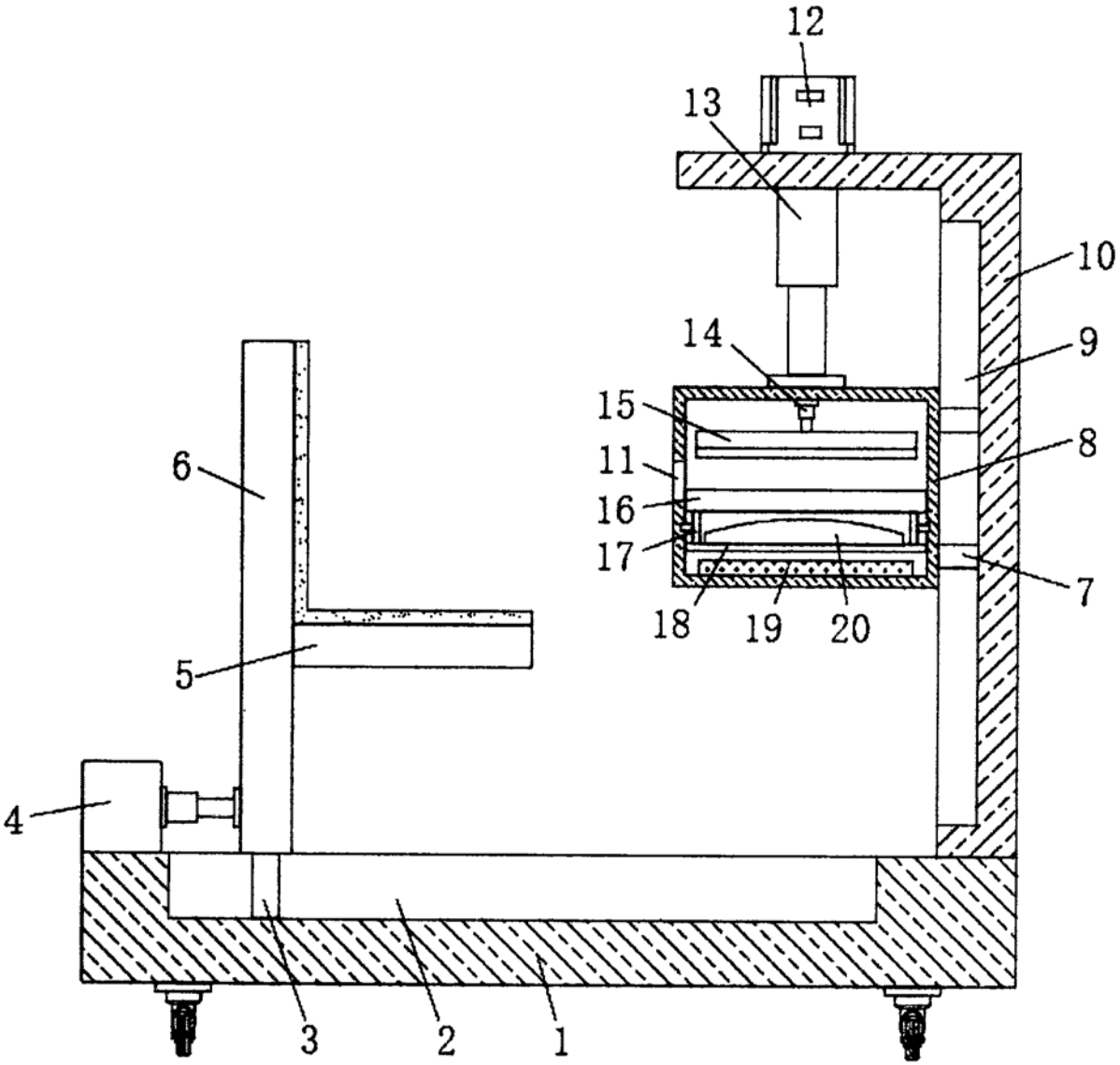

图1

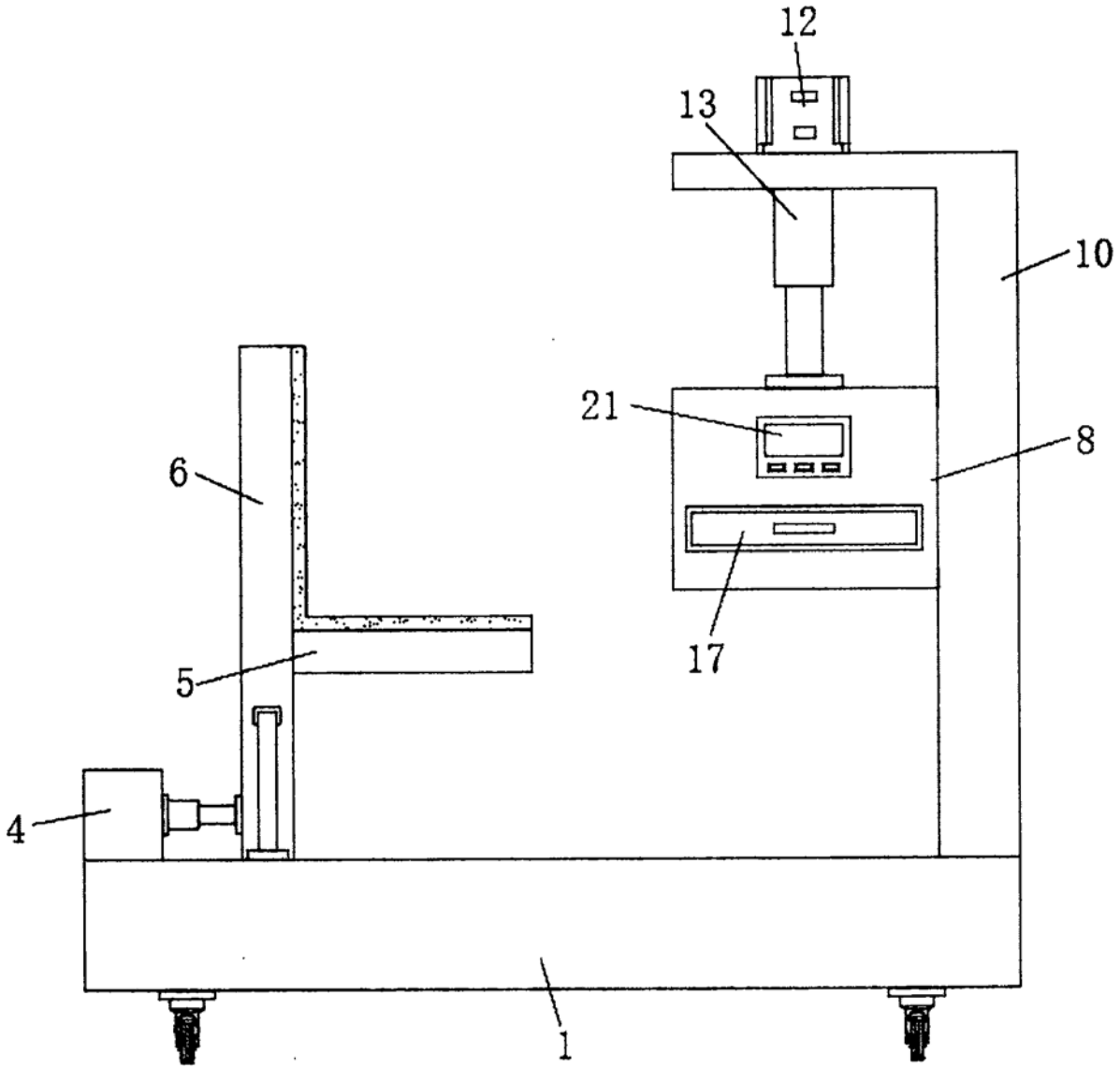

图2

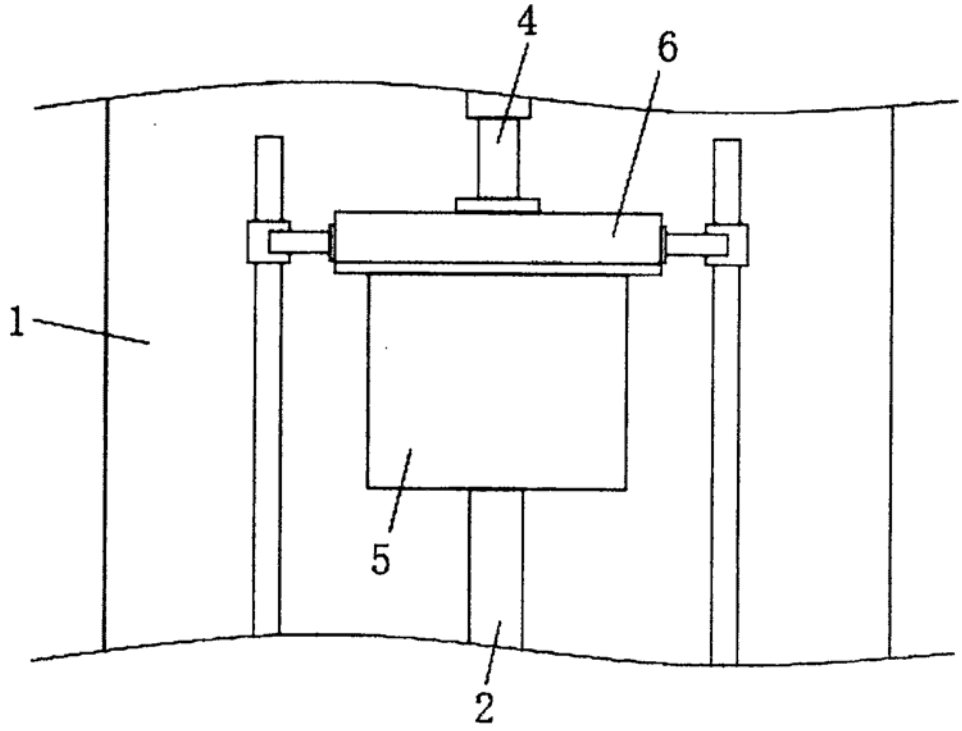

图3

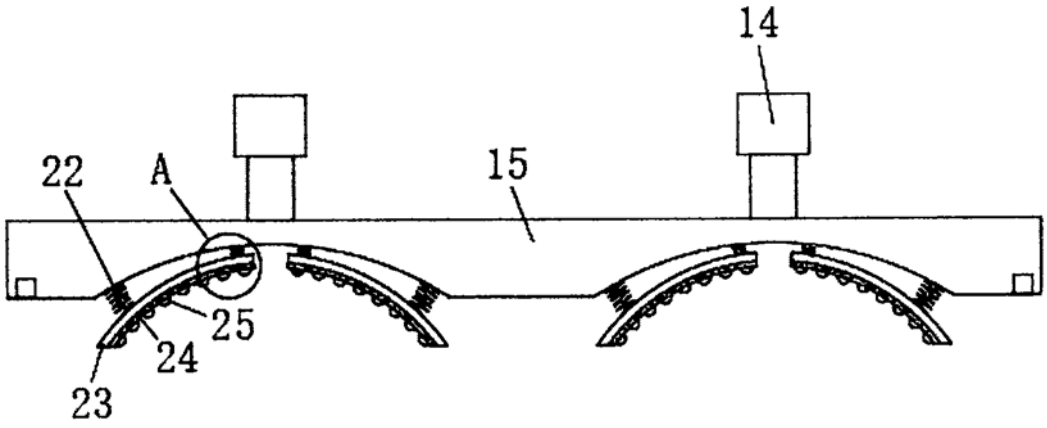

图4

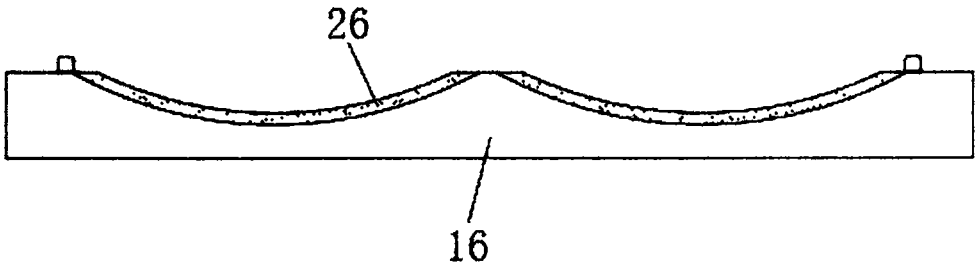

图5

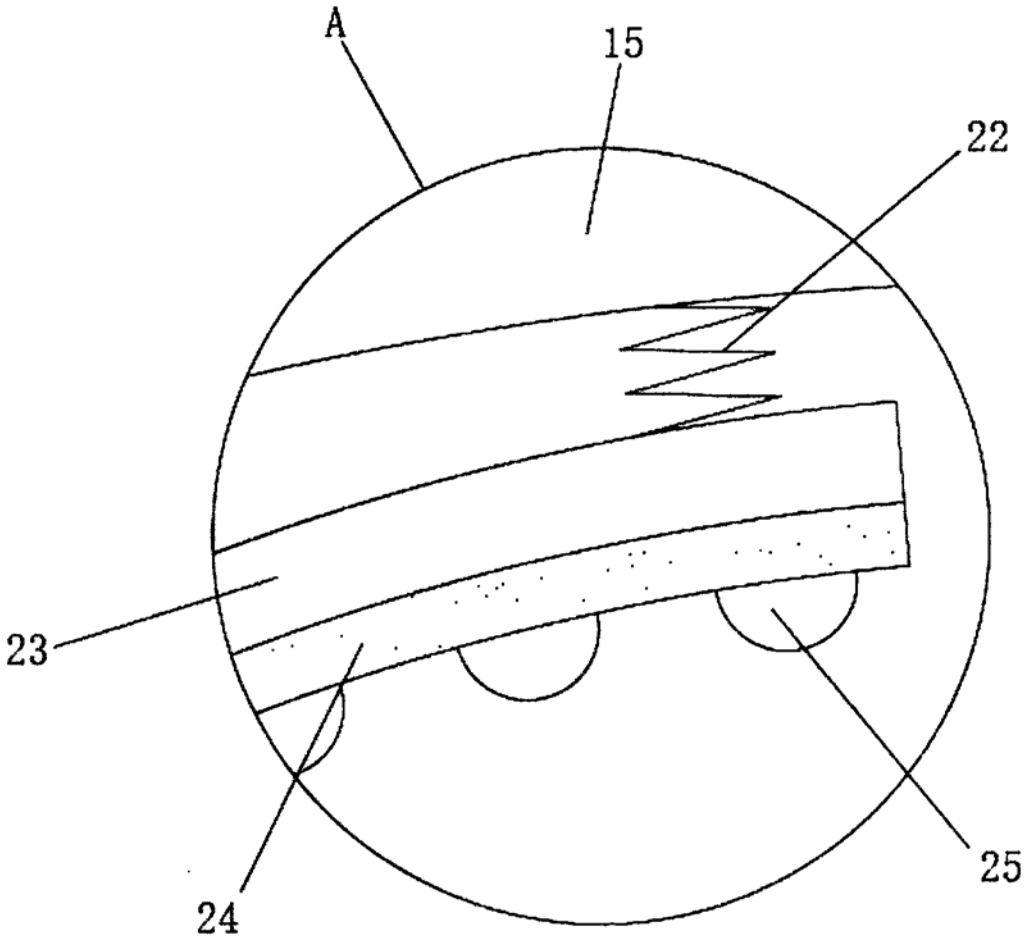

图6