(19)中华人民共和国国家知识产权局

(12)实用新型专利

(10)授权公告号 CN 208268810 U
(45)授权公告日 2018.12.21

(21)申请号 201820872436.3

(22)申请日 2018.06.06

(73)专利权人 伍志坚
地址 528400 广东省中山市古镇镇古一祥洲新村横路10号

(72)发明人 伍志坚

(74)专利代理机构 中山市科创专利代理有限公司 44211
代理人 彭国星

(51)Int.Cl.
F21K 9/20(2016.01)
F21V 19/00(2006.01)
F21V 29/83(2015.01)
F21Y 115/10(2016.01)

权利要求书1页 说明书3页 附图7页

(54)实用新型名称

一种双发光灯

(57)摘要

本实用新型涉及一种双发光灯，包括灯头，灯头上端设有散热器，散热器的上端LED灯体，其技术要点为，灯头上在散热器的下端一侧设有透光盖，透光盖内设有LED灯块，透光盖与散热器相抵靠围成容装LED灯块的灯腔。本实用新型结果简单，具有双发光源，发光效果好。

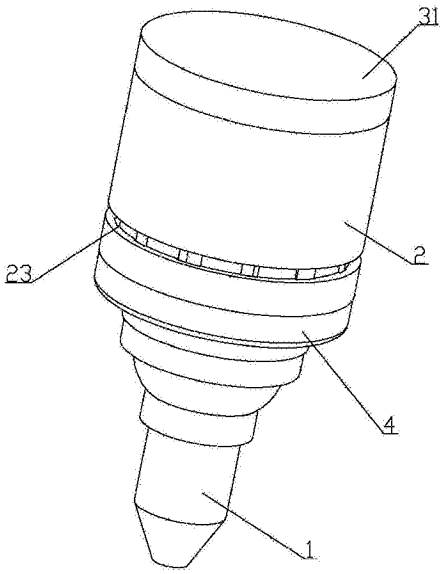

CN 208268810 U

1.一种双发光灯，包括灯头(1)，所述的灯头(1)上端设有散热器(2)，所述的散热器(2)的上端LED灯体(3)，其特征在于：所述的灯头(1)上在所述的散热器(2)的下端一侧设有透光盖(4)，所述的透光盖(4)内设有LED灯块(5)，所述的透光盖(4)与散热器(2)相抵靠围成容装所述的LED灯块(5)的灯腔。

2.根据权利要求1所述的一种双发光灯，其特征在于：所述的灯头(1)上端面上设有圆弧凸壁(11)，所述的圆弧凸壁(11)的外圆周上设有与所述的散热器(2)下端螺纹连接的外螺纹，所述的LED灯块(5)上设有供所述的圆弧凸壁(11)穿过的弧形孔(51)，LED灯块(5)上设有与弧形孔(51)连通的接线缺口(52)。

3.根据权利要求1所述的一种双发光灯，其特征在于：所述的灯头(1)外圆周上设有供所述的透光盖(4)顶靠的环形定位台阶(12)，透光盖(4)上设有多个与所述的灯腔相通的第一散热孔(41)。

4.根据权利要求1所述的一种双发光灯，其特征在于：所述的散热器(2)上设有多个围成一圈与灯腔相通的第二散热孔(21)和多个围另一圈与灯腔相通的第三散热孔(22)，所述的第三散热孔(22)在第二散热孔(21)围成的圈内，所述的第二散热孔(21)和第三散热孔(22)在所述的散热器(2)的两端外露。

5.根据权利要求4所述的一种双发光灯，其特征在于：所述的散热器(2)外圆上设有与第二散热孔(21)相通的散热环槽(23)。

6.根据权利要求4所述的一种双发光灯，其特征在于：所述的LED灯体(3)外设有灯罩(31)，所述的灯罩(31)与所述的散热器(2)上端螺纹连接。

7.根据权利要求1所述的一种双发光灯，其特征在于：所述的透光盖(4)为光学透镜。

8.根据权利要求2所述的一种双发光灯，其特征在于：所述的圆弧凸壁(11)设有两个，两所述的圆弧凸壁(11)的端部相对隔开有两个安装缺口(13)。

9.根据权利要求1或4所述的一种双发光灯，其特征在于：所述的LED灯体(3)底部外圆上设有外螺纹，所述的散热器(2)的中部设有内安装口(24)，所述的内安装口(24)内设有与LED灯体(3)底部螺纹连接的内螺纹。

10.根据权利要求2所述的一种双发光灯，其特征在于：所述的圆弧凸壁(11)的边缘上设有弹性钩(14)，所述的散热器(2)内壁上设有供所述的弹性钩(14)钩入的环形槽(25)。

一种双发光灯

【技术领域】

[0001] 本实用新型涉及一种LED灯泡。

【背景技术】

[0002] 现有LED灯泡一般由灯头、散热器、LED灯组成，其LED灯一般安装在散热器的上方，都是单发光源，只端部发光，而其它位置不会发光。灯泡亮度可能达不到要求，发光效果单一。

【实用新型内容】

[0003] 本实用新型的目的是克服现有技术的不足，提供一种结构简单、具有双发光源的双发光灯。

[0004] 为了解决上述问题，本实用新型采用以下技术方案：

[0005] 一种双发光灯，包括灯头，所述的灯头上端设有散热器，所述的散热器的上端LED灯体，其特征在于：所述的灯头上在所述的散热器的下端一侧设有透光盖，所述的透光盖内设有LED灯块，所述的透光盖与散热器相抵靠围成容装所述的LED灯块的灯腔。

[0006] 如上所述的一种双发光灯，其特征在于：所述的灯头上端面上设有圆弧凸壁，所述的圆弧凸壁的外圆周上设有与所述的散热器下端螺纹连接的外螺纹，所述的LED灯块上设有供所述的圆弧凸壁穿过的弧形孔，LED灯块上设有与弧形孔连通的接线缺口。

[0007] 如上所述的一种双发光灯，其特征在于：所述的灯头外圆周上设有供所述的透光盖顶靠的环形定位台阶，透光盖上设有多个与所述的灯腔相通的第一散热孔。

[0008] 如上所述的一种双发光灯，其特征在于：所述的散热器上设有多个围成一圈与灯腔相通的第二散热孔和多个围另一圈与灯腔相通的第三散热孔，所述的第三散热孔在第二散热孔围成的圈内，所述的第二散热孔和第三散热孔在所述的散热器的两端外露。

[0009] 如上所述的一种双发光灯，其特征在于：所述的散热器外圆上设有与第二散热孔相通的散热环槽。

[0010] 如上所述的一种双发光灯，其特征在于：所述的LED灯体外设有灯罩，所述的灯罩与所述的散热器上端螺纹连接。

[0011] 如上所述的一种双发光灯，其特征在于：所述的透光盖为光学透镜。

[0012] 如上所述的一种双发光灯，其特征在于：所述的圆弧凸壁设有两个，两所述的圆弧凸壁的端部相对隔开有两个安装缺口。

[0013] 如上所述的一种双发光灯，其特征在于：所述的LED灯体底部外圆上设有外螺纹，所述的散热器的中部设有内安装口，所述的内安装口内设有与LED灯体底部螺纹连接的内螺纹。

[0014] 如上所述的一种双发光灯，其特征在于：所述的圆弧凸壁的边缘上设有弹性钩，所述的散热器内壁上设有供所述的弹性钩钩入的环形槽。

[0015] 本实用新型的有益效果有：散热器的上端LED灯体作为主发光源，在灯头上的散热

器下端的LED灯块作为第二发光源，第二发光源通过透光盖透光出去，增加发光效果，使灯体更加美观；灯头上端面上设有圆弧凸壁，起到散热器的作用，同时可以对LED灯块安装定位，结构简单，安装方便；散热器上围成有两圈散热孔，可以通过螺钉等连接件可以穿过LED灯体穿装到散热孔内，这样方便LED灯体的安装固定，两圈散热孔的围成的圆直径不一样，因此可以用来固定不同大小尺寸的LED灯体，增加通用性，同时增加了散热效果。

【附图说明】

[0016] 图1为本实用新型实施例一的立体图；

[0017] 图2为本实用新型实施例一的爆炸图；

[0018] 图3为本实用新型实施例二的立体图；

[0019] 图4为本实用新型实施例二的爆炸图；

[0020] 图5为本实用新型实施例三的立体图；

[0021] 图6为本实用新型实施例四的爆炸图；

[0022] 图7为本实用新型实施例五的爆炸图。

【具体实施方式】

[0023] 下面结合附图与具体实施方式对本实用新型作进一步详细描述：

[0024] 如图1至图7所示，一种双发光灯，包括灯头1，灯头1上端设有散热器2，散热器2的上端(上端和下端是相对位置的关系，上端是图示中的相对位置，方便描述，如果按照实际的使用来说则是下端)LED灯体3(实施例一与实施例二的区别在于LED灯体3不一样)，灯头1上在散热器2的下端一侧设有透光盖4，透光盖4为光学透镜、透明盖、半透明盖，透光盖4内设有LED灯块5，透光盖4与散热器2相抵靠围成容装LED灯块5的灯腔，透光盖4与散热器2相抵靠这样光线不会从外圆周出漏出。灯头1上端面上设有圆弧凸壁11，圆弧凸壁11的外圆周上设有与散热器2下端螺纹连接的外螺纹，LED灯块5上设有供圆弧凸壁11穿过的弧形孔51，圆弧凸壁11设有两个，两圆弧凸壁11的端部相对隔开有两个缺口13，弧形孔51相对地设有两个，圆弧凸壁11同时起到连接散热器2和对LED灯块5定位的作用，结构简单安装方便，LED灯块5上设有与弧形孔51连通的接线缺口52，方便从灯头1接线到LED灯体3上。灯头1外圆周上设有供透光盖4顶靠的环形定位台阶12，透光盖4可拆地套在环形定位台阶12，方便透光盖4的安装定位，透光盖4上设有多个与灯腔相通的第一散热孔41，方便散热。

[0025] 散热器2上设有多个围成一圈与灯腔相通的第二散热孔21和多个围另一圈与灯腔相通的第三散热孔22，第三散热孔22在第二散热孔21围成的圈内，第二散热孔21和第三散热孔22在散热器2的两端外露，第二散热孔21和第三散热孔22轴向延伸，散热器2的上下两端都可以看到散热孔，增加散热性，同时方便LED灯体3的安装，通过螺钉等穿入到第二散热孔21或第三散热孔22内，从而实现LED灯体3的安装定位。散热器2外圆上设有与第二散热孔21相通的散热环槽23，增加散热性。LED灯体3外设有灯罩31，灯罩31与散热器2上端螺纹连接，方便灯罩31的安装，结构简单，安装方便。

[0026] 实施例三，如图5所示，与实施例一的区别为，实施例一透光盖4可拆卸设置，而实施例三的透光盖4是与灯头1一体成型。

[0027] 实施例四，如图6所示，与实施二的区别在于，LED灯体3的安装方式不一样，实施二

是通过螺钉固定，实施例四是在LED灯体3底部外圆上设有外螺纹，散热器2的中部设有内安装口24，内安装口24内设有与LED灯体3底部螺纹连接的内螺纹。

[0028] 实施例五，如图7所示，与实施例一的区别在于，LED灯体3与散热器2的连接方式不同，圆弧凸壁11的边缘上加设弹性钩14，散热器2内壁上设有供弹性钩14钩入的环形槽25，通过弹性钩14钩入环形槽25内，轴向拉紧，固定牢固。

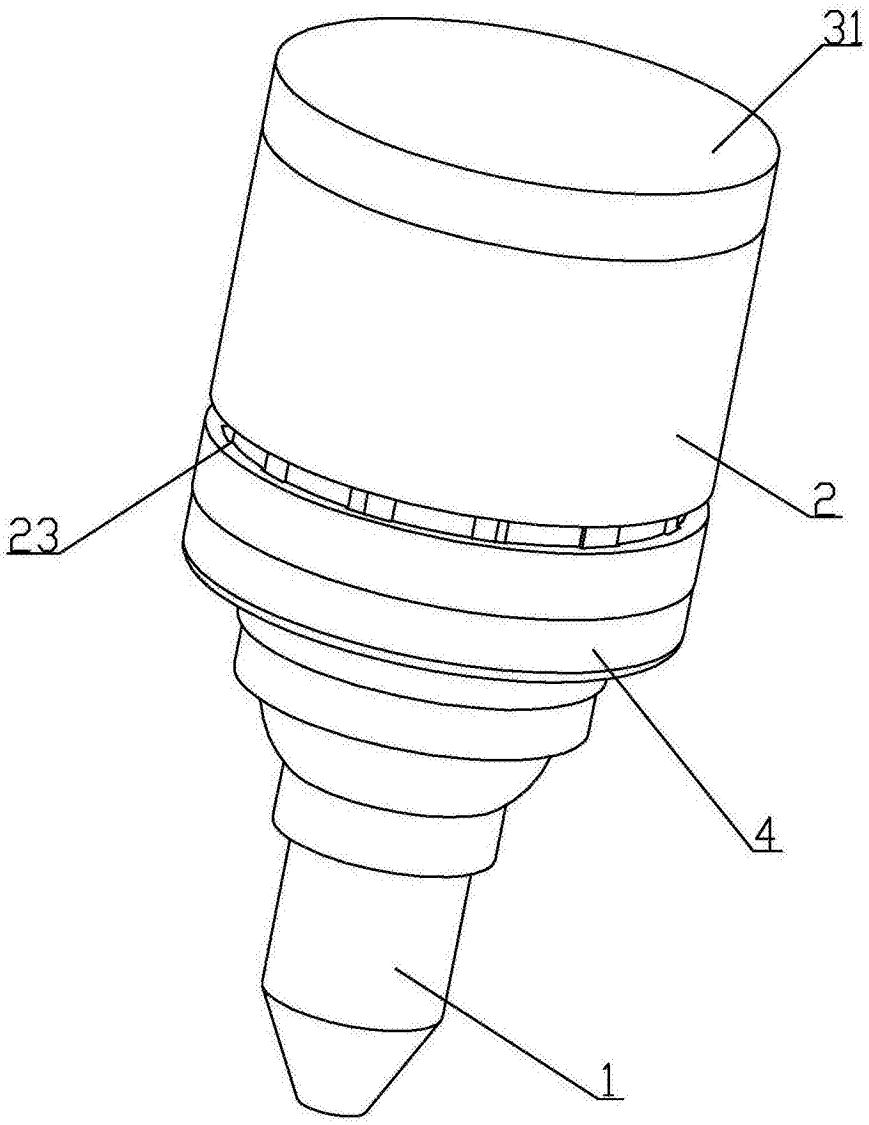

图1

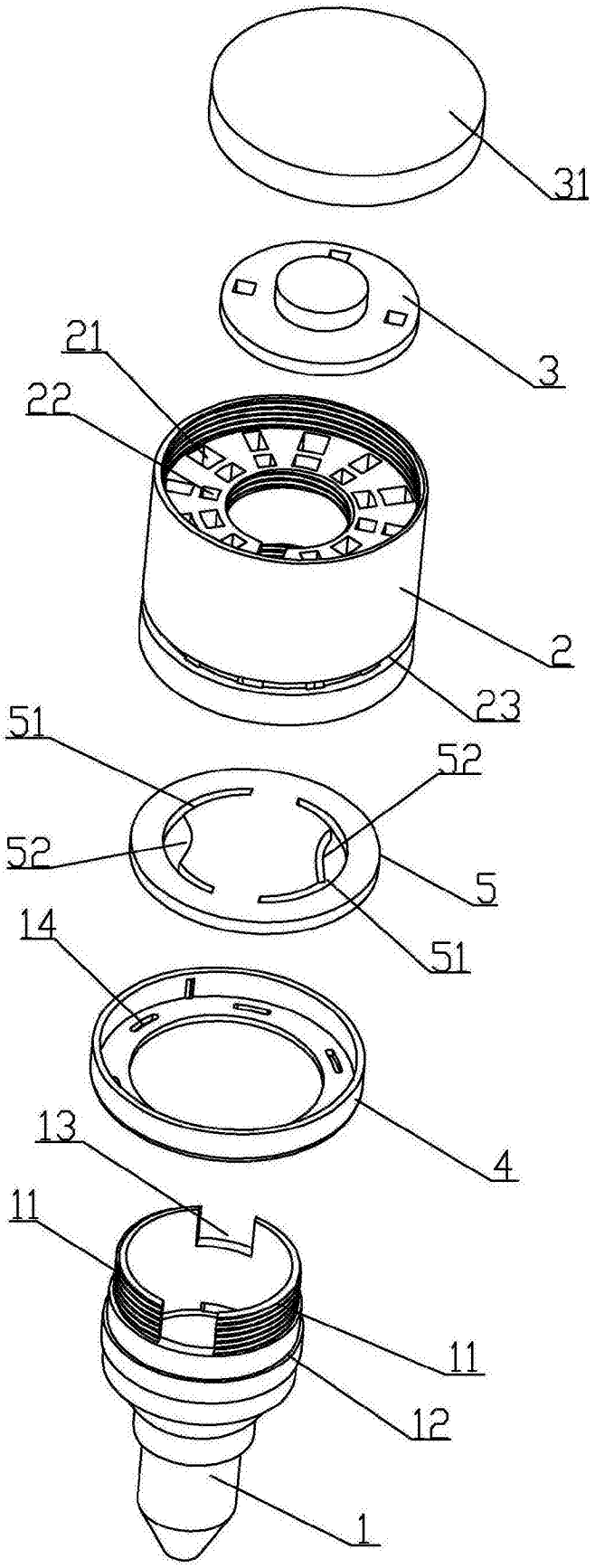

图2

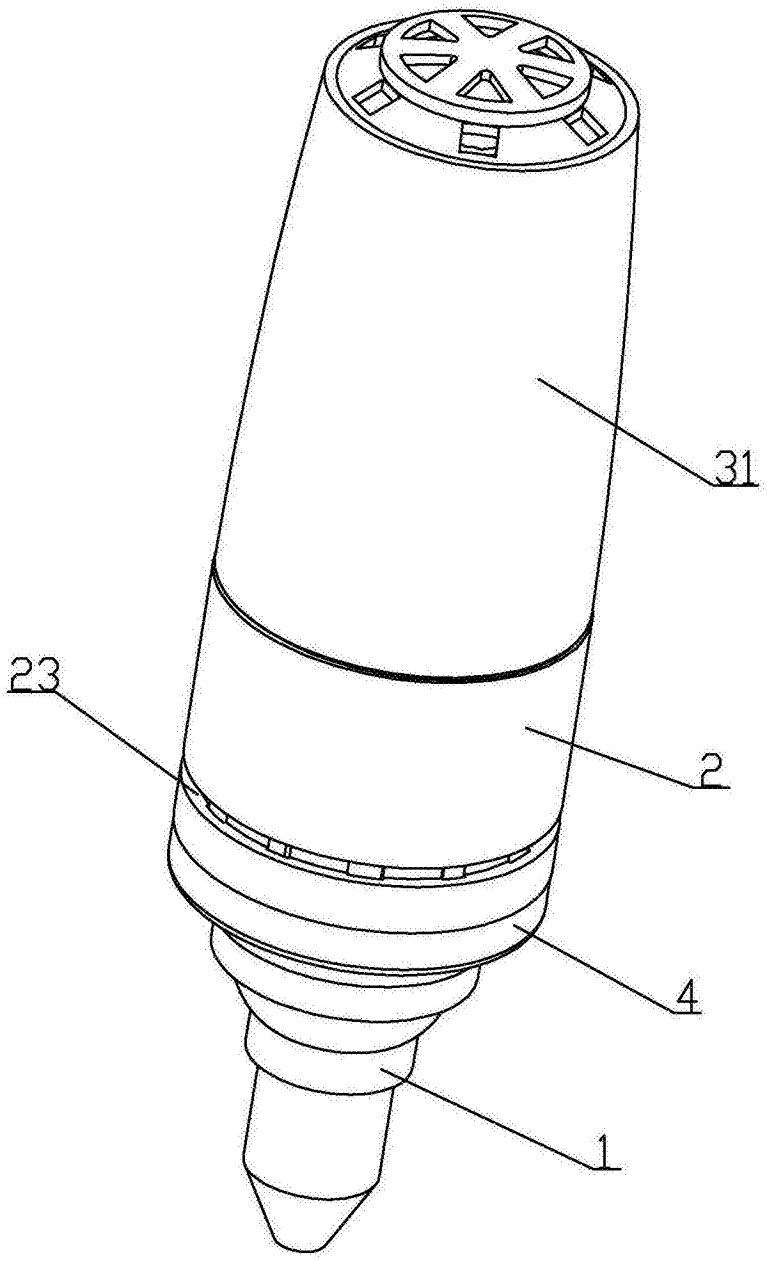

图3

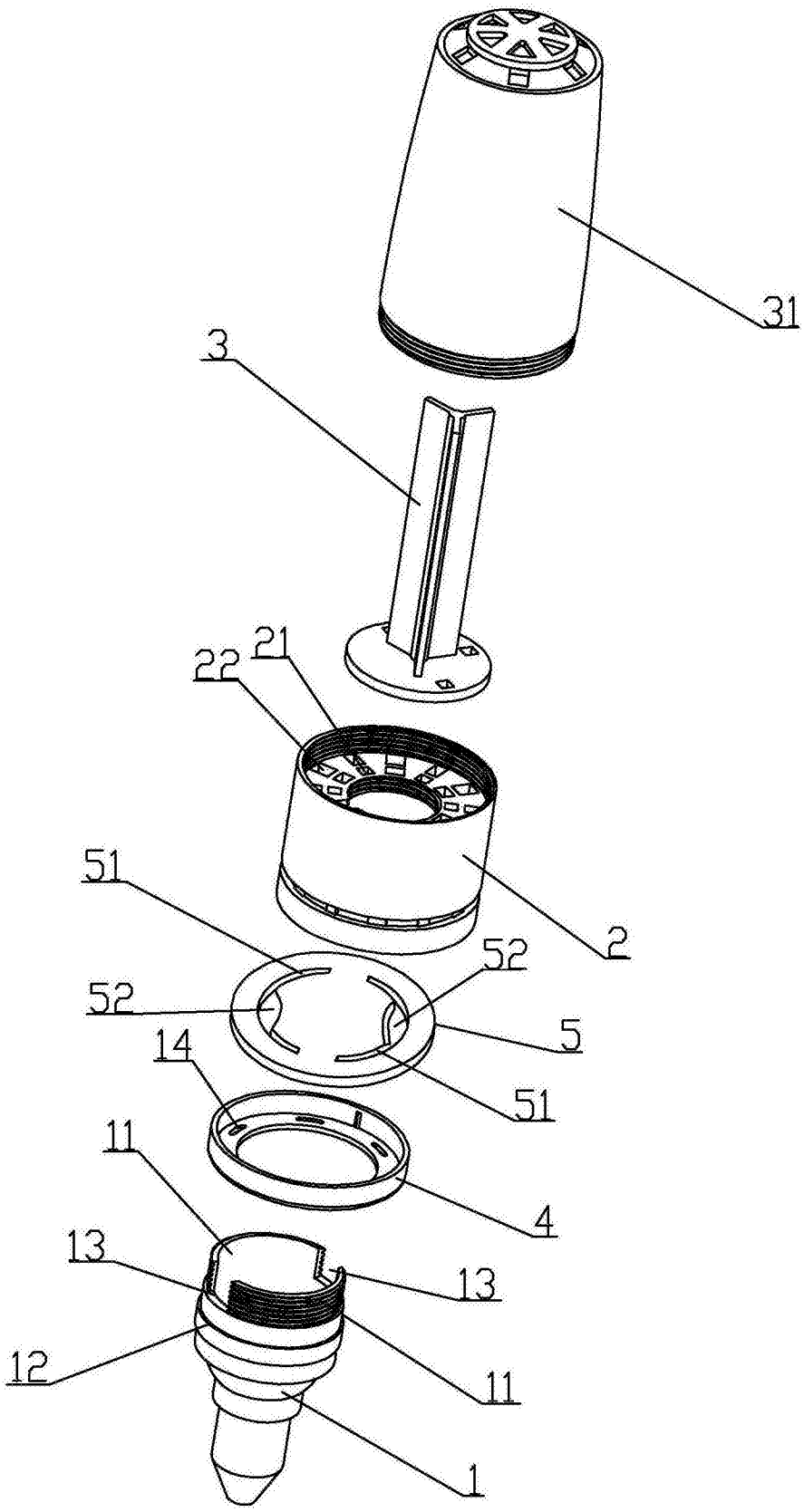

图4

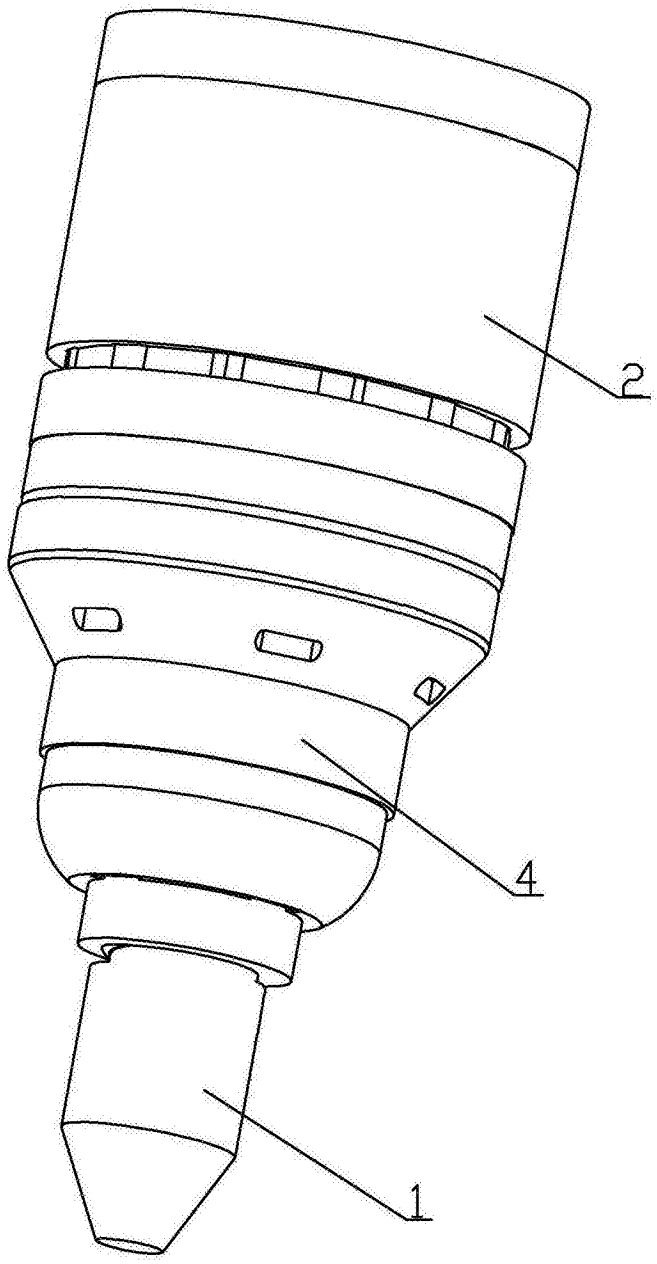

图5

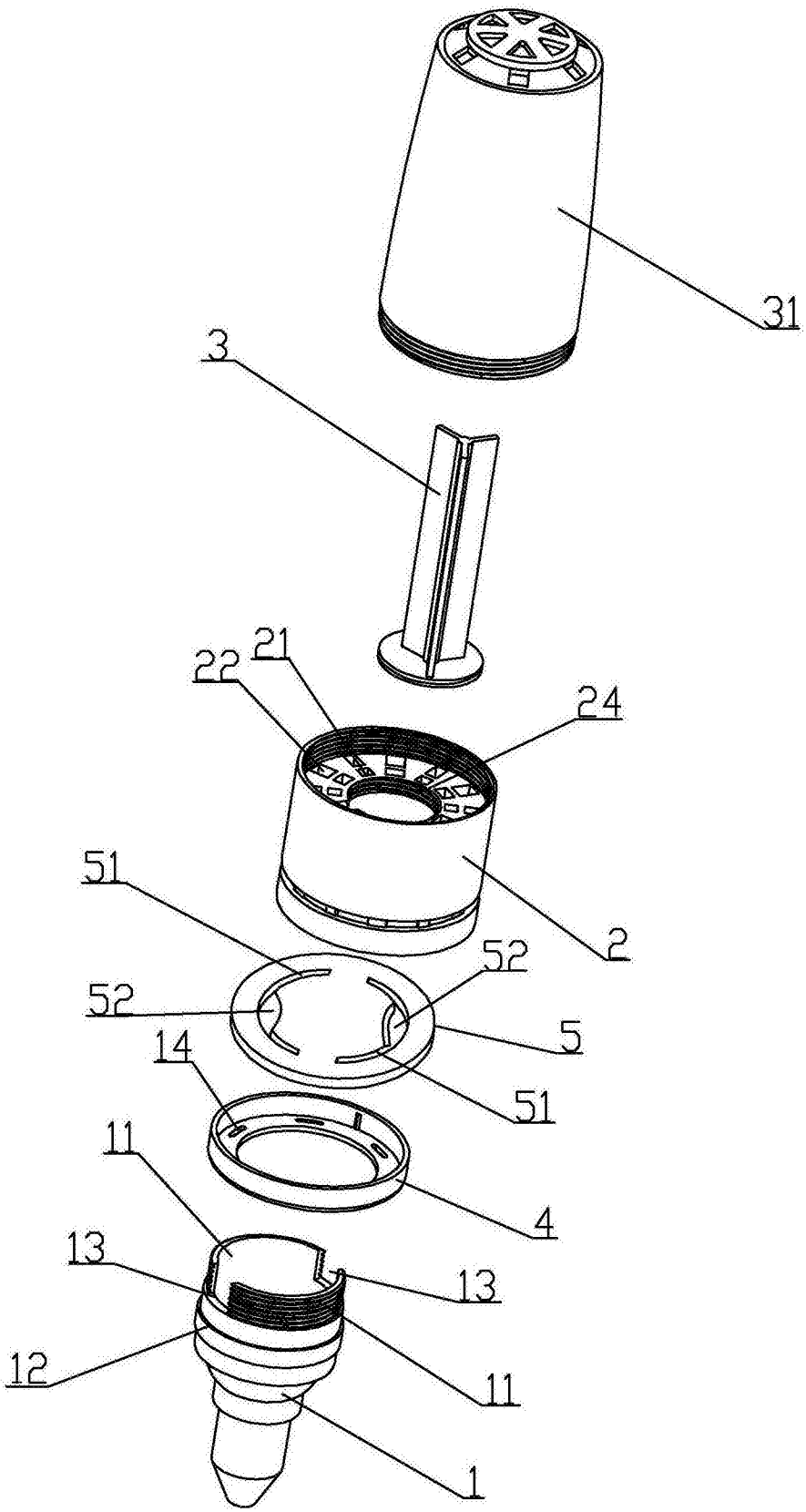

图6

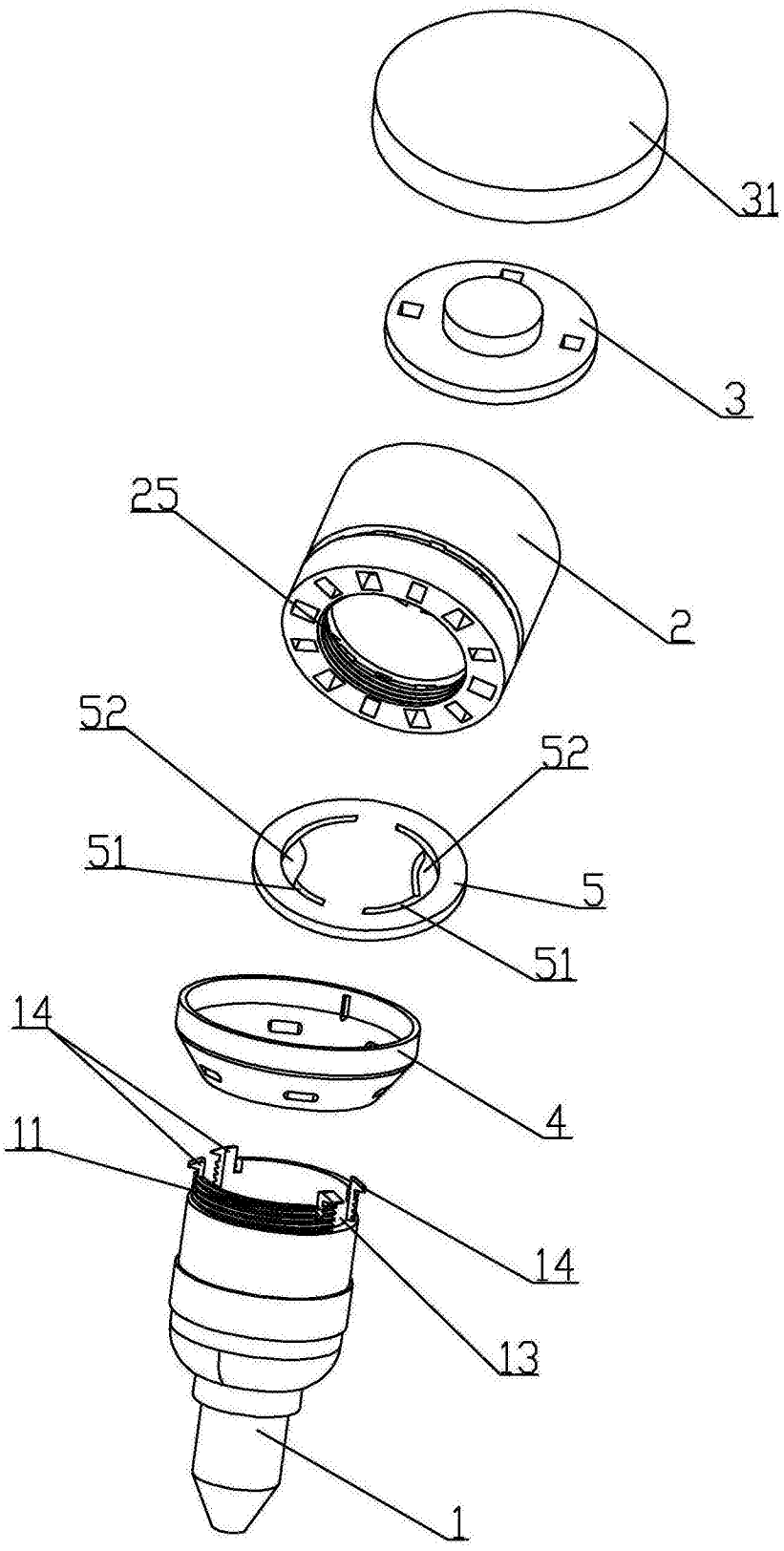

图7