(19)中华人民共和国国家知识产权局

(12)实用新型专利

(10)授权公告号 CN 203943223 U
(45)授权公告日 2014.11.19

(21)申请号 201420325030.5

(22)申请日 2014.06.18

(73)专利权人 泉州市功夫动漫设计有限公司
地址 362000 福建省泉州市鲤城区新门街610号源和创意产业园32号楼3楼

(72)发明人 李笃兵

(74)专利代理机构 泉州劲翔专利事务所（普通合伙） 35216
代理人 许珠珍

(51)Int.Cl.
A45C 11/34(2006.01)

权利要求书1页 说明书2页 附图3页

(54)实用新型名称

一种文具袋

(57)摘要

本实用新型提供一种方便携带、考试实用的文具袋，包括四个顺序连接的板体，所述四板体中有一块板体正面设有两个透明袋和显示时间的表、有一块板体的背面设有收纳笔的笔袋、有一块板体的背面设有可收纳橡皮擦的收纳袋；所述四个顺序连接的板体可弯折成一个三棱柱体，所述设有两个透明袋和显示时间的表的板体正面为三棱柱体的一表面；所述两个透明袋包括可收纳身份证的身份证袋，和可收纳课程表或准考证的课程表袋，本实用新型的板体设有笔袋和收纳袋，具有收纳笔或橡皮擦的基本功能；板体上还设有身份证袋、课程表袋和表，方便考试和日常使用；四块板体还可构成一三棱柱体，可稳定放置于桌面，又可折叠收纳，方便携带。

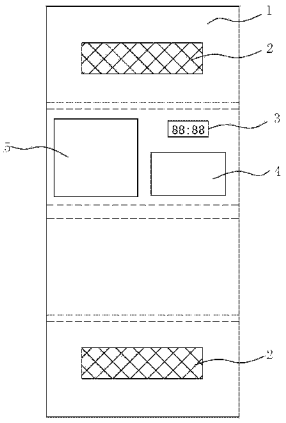

CN 203943223 U

1. 一种文具袋，其特征在于：包括四个顺序连接的板体，所述四板体中有一块板体正面设有两个透明袋和显示时间的表、有一块板体的背面设有收纳笔的笔袋、有一块板体的背面设有可收纳橡皮擦的收纳袋；所述四个顺序连接的板体可弯折成一个三棱柱体并通过设于前后两块板体上的魔术贴固定，所述设有两个透明袋和显示时间的表的板体正面为三棱柱体的一表面；所述四个顺序连接的板体可折叠收纳并通过设于前后两块板体上的魔术贴固定。

2. 根据权利要求 1 所述的一种文具袋，其特征在于：所述两个透明袋包括可收纳身份证的身份证袋，和可收纳课程表或准考证的课程表袋。

一种文具袋

技术领域

[0001] 本实用新型涉及文具存放用品，尤其是涉及的是一种文具袋。

背景技术

[0002] 目前，小学初中生通常使用文具盒装铅笔、钢笔、铅字笔和橡皮檫等文具，但是其携带不方便、拿需要的东西时不顺手，而且功能单一。

实用新型内容

[0003] 本实用新型的目的在于克服上述不足，提供一种方便携带、考试实用的文具袋。

[0004] 为实现上述目的，本实用新型的技术解决方案是：一种文具袋，包括四个顺序连接的板体，所述四板体中有一块板体正面设有两个透明袋和显示时间的表、有一块板体的背面设有收纳笔的笔袋、有一块板体的背面设有可收纳橡皮擦的收纳袋；所述四个顺序连接的板体可弯折成一个三棱柱体并通过设于前后两块板体上的魔术贴固定，所述设有两个透明袋和显示时间的表的板体正面为三棱柱体的一表面；所述四个顺序连接的板体可折叠收纳并通过设于前后两块板体上的魔术贴固定。

[0005] 优选的，所述两个透明袋包括可收纳身份证的身份证袋，和可收纳课程表或准考证的课程表袋。

[0006] 通过采用上述的技术方案，本实用新型的有益效果是：本实用新型的板体设有笔袋和收纳袋，具有收纳笔或橡皮擦的基本功能；板体上还设有身份证袋、课程表袋和表，方便考试和日常使用；四块板体还可构成一三棱柱体，可稳定放置于桌面，又可折叠收纳，方便携带；所述板体上的魔术贴可贴附动漫形象贴片，增加文具袋的款式变化。

附图说明

[0007] 图 1 为本实用新型正面的结构示意图；

[0008] 图 2 为本实用新型背面的结构示意图；

[0009] 图 3 为本实用新型弯折为三棱柱体的结构示意图；

[0010] 图 4 为本实用新型折叠收纳后的结构示意图。

[0011] 主要附图标记说明：

[0012] 板体 1 魔术贴 2

[0013] 表 3 身份证袋 4

[0014] 课程表袋 5 笔袋 6

[0015] 收纳袋 7。

具体实施方式

[0016] 以下结合附图和具体实施例来进一步说明本实用新型。

[0017] 如图 1 至图 4 所示，本实用新型的一种文具袋，包括四个顺序连接的板体 1，所述四

板体 1 中第一块板体的正面设有魔术贴 2、背面设有三个收纳笔的笔袋 6，第二块板体 1 的正面设有两个透明袋和显示时间的表 3、第三块板体 1 的背面设有可收纳橡皮擦的收纳袋 7，第四块板体 1 的正反面均设有魔术贴 2；所述两个透明袋包括可收纳身份证的身份证袋 4，和可收纳课程表或准考证的课程表袋 5；所述四个顺序连接的板体 1 可弯折成一个三棱柱体并通过设于前后两块板体 1 上的魔术贴固定，身份证袋 4、课程表袋 5 和表在三棱柱体的一表面上；所述四个顺序连接的板体 1 可折叠收纳并通过设于前后两块板体上的魔术贴 2 固定。

[0018] 以上所述的，仅为本实用新型的较佳实施例而已，不能限定本实用实施的范围，凡是依本实用新型申请专利范围所作的均等变化与装饰，皆应仍属于本实用新型涵盖的范围内。

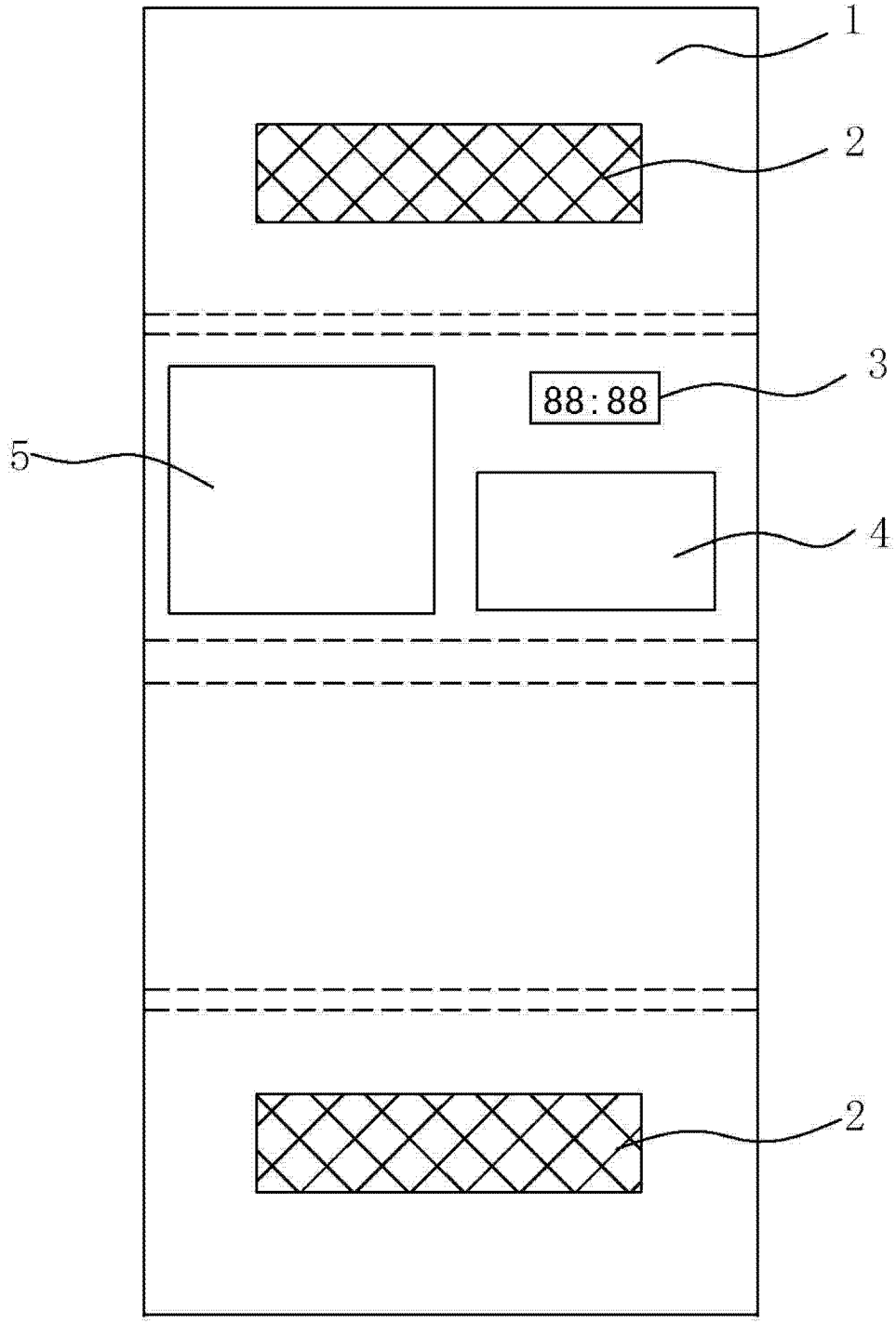

图 1

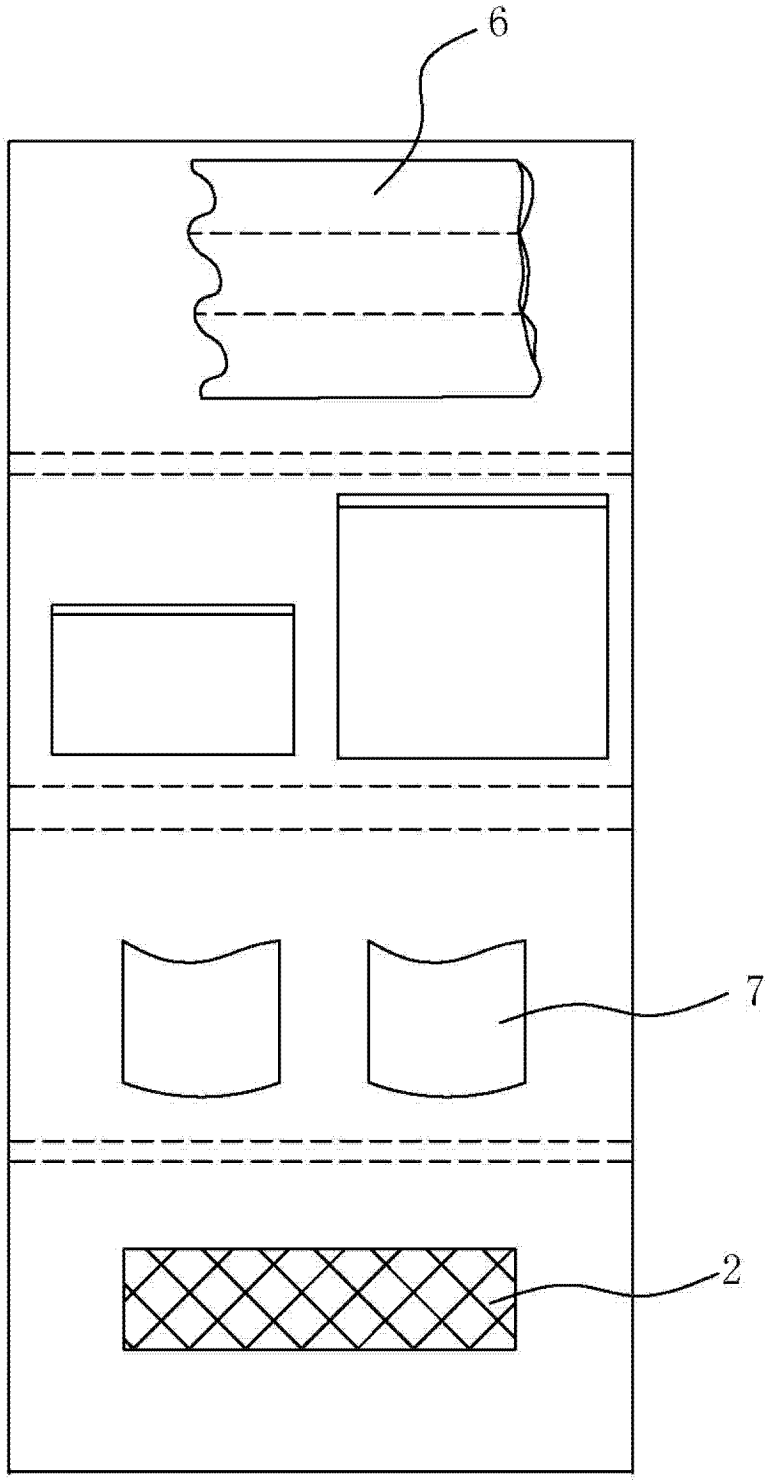

图 2

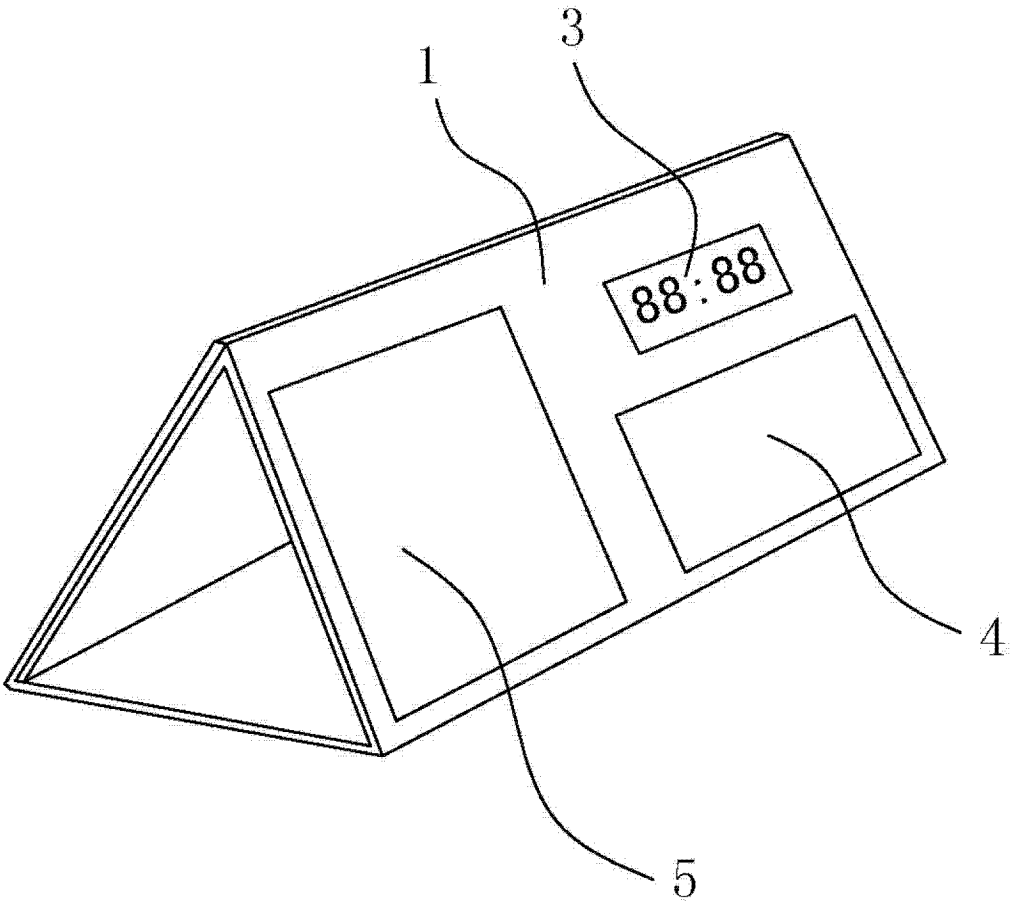

图 3

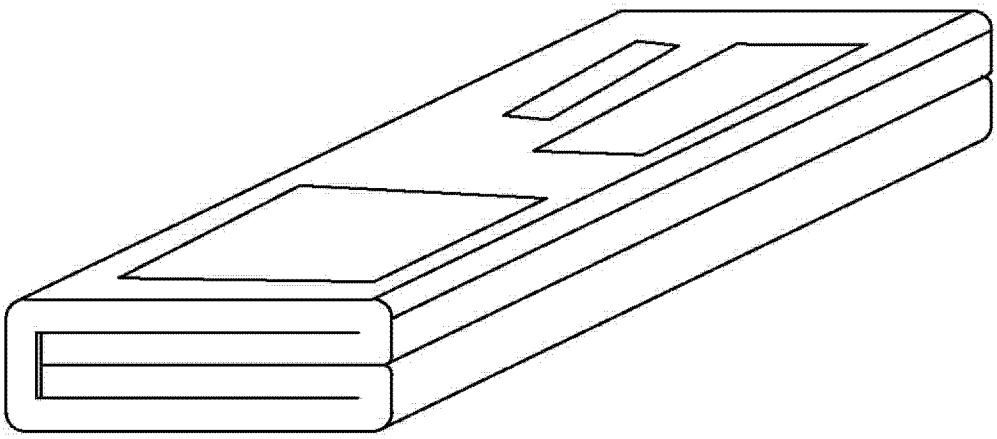

图 4