(19)中华人民共和国国家知识产权局

(12)实用新型专利

(10)授权公告号 CN 206714895 U
(45)授权公告日 2017.12.08

(21)申请号 201620760318.4

(22)申请日 2016.07.20

(73)专利权人 郑州工业应用技术学院
地址 451100 河南省郑州市新郑高新技术开发区中华北路

(72)发明人 张广冲 李光辉 程相红

(74)专利代理机构 北京科亿知识产权代理事务所(普通合伙) 11350
代理人 汤东凤

(51)Int.Cl.
A61G 5/00(2006.01)
A61G 7/015(2006.01)
A61G 7/07(2006.01)
A61M 5/14(2006.01)

权利要求书1页 说明书3页 附图5页

(54)实用新型名称

一种普外科护理装置

(57)摘要

本实用新型公开了一种普外科护理装置，包括固定板，所述固定板的顶端设置有滑动板，所述滑动板的顶端后侧固定有靠背，所述固定板的底端设有翻转板，所述翻转板通过旋转件与固定板相连，所述滑动板和翻转板的底端均设有放置槽，所述放置槽的内部设有活动支撑脚，所述固定板的上表面安装有升降板，所述升降板的顶端设有折板。该普外科护理装置，通过滑动板、翻转板和折板的配合，滑条与滑槽的配合使滑动板向后侧滑动，提高了固定板的使用面积，翻转板通过旋转件翻转至固定板的前侧，进一步提高了固定板的使用面积，折板和第三活动件的配合可对平躺在上面的使用者进行微量翻转，在实际使用时满足了使用者的需要。

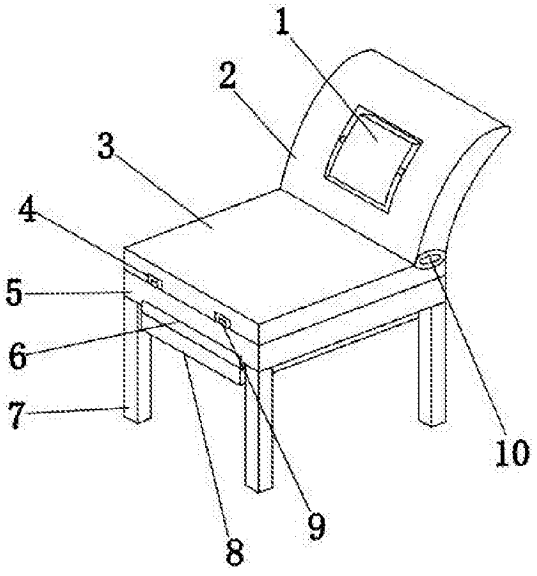

CN 206714895 U

1.一种普外科护理装置，包括固定板，所述固定板的底端四角均安装有固定支撑脚，其特征在于：所述固定板的顶端设置有滑动板，所述滑动板的下表面左右两侧均设有滑槽，所述固定板的上表面左右两侧均设有滑条，所述滑条与滑槽相匹配，所述滑动板的顶端后侧固定有靠背，所述靠背通过第一活动件与滑动板相连，所述固定板的底端设有翻转板，所述翻转板通过旋转件与固定板相连，所述旋转件包括固定槽板，所述固定槽板的内壁设有旋转槽，所述固定槽板的内侧设有转头，所述转头与旋转槽相匹配，所述固定槽板的内部设有活动旋转杆，所述活动旋转杆贯穿转头，所述活动旋转杆的左右两端均安装有限位头，所述滑动板和翻转板的底端均设有放置槽，所述放置槽的内部设有活动支撑脚，所述活动支撑脚通过第二活动件与滑动板和翻转板相连，所述固定板的上表面安装有升降板，所述升降板的顶端设有折板，所述折板通过第三活动件与升降板相连，所述折板的正面外侧设有把手，所述翻转板的上表面设有棉垫；所述靠背的外侧安装有弧形板，所述弧形板的内侧设有适配槽，所述适配槽的内部设有伸缩腔杆，所述伸缩腔杆通过第四活动件与弧形板相连，所述伸缩腔杆的内部顶端设有伸缩弧形杆，所述伸缩弧形杆与伸缩腔杆的连接处设有定位件，所述伸缩弧形杆的顶端安装有挂环；

所述靠背的正面设有翻转板，所述翻转板通过转辊与翻转板相连，所述转辊与靠背的连接处设有轴承，所述翻转板的正面设有头枕托板，所述头枕托板的正面设有保护棉垫；

所述放置槽的内壁设有第一永磁铁，所述活动支撑脚的外壁设有第二永磁铁，所述第一永磁铁与第二永磁铁磁性连接；

所述弧形板的顶端右侧设有挡位板。

一种普外科护理装置

技术领域

[0001] 本实用新型涉及医疗用具技术领域，具体为一种普外科护理装置。

背景技术

[0002] 普外科即普通外科，是以手术为主要方法治疗肿瘤及外伤等其它疾病的临床学科，是外科系统最大的专科。普外科工作中常常会用到一些护理装置，常用的护理装置存在护理效率较低的缺点，例如申请号为201620062315.3的实用新型专利，包括颈部护理垫和额头护理垫，颈部护理垫为U形，颈部护理垫的开口内嵌装有额头护理垫，额头护理垫的上表面和下表面均通过拉链结构与颈部护理垫的开口上下边缘实现拆卸式连接，颈部护理垫的内部嵌装有按摩组件，按摩组件包括按摩电机和旋转杆，该专利虽然可将颈部和额头部分的护理垫整合在一起，但在实际中并不能满足使用者的需要。

实用新型内容

[0003] 本实用新型的目的在于提供一种普外科护理装置，以解决上述背景技术中提出的问题。

[0004] 为实现上述目的，本实用新型提供如下技术方案：一种普外科护理装置，包括固定板，所述固定板的底端四角均安装有固定支撑脚，所述固定板的顶端设置有滑动板，所述滑动板的下表面左右两侧均设有滑槽，所述固定板的上表面左右两侧均设有滑条，所述滑条与滑槽相匹配，所述滑动板的顶端后侧固定有靠背，所述靠背通过第一活动件与滑动板相连，所述固定板的底端设有翻转板，所述翻转板通过旋转件与固定板相连，所述旋转件包括固定槽板，所述固定槽板的内壁设有旋转槽，所述固定槽板的内侧设有转头，所述转头与旋转槽相匹配，所述固定槽板的内部设有活动旋转杆，所述活动旋转杆贯穿转头，所述活动旋转杆的左右两端均安装有限位头，所述滑动板和翻转板的底端均设有放置槽，所述放置槽的内部设有活动支撑脚，所述活动支撑脚通过第二活动件与滑动板和翻转板相连，所述固定板的上表面安装有升降板，所述升降板的顶端设有折板，所述折板通过第三活动件与升降板相连，所述折板的正面外侧设有把手，所述翻转板的上表面设有棉垫。

[0005] 优选的，所述靠背的外侧安装有弧形板，所述弧形板的内侧设有适配槽，所述适配槽的内部设有伸缩腔杆，所述伸缩腔杆通过第四活动件与弧形板相连，所述伸缩腔杆的内部顶端设有伸缩弧形杆，所述伸缩弧形杆与伸缩腔杆的连接处设有定位件，所述伸缩弧形杆的顶端安装有挂环。

[0006] 优选的，所述靠背的正面设有翻转板，所述翻转板通过转辊与翻转板相连，所述转辊与靠背的连接处设有轴承，所述翻转板的正面设有头枕托板，所述头枕托板的正面设有保护棉垫。

[0007] 优选的，所述放置槽的内壁设有第一永磁铁，所述活动支撑脚的外壁设有第二永磁铁，所述第一永磁铁与第二永磁铁磁性连接。

[0008] 优选的，所述弧形板的顶端右侧设有挡位板。

[0009] 与现有技术相比，本实用新型的有益效果是：该普外科护理装置，通过滑动板、翻转板和折板的配合，滑条和滑槽的配合使滑动板向后侧滑动，提高了固定板的使用面积，翻转板通过旋转件翻转至固定板的前侧，进一步提高了固定板的使用面积，活动支撑脚对滑动板和翻转板进行支撑，伸缩腔杆通过第四活动件进行竖立，挂环能够对滴液瓶进行悬挂，头枕托板和保护棉垫的配合，能够放置人体的颈部和头部，提高了颈部和头部的保护效果，折板和第三活动件的配合可对平躺在上面的使用者进行微量翻转，在实际使用时满足了使用者的需要。

附图说明

[0010] 图1为本实用新型结构示意图；

[0011] 图2为本实用新型的固定板展开结构示意图；

[0012] 图3为本实用新型的放置槽结构示意图；

[0013] 图4为本实用新型的翻转板结构示意图；

[0014] 图5为本实用新型的折板结构示意图；

[0015] 图6为本实用新型的旋转件结构示意图；

[0016] 图7为本实用新型的弧形板结构示意图。

[0017] 图中：1、翻转板，2、靠背，3、滑动板，4、滑槽，5、固定板，6、旋转件，601、固定槽板，602、旋转槽，603、转头，604、限位头，605、活动旋转杆，7、固定支撑脚，8、翻转板，9、滑条，10、第一活动件，11、棉垫，12、升降板，13、折板，14、弧形板，15、活动支撑脚，16、第一永磁铁，17、放置槽，18、第二活动件，19、第二永磁铁，20、头枕托板，21、轴承，22、转辊，23、保护棉垫，24、把手，25、第三活动件，26、挂环，27、伸缩弧形杆，28、定位件，29、伸缩腔杆，30、挡位板，31、第四活动件，32、适配槽。

具体实施方式

[0018] 下面将结合本实用新型实施例中的附图，对本实用新型实施例中的技术方案进行清楚、完整地描述，显然，所描述的实施例仅仅是本实用新型一部分实施例，而不是全部的实施例。基于本实用新型中的实施例，本领域普通技术人员在没有做出创造性劳动前提下所获得的所有其他实施例，都属于本实用新型保护的范围。

[0019] 请参阅图1-7，本实用新型提供一种技术方案：一种普外科护理装置，包括固定板5，所述固定板5的底端四角均安装有固定支撑脚7，所述固定板5的顶端设置有滑动板3，所述滑动板3的下表面左右两侧均设有滑槽4，所述固定板5的上表面左右两侧均设有滑条9，所述滑条9与滑槽4相匹配，通过滑条9与滑槽4的配合，使滑动板3向后侧滑动，提高了固定板5的使用面积，所述滑动板3的顶端后侧固定有靠背2，所述靠背2通过第一活动件10与滑动板3相连，所述靠背2的外侧安装有弧形板14，所述弧形板14的内侧设有适配槽32，所述适配槽32的内部设有伸缩腔杆29，所述伸缩腔杆29通过第四活动件31与弧形板14相连，伸缩腔杆29通过第四活动件31进行竖立，所述弧形板14的顶端右侧设有挡位板30，通过设置挡位板30限定伸缩腔杆29的旋转位置，所述伸缩腔杆29的内部顶端设有伸缩弧形杆27，伸缩弧形杆27通过定位件28固定在伸缩腔杆29内，所述伸缩弧形杆27与伸缩腔杆29的连接处设有定位件28，所述伸缩弧形杆27的顶端安装有挂环26，挂环26能够对滴液瓶进行悬挂，所述

靠背2的正面设有翻转板1，所述翻转板1通过转辊22与翻转板1相连，所述转辊22与靠背2的连接处设有轴承21，所述翻转板1的正面设有头枕托板20，所述头枕托板20的正面设有保护棉垫23，翻转板1通过转辊22进行角度的调节，通过头枕托板20和保护棉垫23的配合能够放置好人体的颈部和头部，提高了颈部和头部的保护效果，所述固定板5的底端设有翻转板8，所述翻转板8通过旋转件6与固定板5相连，翻转板8通过旋转件6翻转至固定板5的前侧，进一步提高了固定板5的使用面积，所述旋转件6包括固定槽板601，所述固定槽板601的内壁设有旋转槽602，所述固定槽板601的内侧设有转头603，所述转头603与旋转槽602相匹配，所述固定槽板601的内部设有活动旋转杆605，所述活动旋转杆605贯穿转头603，所述活动旋转杆605的左右两端均安装有限位头604，所述滑动板3和翻转板8的底端均设有放置槽17，所述放置槽17的内部设有活动支撑脚15，所述活动支撑脚15通过第二活动件18与滑动板3和翻转板8相连，通过活动支撑脚15对滑动板3和翻转板8进行支撑，所述放置槽17的内壁设有第一永磁铁16，所述活动支撑脚15的外壁设有第二永磁铁19，所述第一永磁铁16与第二永磁铁19磁性连接，所述固定板5的上表面安装有升降板12，所述升降板12的顶端设有折板13，所述折板13通过第三活动件25与升降板12相连，所述折板13的正面外侧设有把手24，通过折板13和第三活动件25的配合，可对平躺在上面的使用者进行微量翻转，所述翻转板8的上表面设有棉垫11。

[0020] 滑条9和滑槽4的配合使滑动板3向后侧滑动，提高了固定板5的使用面积，翻转板8通过旋转件6翻转至固定板5的前侧，进一步提高了固定板5的使用面积，活动支撑脚15对滑动板3和翻转板8进行支撑，伸缩腔杆29通过第四活动件31进行竖立，挂环26能够对滴液瓶进行悬挂，头枕托板20和保护棉垫23的配合，能够放置好人体的颈部和头部，提高了颈部和头部的保护效果。

[0021] 尽管已经示出和描述了本实用新型的实施例，对于本领域的普通技术人员而言，可以理解在不脱离本实用新型的原理和精神的情况下可以对这些实施例进行多种变化、修改、替换和变型，本实用新型的范围由所附权利要求及其等同物限定。

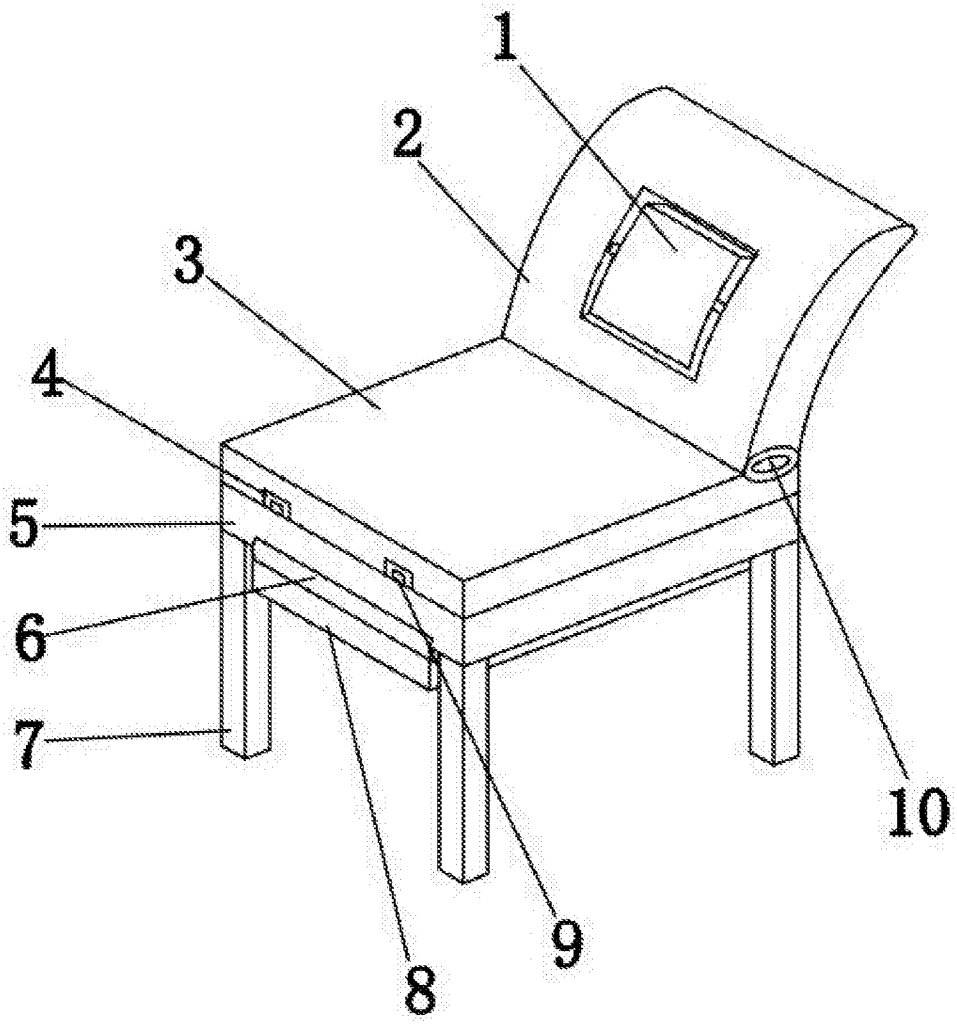

图1

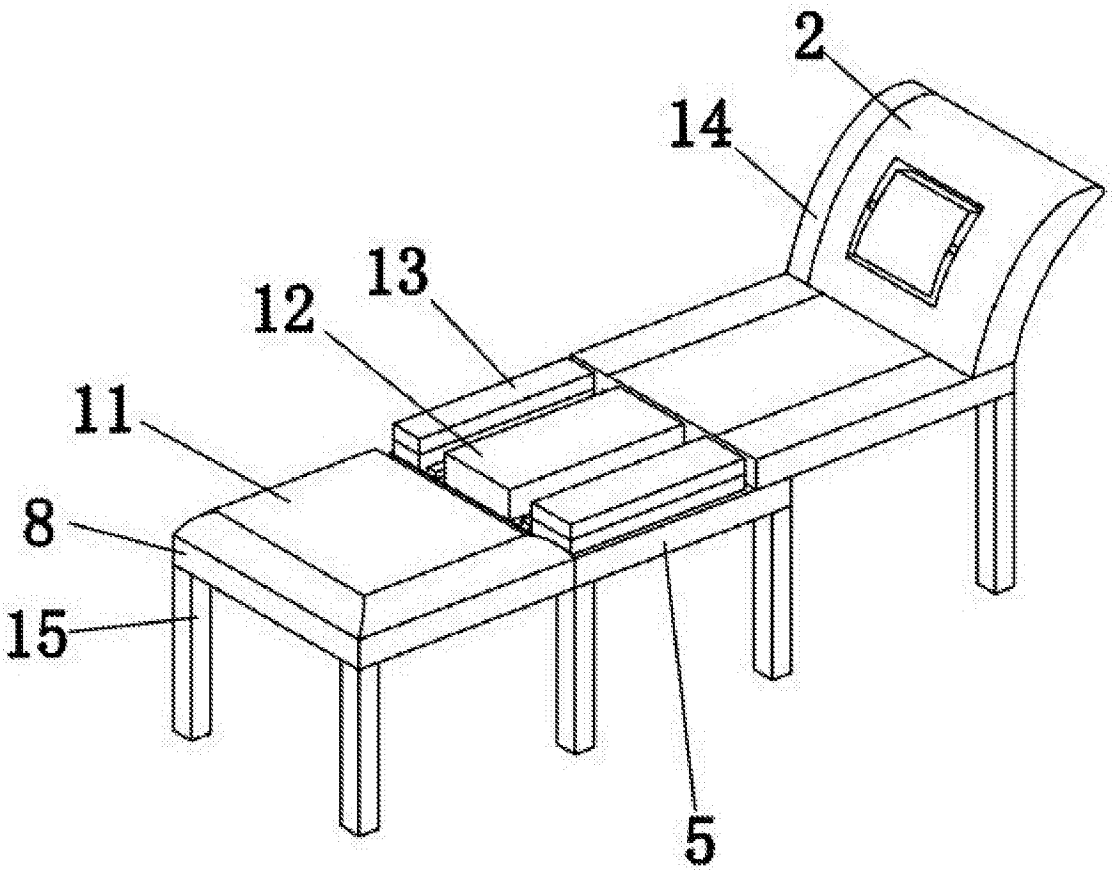

图2

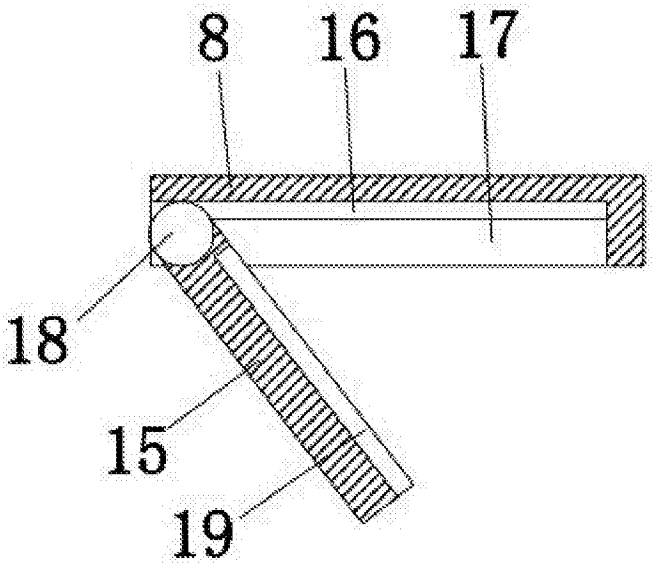

图3

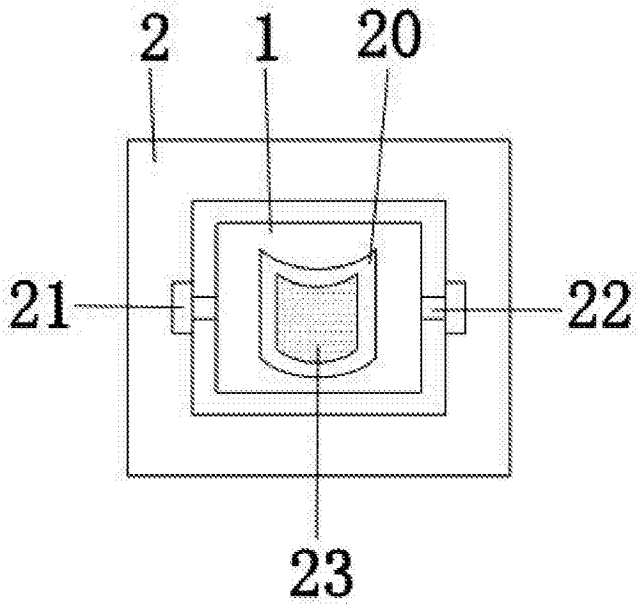

图4

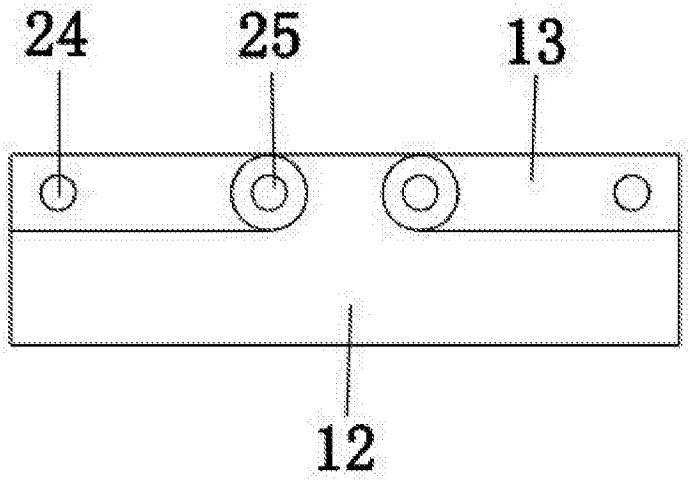

图5

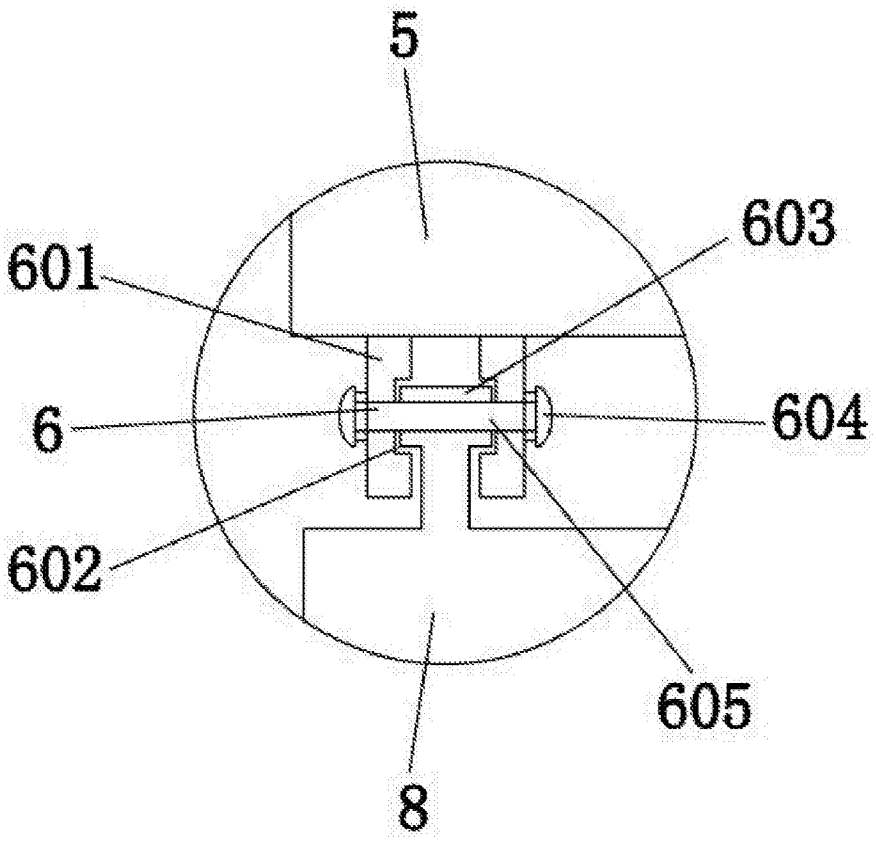

图6

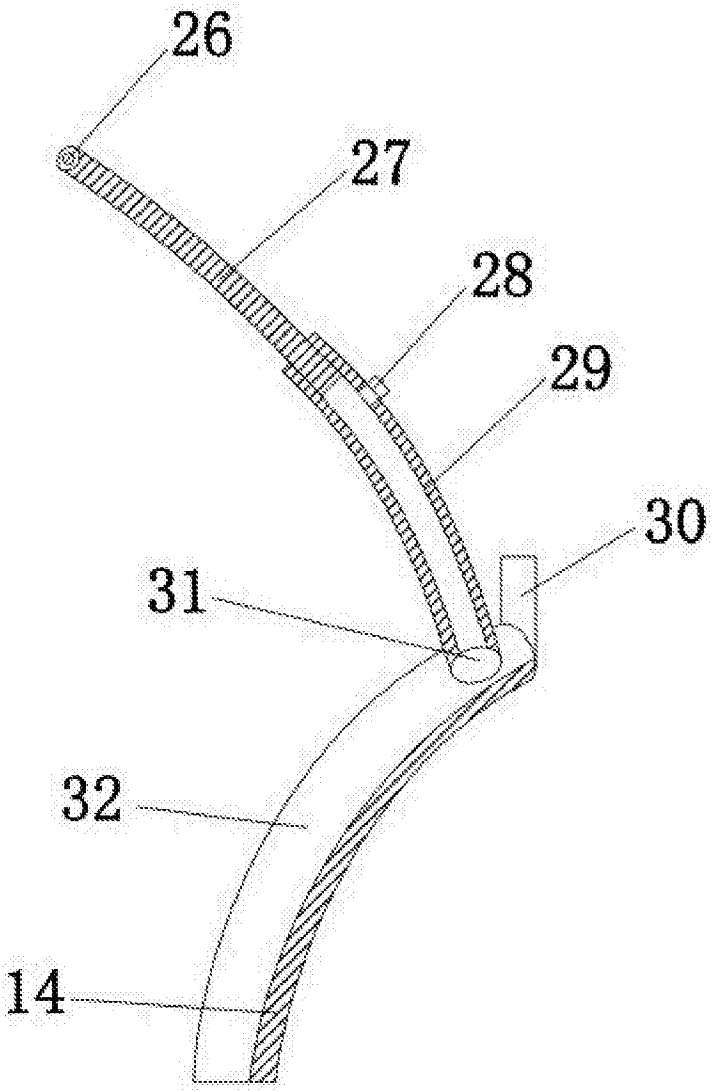

图7