(19)国家知识产权局

(12)实用新型专利

(10)授权公告号 CN 221164080 U
(45)授权公告日 2024.06.18

(21)申请号 202322975245.3

(22)申请日 2023.11.03

(73)专利权人 上海烟草集团有限责任公司
地址 200082 上海市杨浦区长阳路717号
专利权人 上海烟草包装印刷有限公司

(72)发明人 吕晓彬 江一帆 施存新 杨莹 孔灵洁

(74)专利代理机构 上海光华专利事务所(普通合伙) 31219
专利代理师 夏怡珺

(51)Int.Cl.
B65D 43/16(2006.01)
B65D 25/02(2006.01)
B65D 85/10(2006.01)

权利要求书1页 说明书3页 附图2页

(54)实用新型名称

异形卷烟条盒包装盒

(57)摘要

本实用新型提供一种异形卷烟条盒包装盒，包括：盒体和与盒体的后侧面的顶部连接翻盖；盒体的顶部设有插口，翻盖上设有纸舌，纸舌的左侧部和纸舌的右侧部上均设有切口，当翻盖覆盖插口时，翻盖的纸舌能够插入于插口中；盒体的前侧面的顶部设有凹陷部；当纸舌插入于插口中时，纸舌封堵凹陷部的区域为标识区部。本实用新型的异形卷烟条盒包装盒中，在用户拿取卷烟小盒时，用户能够直接从凹陷部处方便地拿出卷烟小盒；纸舌的左侧部和所述纸舌的右侧部上均设有切口，这就使得纸舌能够快速插回到插口中，有效避免纸舌出现卡住的情况；标识区部上能够设置图文标识，当翻盖覆盖在盒体的插口上时，图文标识是能够体现产品的口味等的识别性元素。

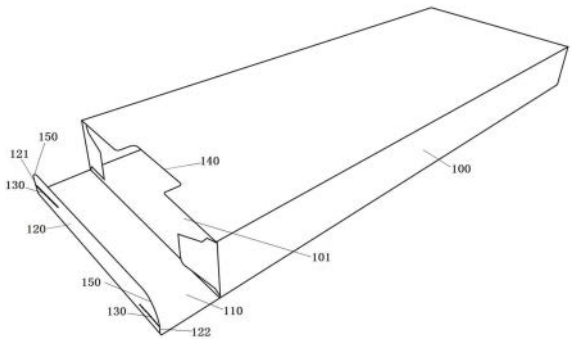

CN 221164080 U

1.一种异形卷烟条盒包装盒,其特征在于,包括:盒体(100)和与所述盒体(100)的后侧面的顶部连接翻盖(110);所述盒体(100)的顶部设有插口(101),所述翻盖(110)上设有纸舌(120),纸舌的左侧部(121)和纸舌的右侧部(122)上均设有切口(130),当所述翻盖(110)覆盖所述插口(101)时,所述翻盖(110)的纸舌(120)能够插入于所述插口(101)中;所述盒体(100)的前侧面的顶部设有凹陷部(140);当所述纸舌(120)插入于所述插口(101)中时,所述纸舌(120)封堵所述凹陷部(140)的区域为标识区部(123)。

2.根据权利要求1所述的异形卷烟条盒包装盒,其特征在于:纸舌的左侧部(121)与纸舌的底部(124)的连接处设有圆角过渡部(150);纸舌的右侧部(122)与纸舌的底部(124)的连接处设有圆角过渡部(150)。

3.根据权利要求1所述的异形卷烟条盒包装盒,其特征在于:所述凹陷部(140)处于所述盒体(100)的前侧面的中间位置。

4.根据权利要求1所述的异形卷烟条盒包装盒,其特征在于:每个所述切口(130)的延伸方向平行于所述纸舌(120)的左右方向。

异形卷烟条盒包装盒

技术领域

[0001] 本实用新型涉及烟草包装技术领域,特别是涉及一种异形卷烟条盒包装盒。

背景技术

[0002] 常规的卷烟条盒包装盒中一般存放10个卷烟小盒,10个卷烟小盒排布成上下两排,每排是5个卷烟小盒。在打开卷烟条盒包装盒的一端的插口中的纸舌并且拿取卷烟小盒时,由于卷烟小盒卡在卷烟条盒包装盒中,卷烟小盒的拿取不方便,甚至还会损坏卷烟条盒包装盒。由于卷烟条盒包装盒在打开时会有所变形,在将纸舌重新插入插口的过程中,纸舌无法快速插回到插口中,纸舌还可能会出现卡住的情况。

实用新型内容

[0003] 鉴于以上所述现有技术的缺点,本实用新型的目的在于提供一种既能够便于拿取卷烟小盒,又能够便于纸舌快速插回到插口中的异形卷烟条盒包装盒,用于解决现有技术中存在的上述问题。

[0004] 为了解决上述技术问题,本实用新型提供一种异形卷烟条盒包装盒,包括:盒体和与所述盒体的后侧面的顶部连接翻盖;所述盒体的顶部设有插口,所述翻盖上设有纸舌,所述纸舌的左侧部和所述纸舌的右侧部上均设有切口,当所述翻盖覆盖所述插口时,所述翻盖的纸舌能够插入于所述插口中;所述盒体的前侧面的顶部设有凹陷部;当所述纸舌插入于所述插口中时,所述纸舌封堵所述凹陷部的区域为标识区部。

[0005] 优选地,所述纸舌的左侧部与所述纸舌的底部的连接处以圆角过渡;所述纸舌的右侧部与所述纸舌的底部的连接处以圆角过渡。

[0006] 优选地,所述凹陷部处于所述盒体的前侧面的中间位置。

[0007] 优选地,每个所述切口的延伸方向平行于所述纸舌的左右方向。

[0008] 本实用新型的异形卷烟条盒包装盒,具有以下有益效果:

[0009] 本实用新型的异形卷烟条盒包装盒中,由于盒体的前侧面的顶部设有凹陷部,当翻盖打开时,通过凹陷部能够看到盒体的内部,凹陷部实现了可视窗口的作用,用户可以看到异形卷烟条盒包装盒中处于顶部的卷烟小盒的顶面;此外,在用户拿取卷烟小盒时,用户能够直接从凹陷部处方便地拿出卷烟小盒;纸舌的左侧部和所述纸舌的右侧部上均设有切口,这就使得纸舌能够快速插回到插口中,有效避免纸舌出现卡住的情况;标识区部上能够设置图文标识,当翻盖覆盖在盒体的插口上时,图文标识是能够体现产品的口味等的识别性元素,以供用户了解卷烟小盒的口味等。

附图说明

[0010] 图1显示为本实施例的异形卷烟条盒包装盒的翻盖处于打开状态时的立体结构示意图。

[0011] 图2显示为本实施例的异形卷烟条盒包装盒的翻盖处于关闭状态时的立体结构示

意图。

[0012] 图3显示为本实施例的异形卷烟条盒包装盒处于展开状态时的结构示意图。

[0013] 附图标号说明

[0014]	100	盒体
[0015]	101	插口
[0016]	110	翻盖
[0017]	120	纸舌
[0018]	121	纸舌的左侧部
[0019]	122	纸舌的右侧部
[0020]	123	标识区部
[0021]	124	纸舌的底部
[0022]	130	切口
[0023]	140	凹陷部
[0024]	150	圆角过渡部

具体实施方式

[0025] 以下由特定的具体实施例说明本实用新型的实施方式,熟悉此技术的人士可由本说明书所揭露的内容轻易地了解本实用新型的其他优点及功效。

[0026] 请参阅附图。须知,本说明书所附图式所绘示的结构、比例、大小等,均仅用以配合说明书所揭示的内容,以供熟悉此技术的人士了解与阅读,并非用以限定本实用新型可实施的限定条件,故不具技术上的实质意义,任何结构的修饰、比例关系的改变或大小的调整,在不影响本实用新型所能产生的功效及所能达成的目的下,均应仍落在本实用新型所揭示的技术内容得能涵盖的范围内。同时,本说明书中所引用的如“上”、“下”、“左”、“右”、“中间”及“一”等的用语,亦仅为便于叙述的明了,而非用以限定本实用新型可实施的范围,其相对关系的改变或调整,在无实质变更技术内容下,当亦视为本实用新型可实施的范畴。

[0027] 如图1至图3所示,本实施例的异形卷烟条盒包装盒,包括:盒体100和与盒体100的后侧面的顶部连接翻盖110;盒体100的顶部设有插口101,翻盖110上设有纸舌120,纸舌的左侧部121和纸舌的右侧部122上均设有切口130,当翻盖110覆盖插口101时,翻盖110的纸舌120能够插入于插口101中;盒体100的前侧面的顶部设有凹陷部140;当纸舌120插入于插口101中时,纸舌120覆盖凹陷部140的区域为标识区部123。

[0028] 本实用新型的异形卷烟条盒包装盒中,由于盒体100的前侧面的顶部设有凹陷部140,当翻盖110打开时,通过凹陷部140能够看到盒体100的内部,凹陷部140实现了可视窗口的作用,用户可以看到异形卷烟条盒包装盒中处于顶部的卷烟小盒的顶面;此外,在用户拿取卷烟小盒时,用户能够直接从凹陷部140处方便地拿出卷烟小盒,以避免拿取卷烟小盒时造成的异形卷烟条盒包装盒损坏的情况发生。纸舌120的左侧部和纸舌的右侧部122上均设有切口130,这就使得纸舌120能够快速插回到插口101中,有效避免纸舌120出现卡住的情况;标识区部123上能够设置图文标识,当翻盖110覆盖在盒体100的插口101上时,图文标识是能够体现产品的口味等的识别性元素,以供用户了解卷烟小盒的口味等。

[0029] 纸舌的左侧部121与纸舌的底部124的连接处以圆角过渡;纸舌的右侧部122与纸

舌的底部124的连接处以圆角过渡。该结构便于纸舌120快速插回到插口101中。

[0030] 凹陷部140处于盒体100的前侧面的中间位置。该结构便于加工且使得用户能够直接从凹陷部140处方便地拿出卷烟小盒。

[0031] 每个切口130的延伸方向平行于纸舌120的左右方向。切口130的结构简单,便于加工。

[0032] 异形卷烟条盒包装盒是具有可视内部包装功能的异形盒体100,异形卷烟条盒包装盒生产制造时,异形卷烟条盒包装盒包括1个主部件,主部件经过模切、折叠、粘合后成型,形成异形卷烟条盒包装盒。

[0033] 异形卷烟条盒包装盒生产次序如下:卡纸模切成型后沿折痕线90度预折叠,黏口上胶后完成整体组装。卡纸是200g-400g。

[0034] 卡纸的选择时,纸张种类,纸张克重,纸张厚度都可以按照实际需要选择。异形卷烟条盒包装盒所需使用的部件配件数量能够根据实际需要选择。

[0035] 异形卷烟条盒包装盒,既能够为产品提供一种更加新颖、独特的包装,吸引消费者的注意力,又能够衍生出对盒内产品的识别功能,提升消费者对物品的体验感。异形卷烟条盒包装盒,开启处的凹陷部140设计,不需要破坏盒体100就可以通过凹陷部140形成的可视窗口看见内部的卷烟小盒;翻盖110将插口101关上后,凹陷部140可见露出的纸舌120,此处亦可通过图文标识设计来体现产品的口味等识别性元素;同时通过凹陷部140也便于取出异形卷烟条盒包装盒内的卷烟小盒,符合人体工程学。异形卷烟条盒包装盒处于展开状态时,仅由用一张纸折叠糊盒而成,方便运输,同时减少了糊盒工序,提高了生产效率。

[0036] 本实施例的异形卷烟条盒包装盒是与众不同的包装,提高了产品的吸引力。

[0037] 综上,本实用新型有效克服了现有技术中的种种缺点而具高度产业利用价值。

[0038] 上述实施例仅例示性说明本实用新型的原理及其功效,而非用于限制本实用新型。任何熟悉此技术的人士皆可在不违背本实用新型的精神及范畴下,对上述实施例进行修饰或改变。因此,举凡所属技术领域中具有通常知识者在未脱离本实用新型所揭示的精神与技术思想下所完成的一切等效修饰或改变,仍应由本实用新型的权利要求所涵盖。

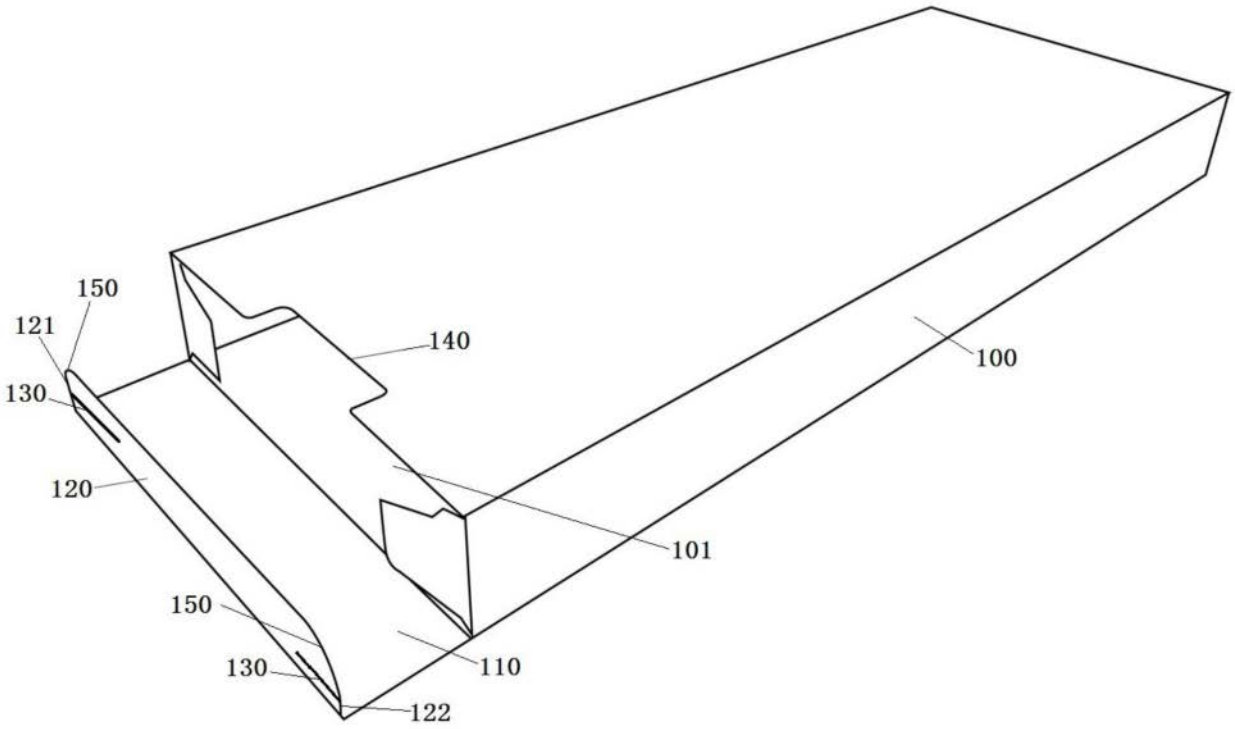

图1

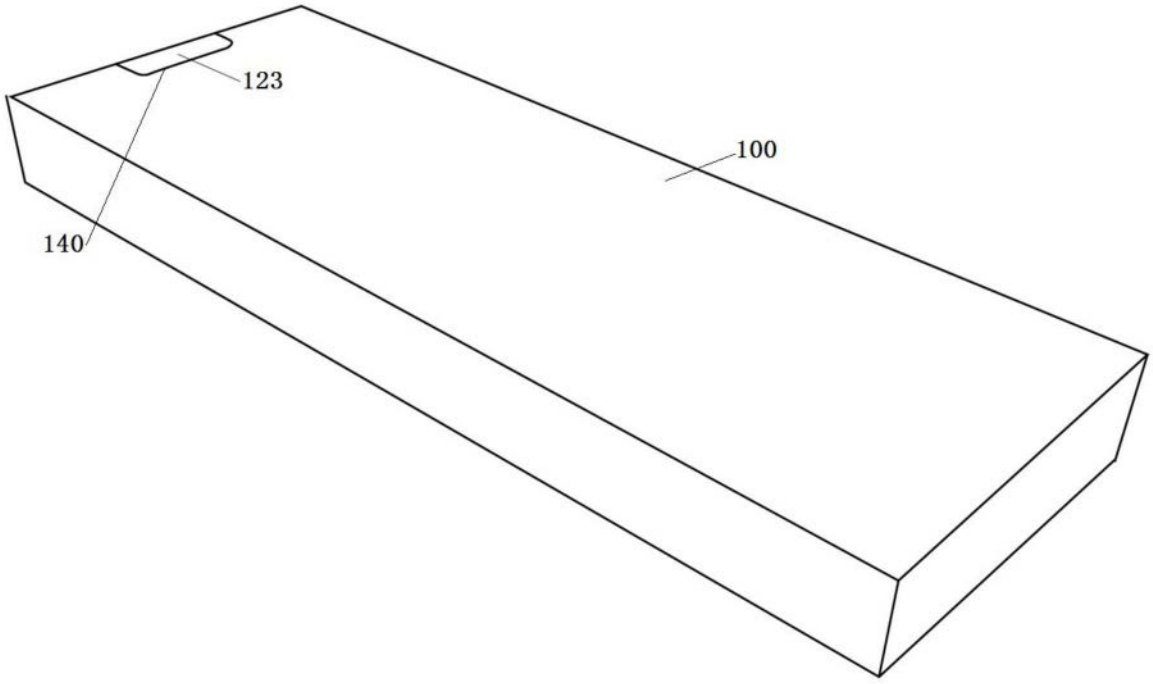

图2

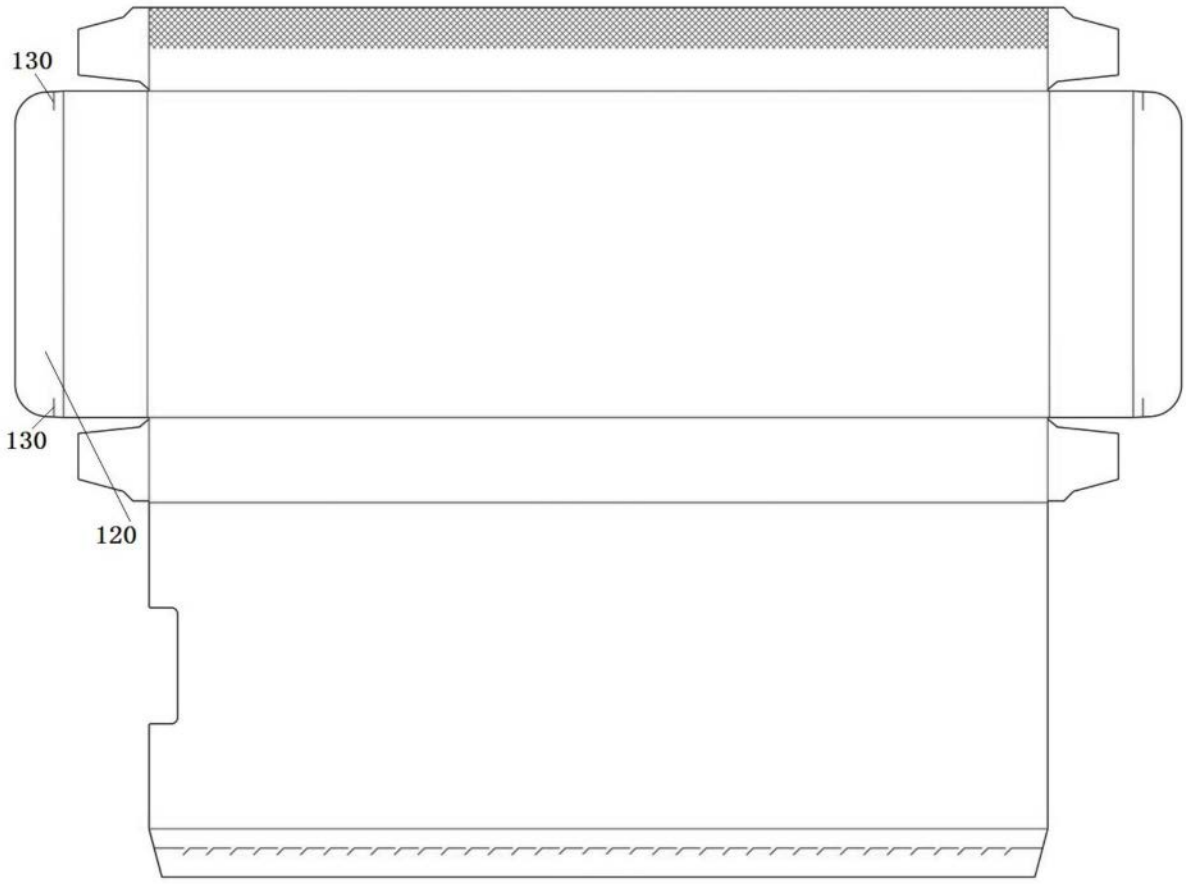

图3