(19)中华人民共和国国家知识产权局

(12)实用新型专利

(10)授权公告号 CN 203886095 U
(45)授权公告日 2014.10.22

(21)申请号 201420111272.4
(ESM)同样的发明创造已同日申请发明专利
(22)申请日 2014.03.12
(73)专利权人 张家港天达工具有限公司
地址 215636 江苏省苏州市张家港市大新镇大新村张家港天达工具有限公司
(72)发明人 曹文龙
(74)专利代理机构 张家港市高松专利事务所（普通合伙） 32209
代理人 陈晓岷
(51)Int.Cl.
A63B 17/00(2006.01)
A63B 7/02(2006.01)
A63B 22/04(2006.01)
A63B 22/06(2006.01)
A63B 22/14(2006.01)

权利要求书1页 说明书3页 附图2页

(54)实用新型名称

一种健身器材

(57)摘要

本实用新型公开了一种可以进行综合锻炼，并且能够自由调节器械高度的健身器材，包括底座和设置在底座左右两侧的第一立柱管，所述两根第一立柱管上端连接有一根供人体双手支撑的第一横杆，所述第一立柱管内可上下移动地套设有第二立柱管，两根第二立柱管上端连接有一根供人体双手抓握的第二横杆，所述第一立柱管外部套设有第一空心管，所述第一空心管的一侧可转动地连接有一根摇杆，摇杆的下端铰接有一个供人体站立的踏板。本实用新型提供的健身器材集拉伸装置、漫步装置、吊环装置和扭腰装置为一体，踏板可根据实际情况旋转到合适的位置，各个装置使用时互不影响，而且可以自由调节装置的高度，方便不同身高的使用者进行锻炼。

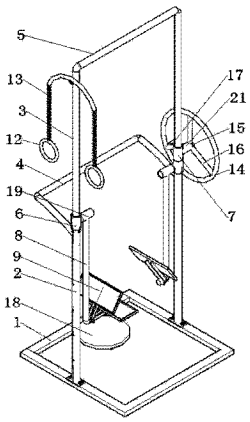

CN 203886095 U

1. 一种健身器材，其特征在于，包括底座和设置在底座左右两侧的第一立柱管，所述两根第一立柱管上端连接有一根供人体双手支撑的第一横杆，所述第一立柱管内可上下移动地套设有第二立柱管，两根第二立柱管上端连接有一根供人体双手抓握的第二横杆，所述第一立柱管外部可旋转地套设有第一空心管，所述第一空心管的外壁连接有一根横轴，所述横轴可转动地连接有一根摇杆，摇杆的下端铰接有一个供人体站立的踏板。

2. 一种如权利要求 1 所述的健身器材，其特征在于，所述第一立柱管上端的外侧面环设有数个用于使所述第一空心管定位的凸起，对应地，所述第一空心管下端设置有数个配合凸起形状的凹部。

3. 一种如权利要求 2 所述的健身器材，其特征在于，所述第一立柱管的外侧面上设置有数个限位孔，其中一个限位孔中设置有用于将第二立柱管限位的定位销。

4. 一种如权利要求 3 所述的健身器材，其特征在于，所述其中一根第二立柱管上端连接有一根铁链，所述铁链中部与第二立柱管上端连接，所述铁链两端分别连接有供人手抓握的吊环。

5. 一种如权利要求 4 所述的健身器材，其特征在于，所述另一根第二立柱管外部可旋转地套设有第二空心管，第二空心管的外壁连接有一根短轴，所述短轴上转动连接有一个手轮，所述手轮包括手轮外圆和与短轴转动连接的手轮内圆，手轮外圆和手轮内圆通过多个连接筋固定连接，所述手轮外圆上设置有供人手握持的手柄。

6. 一种如权利要求 5 所述的健身器材，其特征在于，所述底座通过转轴连接有一个转盘。

一种健身器材

技术领域

[0001] 本实用新型涉及到一种健身器材。

背景技术

[0002] 现有的健身器材种类很多，例如漫步装置、吊环装置、扭腰装置等，这些健身器材一般设置于小区的公共空间、学校以及公园的室外区域。

[0003] 一般而言，这些健身器材都只具有单一的功能，即每套设备只能进行一种特定的锻炼，小区等环境中必须设置较大一片区域安放全套健身器材；而且普通的小区健身器材的高度按一般成年人身高固定，不可调节，不利于特殊身高的人群进行锻炼。

实用新型内容

[0004] 本实用新型所要解决的技术问题是：提供一种可以进行综合锻炼，并且能够自由调节器械高度的健身器材。

[0005] 为解决上述技术问题，本实用新型采用的技术方案为：

[0006] 一种健身器材，包括底座和设置在底座左右两侧的第一立柱管，所述两根第一立柱管上端连接有一根供人体双手支撑的第一横杆，所述第一立柱管内可上下移动地套设有第二立柱管，两根第二立柱管上端连接有一根供人体双手抓握的第二横杆，所述第一立柱管外部可旋转地套设有第一空心管，所述第一空心管的外壁连接有一根横轴，所述横轴可转动地连接有一根摇杆，摇杆的下端铰接有一个供人体站立的踏板。

[0007] 作为一种优选方式，所述第一立柱管上端的外侧面环设有数个用于使所述第一空心管定位的凸起，对应地，所述第一空心管下端设置有数个配合凸起形状的凹部。

[0008] 作为一种进一步的优化，所述第一立柱管的外侧面上设置有数个限位孔，其中一个限位孔中设置有用于将第二立柱管限位的定位销。

[0009] 作为一种进一步的优化，所述其中一根第二立柱管上端连接有一根铁链，所述铁链中部与所述第二立柱管上端连接，所述铁链两端分别连接有供人手抓握的吊环。

[0010] 作为一种进一步的优化，所述另一根第二立柱管外部可旋转地套设有第二空心管，第二空心管的外壁连接有一根短轴，所述短轴上转动连接有一个手轮，所述手轮包括手轮外圆和与短轴转动连接的手轮内圆，手轮外圆和手轮内圆通过多个连接筋固定连接，所述手轮外圆上设置有供人手握持的手柄。

[0011] 作为一种进一步的优化，所述底座通过转轴连接有一个转盘。

[0012] 本实用新型的有益效果是：

[0013] 1、本实用新型提供的健身器材集拉伸、漫步、吊环和扭腰功能为一体，使用者能在一套健身器材上完成多项锻炼，也可以使多位使用者同时使用本实用新型健身器材的不同功能，大幅节约了健身器材的占地面积。

[0014] 2、本实用新型提供的健身器材的踏板可根据实际情况旋转到合适的位置，各个部分使用时互不影响。

[0015] 3、本实用新型提供的健身器材可以自由调节装置的高度，方便不同身高的使用者进行锻炼。

附图说明

[0016] 图 1 是本实用新型一种健身器材的结构示意图；

[0017] 图 2 是本实用新型一种健身器材的局部放大图。

[0018] 图中：1、底座，2、第一立柱管，3、第二立柱管，4、第一横杆，5、第二横杆，6、第一空心管，7、第二空心管，8、摇杆，9、踏板，10、凸起，11、限位孔，12、吊环，13、铁链，14、手轮外圆，15、手轮内圆，16、连接筋，17、手柄，18、转盘，19、横轴，20、凹部，21、短轴。

具体实施方式

[0019] 下面结合具体实施例，详细描述本实用新型的具体实施方案。

[0020] 如图 1 所示，一种健身器材，包括底座 1 和设置在底座 1 左右两侧的第一立柱管 2，所述第一立柱管 2 之间连接有一根供人体双手支撑的第一横杆 4，所述第一立柱管 2 内可上下移动地套设有第二立柱管 3，左右两根第二立柱管 3 之间连接有一根供人体双手抓握的第二横杆 5，所述第一立柱管 2 外部可旋转地套设有第一空心管 6，所述第一空心管 6 连接有一根横轴 19，所述横轴 19 可转动地连接有一根摇杆 8，摇杆 8 的下端铰接有一个供人体站立的踏板 9。

[0021] 如图 2 所示，第一立柱管 2 上端的外侧面上均匀地环设有四个用于使所述第一空心管 6 定位的三角形凸起 10，对应地，所述第一空心管 6 下端均匀地设置有四个配合三角形凸起 10 形状的角形凹部 20。当使用者进行漫步锻炼时，将第一空心管 6 连同摇杆 8 和踏板 9 略向上抬升一定的高度，第一空心管 6 与凸起 10 分离，水平旋转第一空心管 6 至如图 1 所示的位置，将第一空心管 6 降下一定的高度，将凹部 20 与对应的凸起 10 配合，固定第一空心管 6 的位置。使用者抓握第一横杆 4，双脚踩在踏板 9 上，双腿前后摆动锻炼；当使用者进行引体向上锻炼时，以同前所述的方法，将第一空心管 6 水平旋转 180°，将凹部 20 与对应的凸起 10 配合，固定第一空心管 6 的位置，第一立柱管 2 和第二立柱管 3 之间形成可供使用者引体向上的空间，使用者抓握第二横杆 5 进行运动，肢体不会与摇杆 8 和踏板 9 碰擦。

[0022] 如图 2 所示，所述第一立柱管 2 的外侧面从上至下依次设置有数个限位孔 11，套设在第一立柱管 2 内的第二立柱管 3 可在竖直方向上调整至适当的高度，用定位销进行定位。采用这种设置的健身器材可以根据使用者的实际情况，灵活地设置第二横杆 5 的高度，方便不同身高的使用者抓握第二横杆 5 进行引体向上或拉伸运动。

[0023] 所述健身器材其中一根第二立柱管 3 上端连接有一根铁链 13 的中部，所述铁链 13 两端分别连接有供人手抓握的吊环 12，由于吊环 12 可以设置为离地面较远的高度，使用者可以抓握吊环 12 进行引体向上等锻炼。

[0024] 所述另一根第二立柱管 3 外部可旋转地套设有第二空心管 7，第二空心管 7 的外壁连接有一根短轴 21，所述短轴 21 上转动连接有一个手轮，所述手轮包括手轮外圆 14 和与短轴 21 转动连接的手轮内圆 15，手轮外圆 14 和手轮内圆 15 通过多个连接筋 16 固定连接，所述手轮外圆 14 上设置有供人手握持的手柄 17，使用者可以将第二空心管 7 水平旋转至合适的角度，然后握持手柄 17，通过转动手轮而转动手臂进行锻炼。

[0025] 所述底座 1 通过转轴(图中不可见)连接有一个转盘 18，使用者站立在转盘 18 上，通过双脚使转盘 18 和人体下身来回转动而上身保持不动，使人体腰部得到锻炼。

[0026] 本实用新型公开的健身器材将拉伸、漫步、吊环、手轮和转盘功能整合在一起，使用者能在一套健身器材上完成多项锻炼，也可以使多位使用者同时使用本实用新型健身器材的不同功能，各部分互不影响，大幅节约了健身器材的占地面积，而且可以自由调节装置的高度，方便了不同身高的使用者进行锻炼。

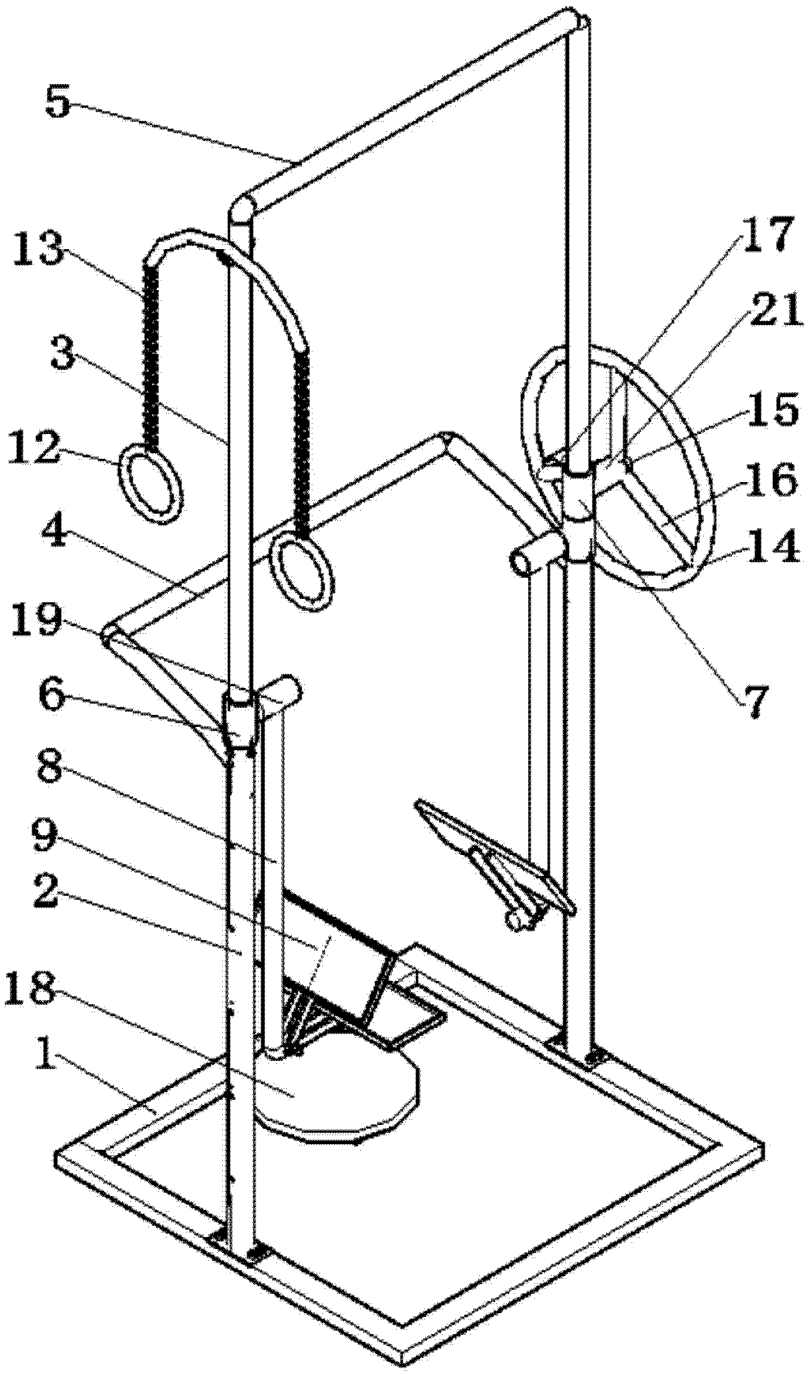

图 1

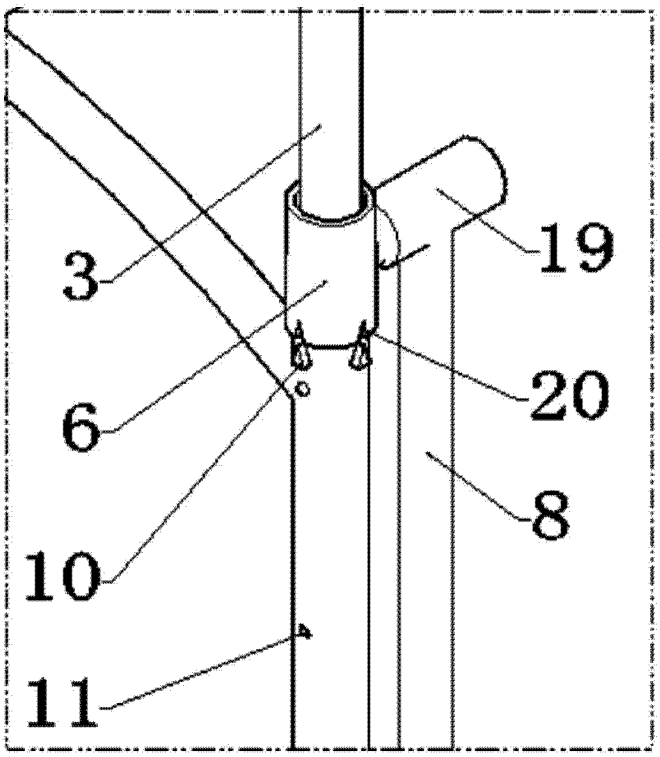

图 2