(19)国家知识产权局

(12)实用新型专利

(10)授权公告号 CN 222477720 U
(45)授权公告日 2025.02.14

(21)申请号 202420934502.0
(22)申请日 2024.04.30
(73)专利权人 重庆蓝调城市景观规划设计有限公司
地址 400000 重庆市渝北区黄山大道中段70号2幢14-2
(72)发明人 董济超 任刚 赖筠旭 曾敏 何代军 杨里航 张俊 胡晓 吴化冰 唐琴 邹林君 李睿智
(74)专利代理机构 重庆知行荟聚知识产权代理有限公司 50327
专利代理师 王晶晶
(51)Int.Cl.
*E04B 1/00*(2006.01)
*A01G 27/00*(2006.01)
*A01G 9/02*(2018.01)

权利要求书1页 说明书4页 附图5页

(54)实用新型名称

园林式生态廊架

(57)摘要

本实用新型公开了园林式生态廊架,属于生态廊架技术领域,包括廊架本体,所述廊架本体的一侧设置有栽培组件,所述廊架本体一侧设置有灌溉组件,所述廊架本体的一侧设置有延伸组件,本申请通过设置有栽培组件、灌溉组件和延伸组件,在使用时向栽培盆的内部填充泥土,然后进行种植藤本植物,通过将滑动板在滑动框架的内部滑动然后通过上紧固定螺栓进行固定来对藤本植物的攀爬路劲进行改变,需要对植物进行灌溉使用,启动水泵,带动外部水源通过连接管和延伸管进行运输然后再通过喷槽喷向栽培盆的内部,对植物进行灌溉,多余的水分会通过土壤保持网和透水槽进入到栽培仓的底部,使得能够在廊架本体的顶部种植植物,同时灌溉方便,增加美观。

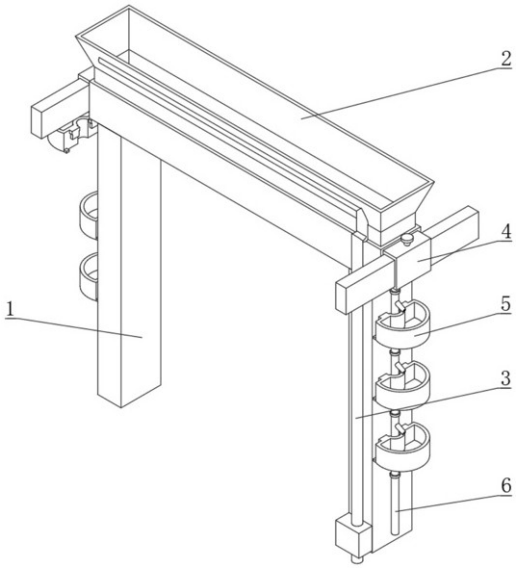


CN 222477720 U

1.园林式生态廊架,包括廊架本体,其特征在于:所述廊架本体的一侧设置有栽培组件,所述廊架本体一侧设置有灌溉组件,所述廊架本体的一侧设置有延伸组件,所述廊架本体的一侧设置有盆栽组件,所述栽培组件的一侧设置有排水组件,所述栽培组件的内部设置有导向组件;

所述栽培组件包括栽培仓、承托板、栽培盆、透水槽和土壤保持网,所述栽培仓开设于廊架本体的顶部,所述承托板固定连接于栽培仓的内部,所述栽培盆设置于栽培仓的内部,多个所述透水槽开设于栽培盆的底部,所述土壤保持网设置于栽培盆的底部。

2.根据权利要求1所述的园林式生态廊架,其特征在于:所述灌溉组件包括水泵、连接管、延伸管和喷槽,所述水泵栓接于廊架本体一侧,所述连接管设置于水泵的输出端且一端与外部水源相连接,所述延伸管设置于连接管的顶部,多个所述喷槽开设于延伸管的一侧。

3.根据权利要求1所述的园林式生态廊架,其特征在于:所述延伸组件包括滑动框架、滑动板和固定螺栓,两个所述滑动框架固定连接于廊架本体的两侧,所述滑动板滑动连接于滑动框架的内部,所述固定螺栓螺纹连接于滑动框架的内部。

4.根据权利要求1所述的园林式生态廊架,其特征在于:所述盆栽组件包括插入仓、插块和花盆,多个所述插入仓固定连接于廊架本体的两侧,所述插块插接于插入仓的内部,所述花盆固定连接于插块的一侧。

5.根据权利要求4所述的园林式生态廊架,其特征在于:所述排水组件包括排水口、排水管和导流管,所述排水口设置于栽培仓的两侧,所述排水管设置于排水口的底部,多个所述导流管设置于排水管的一侧。

6.根据权利要求1所述的园林式生态廊架,其特征在于:所述导向组件包括导向板、第一导向面和第二导向面,所述导向板固定连接于栽培仓的内部,所述第一导向面设置于导向板的一侧,所述第二导向面设置于导向板的另一侧。

7.根据权利要求5所述的园林式生态廊架,其特征在于:所述导流管的内部设置有过滤网格,所述过滤网格的材质为塑料。

8.根据权利要求5所述的园林式生态廊架,其特征在于:所述廊架本体的一侧设置有限位卡环,所述限位卡环用于对排水管限位,所述限位卡环的材质为不锈钢。

# 园林式生态廊架

## 技术领域

[0001] 本实用新型涉及生态廊架技术领域,尤其是涉及园林式生态廊架。

## 背景技术

[0002] 廊架是以防腐木材、竹材、石材、金属、钢筋混凝土为主要原料添加其它材料凝合而成,供游人休息、景观点缀之用的建筑体,以其自然逼真的表现,给广场、公园、小区增添浓厚的人文气息,与自然生态环境搭配非常和谐,廊架可应用于各种类型的园林绿地中,常设置在风景优美的地方供休息和点景。现有廊架搭建一般都需要使用大量的铆钉进行固定,并且在建造过程中,因为材料重,体积大,长度长导致搭建困难的情况出现,因此,在廊架的施工过程中,传统廊架不便于施工并且因为铆钉等材料使用过多导致后期拆卸困难。

[0003] 现有专利(公告号:CN216238932U)一种组装式园林廊架,此组装式园林廊架通过立杆,可收纳的旋转杆和延伸管等的设置,使其在施工过程中能够减少大量铆钉的使用就能够达到固定状态,并且固定效果稳定,能够减少材料消耗,通过收纳式的设计,使得该廊架在建造过程中能够减少大量的人力资源,搭建过程简单方便,相较于传统的搭建方式,能够节约大量的时间和搭建难度,减少人力资源成本。针对于上述问题,现有专利给出了解决方案,但在实际使用的过程中廊架上不能种植相应的攀爬类植物比较单调,种植点较少,不适合在花园中搭建,也没有对种植区进行灌溉功能,不美观,不实用。为此,提出园林式生态廊架。

## 实用新型内容

[0004] 本实用新型的目的在于,提供园林式生态廊架,能够解决现有园林式生态廊架在实际使用的过程中廊架上不能种植相应的攀爬类植物比较单调,种植点较少,不适合在花园中搭建,也没有对种植区进行灌溉功能,不美观,不实用的问题。

[0005] 为实现上述目的,本实用新型提供如下技术方案:园林式生态廊架,包括廊架本体,所述廊架本体的一侧设置有栽培组件,所述廊架本体一侧设置有灌溉组件,所述廊架本体的一侧设置有延伸组件,所述廊架本体的一侧设置有盆栽组件,所述栽培组件的一侧设置有排水组件,所述栽培组件的内部设置有导向组件;

[0006] 所述栽培组件包括栽培仓、承托板、栽培盆、透水槽和土壤保持网,所述栽培仓开设于廊架本体的顶部,所述承托板固定连接于栽培仓的内部,所述栽培盆设置于栽培仓的内部,多个所述透水槽开设于栽培盆的底部,所述土壤保持网设置于栽培盆的底部并配合透水槽使用。

[0007] 优选的,所述灌溉组件包括水泵、连接管、延伸管和喷槽,所述水泵栓接于廊架本体一侧,所述连接管设置于水泵的输出端且一端与外部水源相连接,所述延伸管设置于连接管的顶部,多个所述喷槽开设于延伸管的一侧。

[0008] 优选的,所述延伸组件包括滑动框架、滑动板和固定螺栓,两个所述滑动框架固定连接于廊架本体的两侧,所述滑动板滑动连接于滑动框架的内部,所述固定螺栓螺纹连接

于滑动框架的内部。

[0009] 优选的,所述盆栽组件包括插入仓、插块和花盆,多个所述插入仓固定连接于廊架本体的两侧,所述插块插接于插入仓的内部,所述花盆固定连接于插块的一侧。

[0010] 优选的,所述排水组件包括排水口、排水管和导流管,所述排水口设置于栽培仓的两侧,所述排水管设置于排水口的底部,多个所述导流管设置于排水管的一侧并配合花盆使用。

[0011] 优选的,所述导向组件包括导向板、第一导向面和第二导向面,所述导向板固定连接于栽培仓的内部,所述第一导向面设置于导向板的一侧,所述第二导向面设置于导向板的另一侧。

[0012] 优选的,所述导流管的内部设置有过滤网格,所述过滤网格的材质为塑料。

[0013] 优选的,所述廊架本体的一侧设置有限位卡环,所述限位卡环用于对排水管限位使用,所述限位卡环的材质为不锈钢。

[0014] 与现有技术相比,本实用新型的有益效果是:

[0015] 1.本申请通过设置有栽培组件、灌溉组件和延伸组件,在使用时向栽培盆的内部填充泥土,然后进行种植藤本植物,通过将滑动板在滑动框架的内部滑动然后通过上紧固定螺栓进行固定来对藤本植物的攀爬路劲进行改变,需要对植物进行灌溉使用,启动水泵,带动外部水源通过连接管和延伸管进行运输然后再通过喷槽喷向栽培盆的内部,对植物进行灌溉,多余的水分会通过土壤保持网和透水槽进入到栽培仓的底部,使得能够在廊架本体的顶部种植植物,同时灌溉方便,增加美观。

[0016] 2.本申请通过设置有盆栽组件、排水组件、导向组件、过滤网格和限位卡环,在使用时栽培仓内部的水分会通过导流板进行导流进入到排水口的内部,然后通过排水口进入到排水管的内部进行排水,多余的水分会通过排水管的导流管进入到花盆的内部对花盆内的植物进行灌溉,花盆通过将插块插入到插入仓的内部安装在廊架本体的两侧,过滤网格能够防止有外部蚊虫进入到导流管的内部对导流管进行堵塞,限位卡环能够对排水管进行限位固定,使得能够增加廊架本体的种植面积同时方便灌溉,方便将栽培仓内部多余的水源排出。

## 附图说明

[0017] 为了更清楚地说明本实用新型具体实施方式或现有技术中的技术方案,下面将对具体实施方式或现有技术描述中所需要使用的附图作简单地介绍,显而易见地,下面描述中的附图是本实用新型的一些实施方式,对于本领域普通技术人员来讲,在不付出创造性劳动的前提下,还可以根据这些附图获得其他的附图。

[0018] 图1为本实用新型的整体结构视图;

[0019] 图2为图1右视剖面立体结构示意图;

[0020] 图3为本实用新型的延伸组件连接示意图;

[0021] 图4为图3中局部结构示意图;

[0022] 图5为本实用新型的灌溉组件局部结构示意图。

[0023] 附图标记说明:

[0024] 1、廊架本体;2、栽培组件;3、灌溉组件;4、延伸组件;5、盆栽组件;6、排水组件;7、

导向组件;201、栽培仓;202、承托板;203、栽培盆;204、透水槽;205、土壤保持网;301、水泵;302、连接管;303、延伸管;304、喷槽;401、滑动框架;402、滑动板;403、固定螺栓;501、插入仓;502、插块;503、花盆;601、排水口;602、排水管;603、导流管;701、导向板;702、第一导向面;703、第二导向面;8、过滤网格;9、限位卡环。

## 具体实施方式

[0025] 下面将结合本实用新型实施例中的附图,对本实用新型实施例中的技术方案进行清楚、完整地描述,显然,所描述的实施例仅仅是本实用新型一部分实施例,而不是全部的实施例。基于本实用新型中的实施例,本领域普通技术人员在没有做出创造性劳动前提下所获得的所有其他实施例,都属于本实用新型保护的范围。

[0026] 请参阅图1至图5,本实用新型提供技术方案:

[0027] 园林式生态廊架,包括廊架本体1,廊架本体1的一侧设置有栽培组件2,廊架本体1一侧设置有灌溉组件3,廊架本体1的一侧设置有延伸组件4,廊架本体1的一侧设置有盆栽组件5,栽培组件2的一侧设置有排水组件6,栽培组件2的内部设置有导向组件7;

[0028] 栽培组件2包括栽培仓201、承托板202、栽培盆203、透水槽204和土壤保持网205,栽培仓201开设于廊架本体1的顶部,承托板202固定连接于栽培仓201的内部,栽培盆203设置于栽培仓201的内部,多个透水槽204开设于栽培盆203的底部,土壤保持网205设置于栽培盆203的底部并配合透水槽204使用。

[0029] 具体的,如图3和图5所示,灌溉组件3包括水泵301、连接管302、延伸管303和喷槽304,水泵301栓接于廊架本体1一侧,连接管302设置于水泵301的输出端且一端与外部水源相连接,延伸管303设置于连接管302的顶部,多个喷槽304开设于延伸管303的一侧。

[0030] 具体的,如图3所示,延伸组件4包括滑动框架401、滑动板402和固定螺栓403,两个滑动框架401固定连接于廊架本体1的两侧,滑动板402滑动连接于滑动框架401的内部,固定螺栓403螺纹连接于滑动框架401的内部。

[0031] 在使用时向栽培盆203的内部填充泥土,然后进行种植藤本植物,通过将滑动板402在滑动框架401的内部滑动然后通过上紧固定螺栓403进行固定来对藤本植物的攀爬路劲进行改变,需要对植物进行灌溉使用,启动水泵301,带动外部水源通过连接管302和延伸管303进行运输然后再通过喷槽304喷向栽培盆203的内部,对植物进行灌溉,多余的水分会通过土壤保持网205和透水槽204进入到栽培仓201的底部,使得能够在廊架本体1的顶部种植植物,同时灌溉方便,增加美观。

[0032] 具体的,如图4所示,盆栽组件5包括插入仓501、插块502和花盆503,多个插入仓501固定连接于廊架本体1的两侧,插块502插接于插入仓501的内部,花盆503固定连接于插块502的一侧。

[0033] 具体的,如图3所示,排水组件6包括排水口601、排水管602和导流管603,排水口601设置于栽培仓201的两侧,排水管602设置于排水口601的底部,多个导流管603设置于排水管602的一侧并配合花盆503使用。

[0034] 具体的,如图3所示,导向组件7包括导向板701、第一导向面702和第二导向面703,导向板701固定连接于栽培仓201的内部,第一导向面702设置于导向板701的一侧,第二导向面703设置于导向板701的另一侧。

[0035] 具体的,如图4所示,导流管603的内部设置有过滤网格8,过滤网格8的材质为塑料。

[0036] 具体的,如图3所示,廊架本体1的一侧设置有限位卡环9,限位卡环9用于对排水管602限位使用,限位卡环9的材质为不锈钢。

[0037] 在使用时栽培仓201内部的水分会通过导流板进行导流进入到排水口601的内部,然后通过排水口601进入到排水管602的内部进行排水,多余的水分会通过排水管602的导流管603进入到花盆503的内部对花盆503内的植物进行灌溉,花盆503通过将插块502插入到插入仓501的内部安装在廊架本体1的两侧,过滤网格8能够防止有外部蚊虫进入到导流管603的内部对导流管603进行堵塞,限位卡环9能够对排水管602进行限位固定,使得能够增加廊架本体1的种植面积同时方便灌溉,方便将栽培仓201内部多余的水源排出。

[0038] 通过采用上述技术方案,解决现有园林式生态廊架在实际使用的过程中廊架上不能种植相应的攀爬类植物比较单调,种植点较少,不适合在花园中搭建,也没有对种植区进行灌溉功能,不美观,不实用的问题。

[0039] 工作原理:本申请在使用时,首先向栽培盆203的内部填充泥土,然后进行种植藤本植物,通过将滑动板402在滑动框架401的内部滑动然后通过上紧固定螺栓403进行固定来对藤本植物的攀爬路劲进行改变,需要对植物进行灌溉使用,启动水泵301,带动外部水源通过连接管302和延伸管303进行运输然后再通过喷槽304喷向栽培盆203的内部,对植物进行灌溉,多余的水分会通过土壤保持网205和透水槽204进入到栽培仓201的底部,栽培仓201内部的水分会通过导流板进行导流进入到排水口601的内部,然后通过排水口601进入到排水管602的内部进行排水,多余的水分会通过排水管602的导流管603进入到花盆503的内部对花盆503内的植物进行灌溉,花盆503通过将插块502插入到插入仓501的内部安装在廊架本体1的两侧,过滤网格8能够防止有外部蚊虫进入到导流管603的内部对导流管603进行堵塞,限位卡环9能够对排水管602进行限位固定。

[0040] 最后应说明的是:以上各实施例仅用以说明本实用新型的技术方案,而非对其限制;尽管参照前述各实施例对本实用新型进行了详细的说明,本领域的普通技术人员应当理解:其依然可以对前述各实施例所记载的技术方案进行修改,或者对其中部分或者全部技术特征进行等同替换;而这些修改或者替换,并不使相应技术方案的本质脱离本实用新型各实施例技术方案的范围。

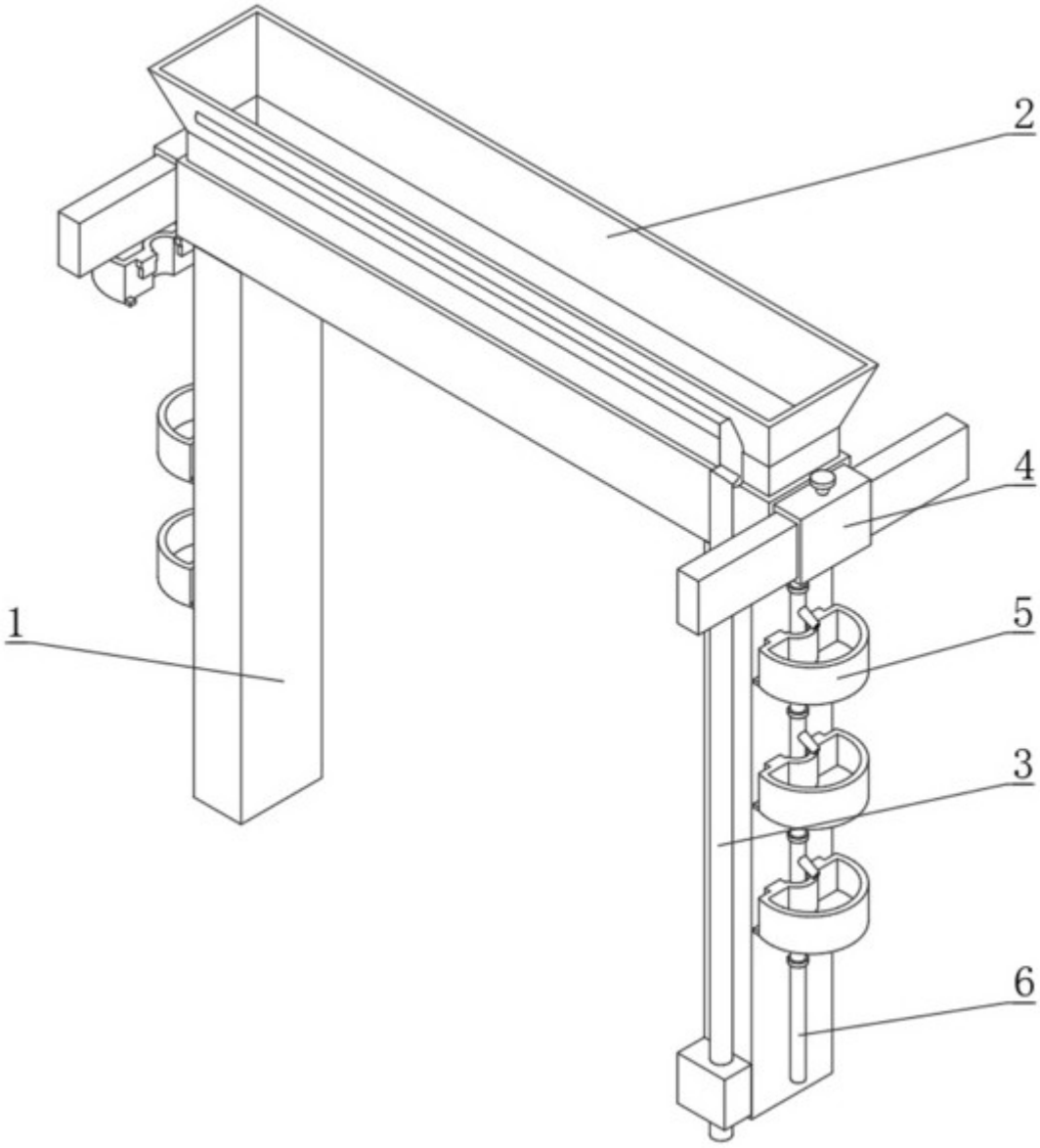


图1

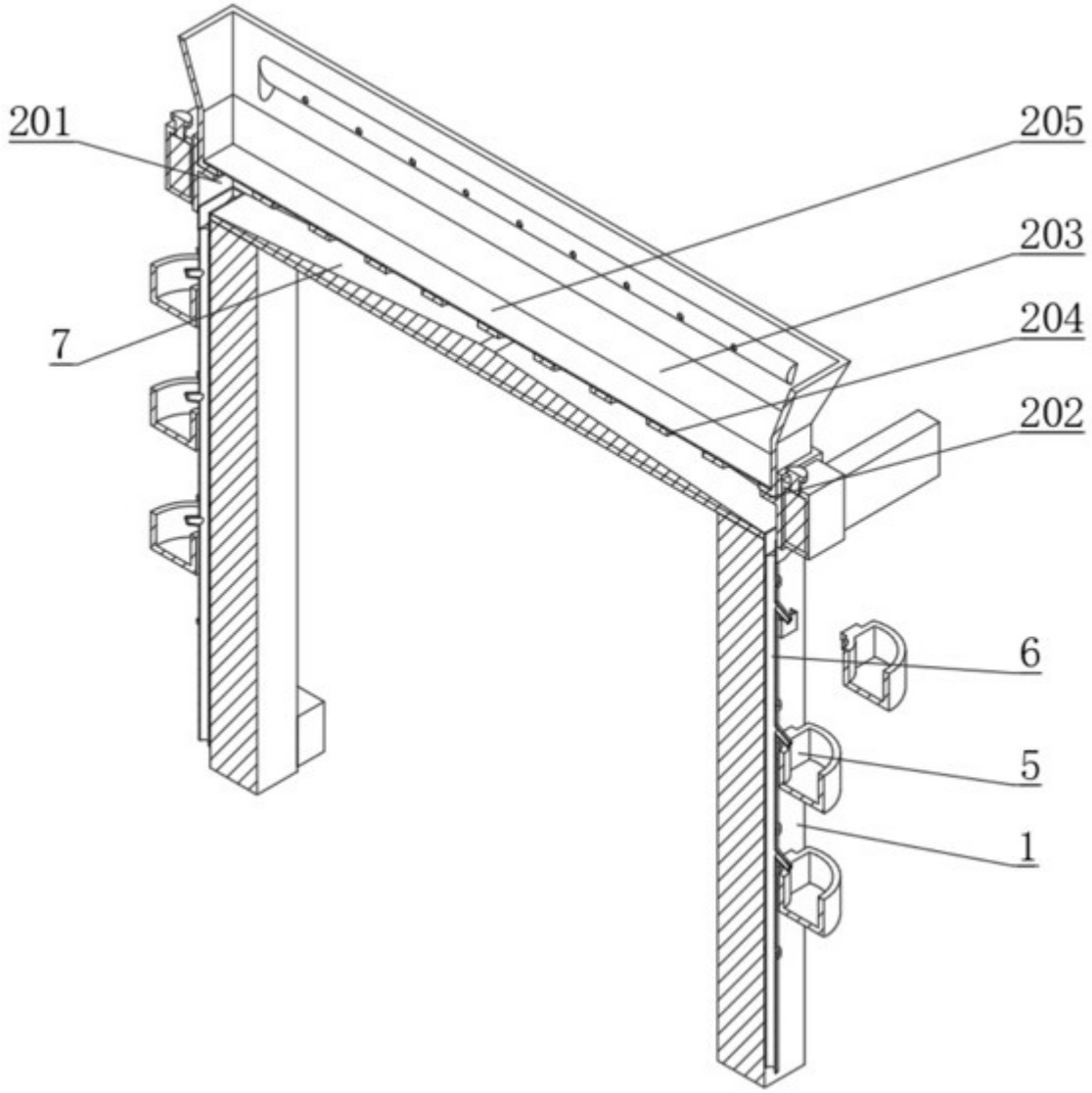


图2

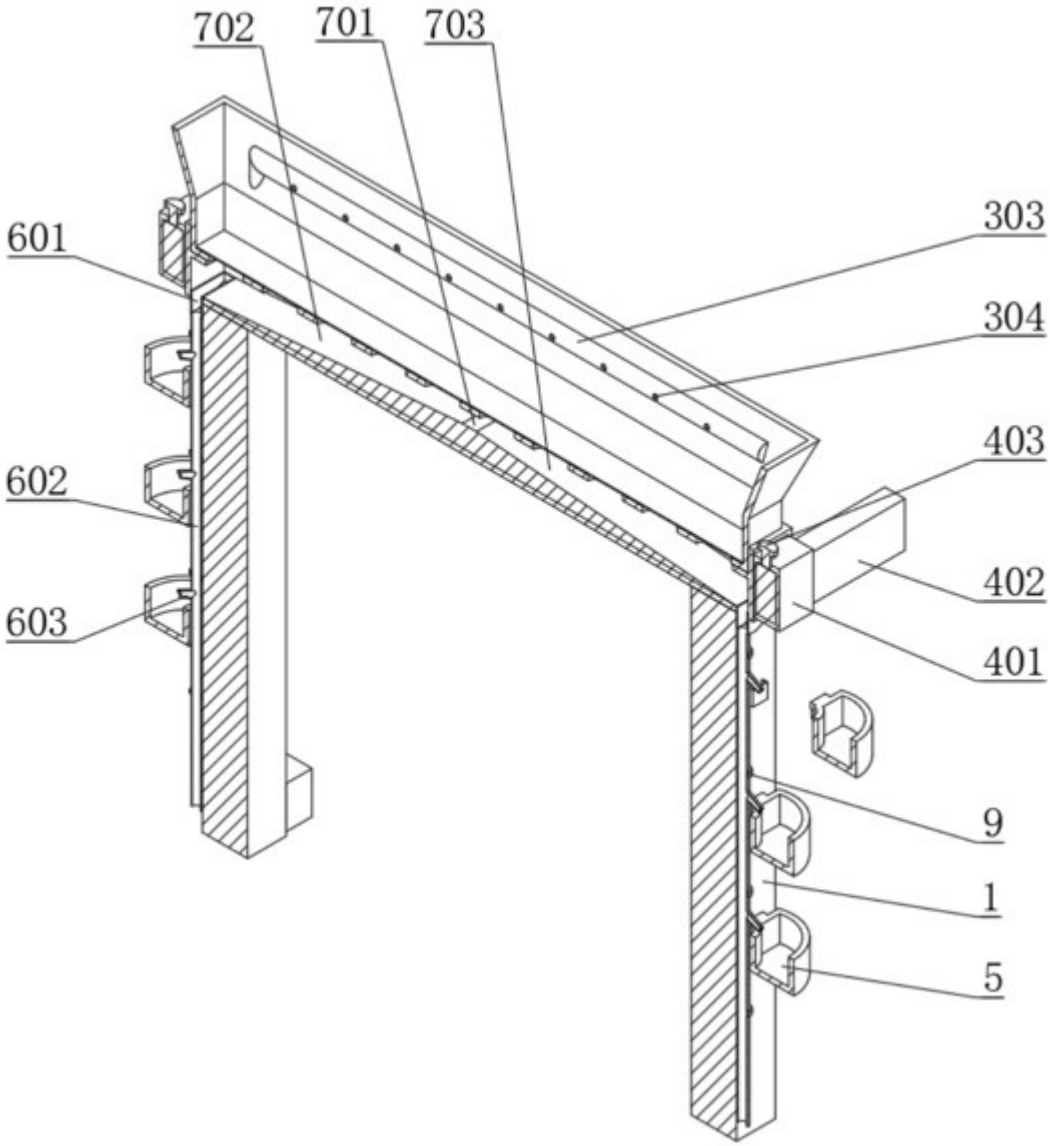


图3

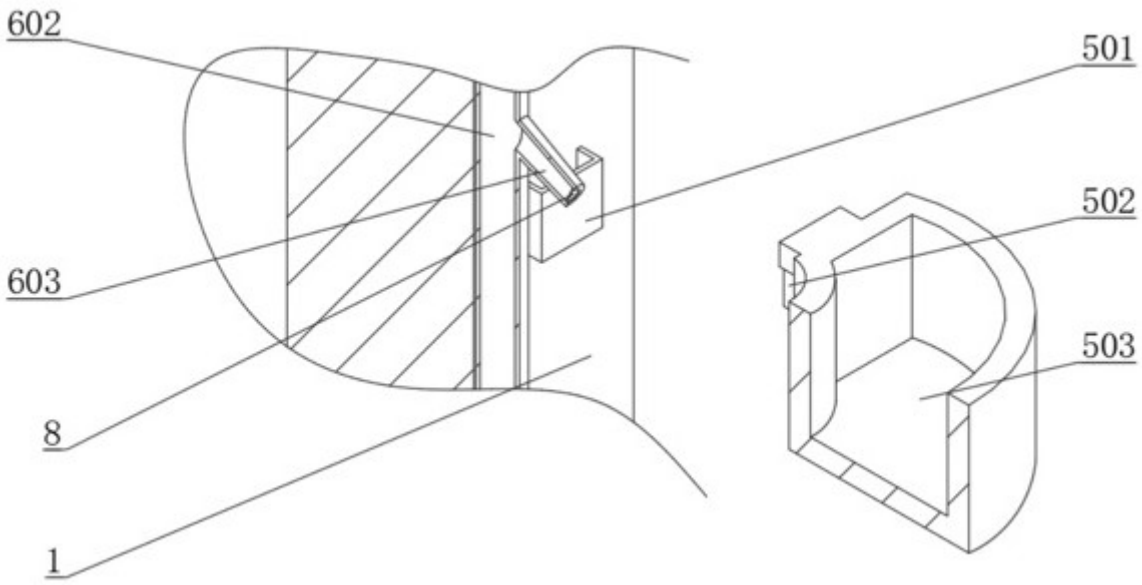


图4

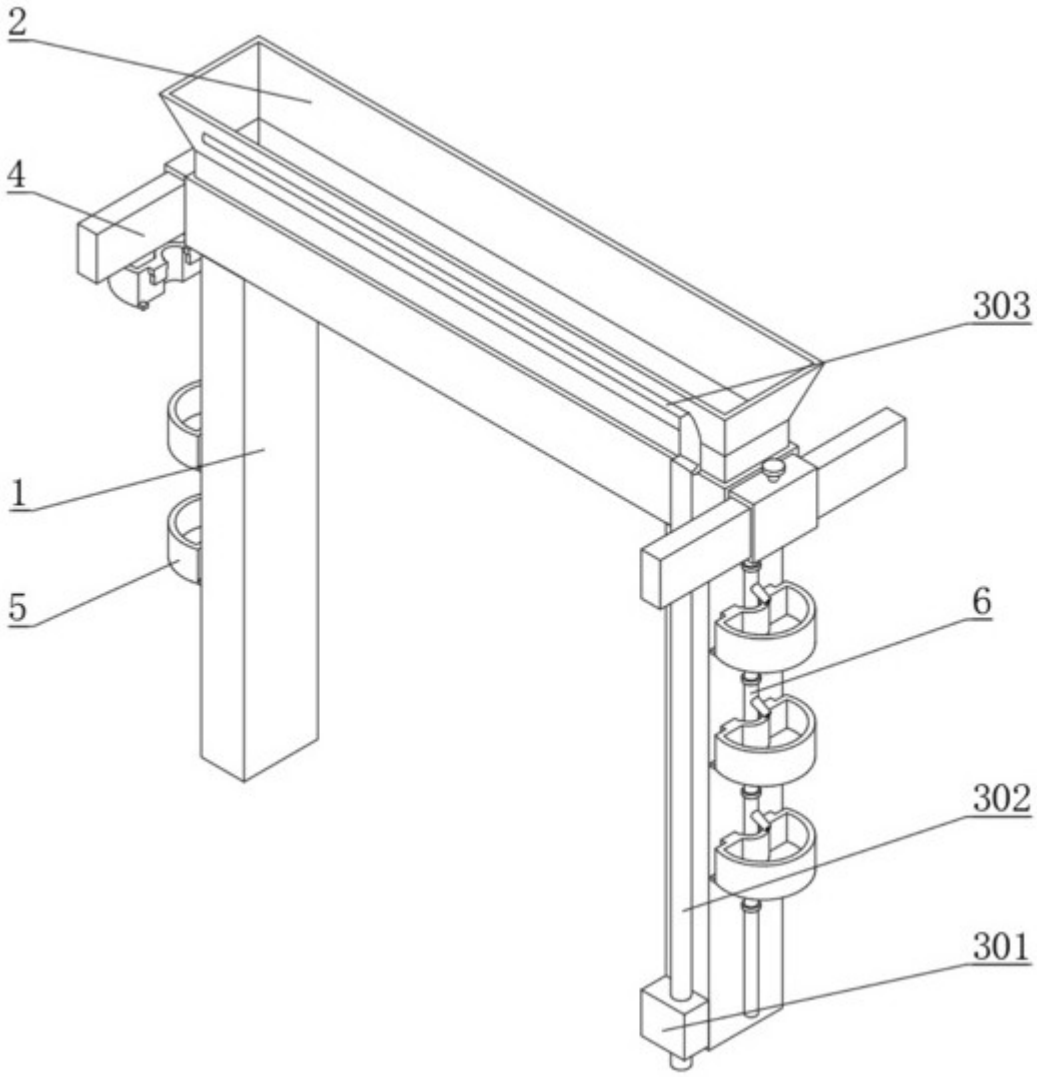


图5