(19)中华人民共和国国家知识产权局

(12)实用新型专利

(10)授权公告号 CN 203727045 U
(45)授权公告日 2014.07.23

(21)申请号 201420027144.1

(22)申请日 2014.01.16

(73)专利权人 李晓冉
地址 276826 山东省日照市东港区学苑路 677 号山东水利职业学院

(72)发明人 李晓冉

(51)Int.Cl.
B43L 1/04(2006.01)

权利要求书1页 说明书1页 附图1页

(54)实用新型名称

一种新型教学黑板

(57)摘要

本实用新型公开了一种新型教学黑板，包括主板体，所述主板体外设置有板框，主板体上设置有压板，所述板框两侧设置有滑道，所述滑道上设置有移动板，所述移动板上下两端设置有卡块；所述板框下端设置有横梁，所述横梁上设置有置物筐，所述置物筐内设置有板擦和写字笔；本实用新型结构设计合理，能够根据教师的需要调节使用高度，增加了黑板的使用数量，使教师授课更加方便，且操作方便，值得在教学上广泛应用。

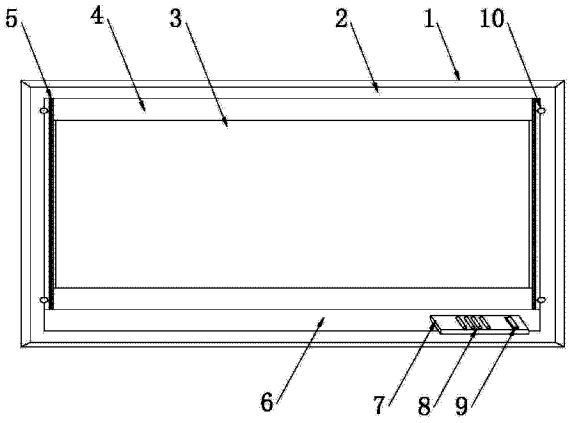

CN 203727045 U

1. 一种新型教学黑板，其特征在于：包括主板体，所述主板体外设置有板框，主板体上设置有压板，所述板框两侧设置有滑道，所述滑道上设置有移动板，所述移动板上下两端设置有卡块。

2. 根据权利要求 1 所述的一种新型教学黑板，其特征在于：所述板框下端设置有横梁，所述横梁上设置有置物筐，所述置物筐内设置有板擦和写字笔。

一种新型教学黑板

技术领域

[0001] 本实用新型涉及教学用具技术领域，尤其是一种新型教学黑板。

背景技术

[0002] 目前在英语教学中，老师需要把重点内容陈述在黑板上以方便同学们做笔记或复习，然而，现有的黑板存在很多问题使教师授课困难重重例如个人身高与黑板高度不成正比，而黑板的高度却不能随意调整，因此给教学工作带来不便。

实用新型内容

[0003] 本实用新型的目的是为了克服上述技术缺点提供一种新型教学黑板。

[0004] 本实用新型解决技术问题采用的技术方案为：一种新型教学黑板，包括主板体，所述主板体外设置有板框，主板体上设置有压板，所述板框两侧设置有滑道，所述滑道上设置有移动板，所述移动板上下两端设置有卡块。

[0005] 所述板框下端设置有横梁，所述横梁上设置有置物筐，所述置物筐内设置有板擦和写字笔。

[0006] 本实用新型所具有的有益效果是：

[0007] 本实用新型结构设计合理，能够根据教师的需要调节使用高度，增加了黑板的使用数量，使教师授课更加方便，且操作方便，值得在教学上广泛应用。

附图说明

[0008] 附图 1 为本实用新型的结构示意图。

具体实施方式

[0009] 下面结合附图 1 对本实用新型做以下详细说明。

[0010] 如图 1 所示，本实用包括主板体 4，所述主板体 4 外设置有板框 1，主板体 4 上设置有压板 2，所述板框 1 设置有滑道 5，所述滑道 5 上设置有移动板 3，所述移动板 3 上下两端设置有卡块 10；所述板框 1 下端设置有横梁 6，所述横梁 6 上设置有置物筐 7，所述置物筐 7 内设置有板擦 8 和写字笔 9。

[0011] 教师在进行授课时，移动板 3 可以在滑道 5 上滑动，卡块 10 能够使移动板 3 固定在相应位置上，且不会掉下伤到教师，使用极为方便。

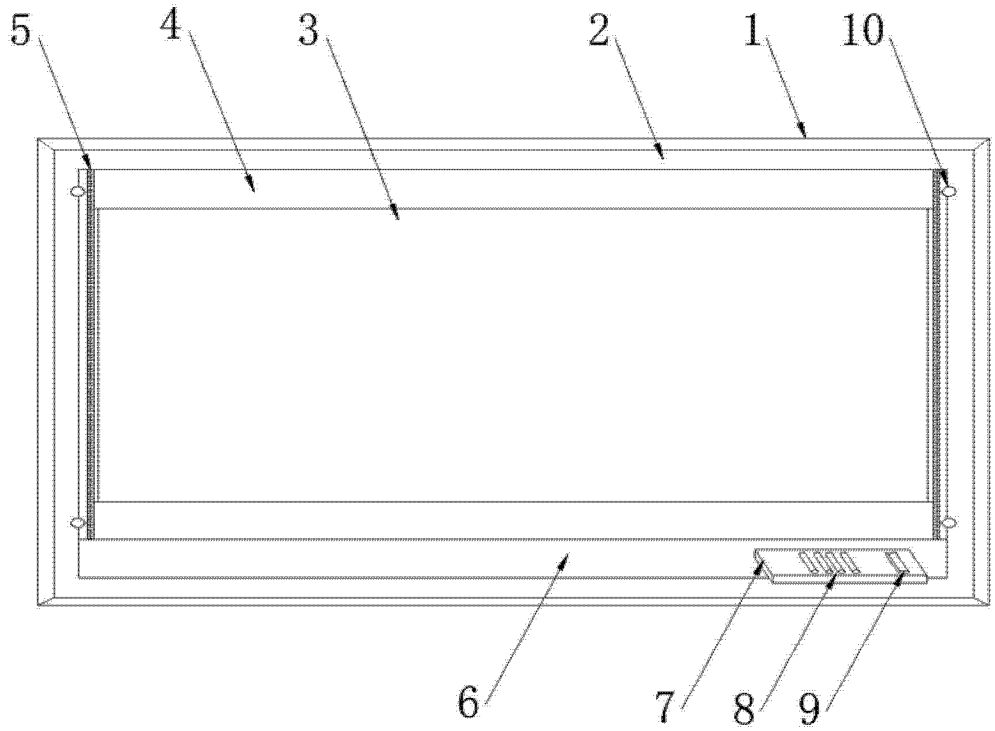

图 1