(19)中华人民共和国国家知识产权局

(12)实用新型专利

(10)授权公告号 CN 210688392 U
(45)授权公告日 2020.06.05

(21)申请号 201921676952.X

(22)申请日 2019.10.09

(73)专利权人 绍兴市威可多电器有限公司
地址 312400 浙江省绍兴市嵊州市经济开发区城东区绍兴市威可多电器有限公司

(72)发明人 朱良军

(74)专利代理机构 浙江永鼎律师事务所 33233
代理人 陆永强

(51)Int.Cl.
F24C 15/20(2006.01)

权利要求书1页 说明书3页 附图2页

(54)实用新型名称

一种高效集成灶的吸烟装置

(57)摘要

本实用新型涉及集成灶技术领域，且公开了一种高效集成灶的吸烟装置。该高效集成灶的吸烟装置，包括集成灶主体，所述集成灶主体的上方固定连接有灶台，所述灶台的顶部固定连接有挡烟板，所述挡烟板的顶部固定连接有第一固定板，所述第一固定板的顶部活动连接有拢烟板，所述第一固定板与拢烟板之间固定连接有转轴。本实用新型通过集成灶主体、灶台、挡烟板、进烟口、固定板、拢烟板、转轴、滑杆、滑块、电动伸缩杆、固定板、拉杆、支撑杆的联合设置，解决了现有技术中吸烟口固定无法进行开启和关闭的问题，在集成灶不使用时吸烟口处于关闭的状态，外界异物不能进入烟道，集成灶内部的异味不会回流，不影响厨房环境。

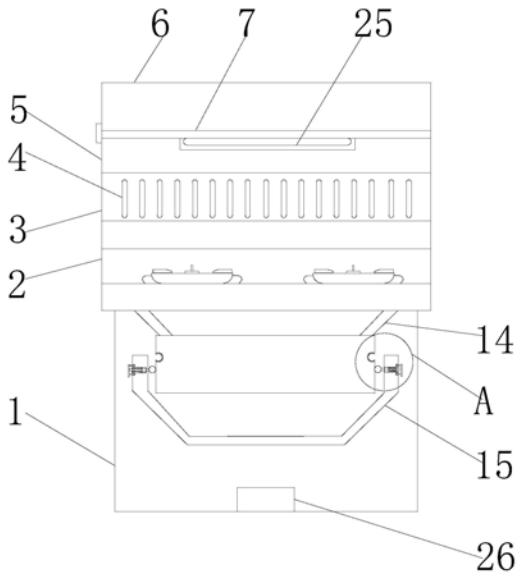

CN 210688392 U

1.一种高效集成灶的吸烟装置,包括集成灶主体(1),其特征在于:所述集成灶主体(1)的上方固定连接有灶台(2),所述灶台(2)的顶部固定连接有挡烟板(3),所述挡烟板(3)的顶部固定连接有第一固定板(5),所述第一固定板(5)的顶部活动连接有拢烟板(6),所述第一固定板(5)与拢烟板(6)之间固定连接有转轴(7),所述第一固定板(5)内固定连接有滑杆(8),所述滑杆(8)上滑动连接有滑块(9),所述第一固定板(5)内固定连接有电动伸缩杆(10),所述电动伸缩杆(10)的一端固定连接有第二固定板(11),第二固定板(11)上固定连接有拉杆(12),所述滑块(9)上活动连接有支撑杆(13),所述集成灶主体(1)内固定连接有吸烟箱(14),所述吸烟箱(14)的下方固定连接有聚烟箱(15),所述吸烟箱(14)上开设有凹槽(16),所述聚烟箱(15)内固定连接有固定框(17),所述固定框(17)内固定连接有推杆(18),所述推杆(18)靠近吸烟箱(14)的一端固定连接有圆轮(19),所述推杆(18)远离吸烟箱(14)的一端固定连接有固定杆(22),所述固定杆(22)上固定连接有卡块(23),所述吸烟箱(14)上开设有卡槽(24)。

2.根据权利要求1所述的一种高效集成灶的吸烟装置,其特征在于:所述挡烟板(3)上开设有进烟口(4)。

3.根据权利要求1所述的一种高效集成灶的吸烟装置,其特征在于:所述拉杆(12)与滑块(9)固定连接,所述支撑杆(13)远离滑块(9)的一端与拢烟板(6)固定连接。

4.根据权利要求1所述的一种高效集成灶的吸烟装置,其特征在于:所述推杆(18)贯穿聚烟箱(15),所述聚烟箱(15)的上开设有供推杆(18)活动的通孔。

5.根据权利要求1所述的一种高效集成灶的吸烟装置,其特征在于:所述推杆(18)上且位于固定框(17)内固定连接有固定块(20),所述推杆(18)的外侧套接有弹簧(21)。

6.根据权利要求1所述的一种高效集成灶的吸烟装置,其特征在于:所述第一固定板(5)上设置有照明装置(25),所述集成灶主体(1)内且位于聚烟箱(15)的下方固定连接有集油槽(26)。

一种高效集成灶的吸烟装置

技术领域

[0001] 本实用新型涉及集成灶技术领域，具体为一种高效集成灶的吸烟装置。

背景技术

[0002] 集成灶，行业里亦称作环保灶或集成环保灶，集成灶是一种集吸油烟机、燃气灶、消毒柜、储藏柜等多种功能于一体的厨房电器，具有节省空间、抽油烟效果好、节能低耗环保等优点，一般的集成灶吸油率达到95％，油烟吸净率越高，质量越好，有些品牌集成灶油烟吸净率达到了99.95％的极限指标。集成灶是为解决传统油烟机无法彻底根除油烟的难题改善厨房和家居环境而研制开发的厨房家电产品。目前集成灶的吸烟装置由上集烟腔和下集烟腔两部分组成，通过上集烟腔下端的连接部插接到下集烟腔主体内实现连接。

[0003] 现有技术中的吸烟口是固定的，无法进行开启和关闭的控制，导致在集成灶不使用时吸烟口也处于敞开状态，使得一些异物可以进入烟道，并且集成灶内部一些异味会回流，影响厨房环境；此外，集成灶的吸烟装置不方便进行清洗，拆卸不方便。因此我们提出了一种高效集成灶的吸烟装置来解决上述问题。

实用新型内容

[0004] 针对现有技术的不足，本实用新型提供了一种高效集成灶的吸烟装置，具备等优点，解决了的问题。

[0005] 本实用新型解决其技术问题所采用的技术方案是：一种高效集成灶的吸烟装置，包括集成灶主体，所述集成灶主体的上方固定连接有灶台，所述灶台的顶部固定连接有挡烟板，所述挡烟板的顶部固定连接有第一固定板，所述第一固定板的顶部活动连接有拢烟板，所述第一固定板与拢烟板之间固定连接有转轴，所述第一固定板内固定连接有滑杆，所述滑杆上滑动连接有滑块，所述第一固定板内固定连接有电动伸缩杆，所述电动伸缩杆的一端固定连接有第二固定板，第二固定板上固定连接有拉杆，所述滑块上活动连接有支撑杆，所述集成灶主体内固定连接有吸烟箱，所述吸烟箱的下方固定连接有聚烟箱，所述吸烟箱上开设有凹槽，所述聚烟箱内固定连接有固定框，所述固定框内固定连接有推杆，所述推杆靠近吸烟箱的一端固定连接有圆轮，所述推杆远离吸烟箱的一端固定连接有固定杆，所述固定杆上固定连接有卡块，所述吸烟箱上开设有卡槽。

[0006] 作为优选，所述挡烟板上开设有进烟口。

[0007] 作为优选，所述拉杆与滑块固定连接，所述支撑杆远离滑块的一端与拢烟板固定连接。

[0008] 作为优选，所述推杆贯穿聚烟箱，所述聚烟箱的上开设有供推杆活动的通孔。

[0009] 作为优选，所述推杆上且位于固定框内固定连接有固定块，所述推杆的外侧套接有弹簧。

[0010] 作为优选，所述第一固定板上设置有照明装置，所述集成灶主体内且位于聚烟箱的下方固定连接有集油槽。

[0011] 本实用新型的有益效果是：

[0012] 1、该高效集成灶的吸烟装置，通过集成灶主体、灶台、挡烟板、进烟口、固定板、拢烟板、转轴、滑杆、滑块、电动伸缩杆、固定板、拉杆、支撑杆的联合设置，当需要使用集成灶时，启动电动伸缩杆，电动伸缩杆向上运动使得拉杆推动滑块向上运动，滑块运动带动支撑杆向上运动，支撑杆将拢烟板向上推动，使进烟口露出；当不需要使用集成灶时，电动伸缩杆收回，滑块向下运动，支撑杆向下将拢烟板收起，拢烟板将挡烟板遮住，可以防止灰尘进入。当不需要使用集成灶时，拢烟板将进烟口进行遮挡，解决了现有技术中吸烟口固定无法进行开启和关闭的问题，在集成灶不使用时吸烟口处于关闭状态，外界异物不能进入烟道，集成灶内部的异味不会回流，不影响厨房环境。

[0013] 2、该高效集成灶的吸烟装置，通过集成灶主体、灶台、挡烟板、进烟口、固定板、吸烟箱、聚烟箱、凹槽、固定框、推杆、圆轮、固定块、弹簧、固定杆、卡块、卡槽、照明装置、集油槽的联合设置，当吸烟箱向下运动时，吸烟箱的外壁将圆轮向远离吸烟箱的方向运动，遇到凹槽后圆轮反弹进凹槽内，卡块与卡槽卡接，从而将吸烟箱与聚烟箱固定住；当需要拆卸时，将固定杆向外拉扯，使卡槽与卡块、圆轮、凹槽脱离，即可完成拆卸，本装置的集成灶吸烟装置拆卸方便，便于对其进行清洁。

附图说明

[0014] 为了更清楚地说明本实用新型实施例或现有技术中的技术方案，下面将对实施例描述中或现有技术中所需要使用的附图作简单地介绍。

[0015] 图1为本实用新型的一种结构示意图；

[0016] 图2为本实用新型拢烟板的一种结构示意图；

[0017] 图3为图1中A处放大的一种结构示意图。

[0018] 附图标记说明：1、集成灶主体；2、灶台；3、挡烟板；4、进烟口；5、第一固定板；6、拢烟板；7、转轴；8、滑杆；9、滑块；10、电动伸缩杆；11、第二固定板；12、拉杆；13、支撑杆；14、吸烟箱；15、聚烟箱；16、凹槽；17、固定框；18、推杆；19、圆轮；20、固定块；21、弹簧；22、固定杆；23、卡块；24、卡槽；25、照明装置；26、集油槽。

具体实施方式

[0019] 下面将结合本实用新型实施例中的附图，对本实用新型实施例中的技术方案进行清楚、完整地描述。

[0020] 实施例：请参阅图1-图3，一种高效集成灶的吸烟装置，包括集成灶主体1，集成灶主体1的上方固定连接有灶台2，灶台2的顶部固定连接有挡烟板3，挡烟板3上开设有进烟口4，挡烟板3的顶部固定连接有第一固定板5，第一固定板5的顶部活动连接有拢烟板6，第一固定板5与拢烟板6之间固定连接有转轴7，第一固定板5内固定连接有滑杆8，滑杆8上滑动连接有滑块9，第一固定板5内固定连接有电动伸缩杆10，电动伸缩杆10的一端固定连接有第二固定板11，第二固定板11上固定连接有拉杆12，拉杆12与滑块9固定连接，滑块9上活动连接有支撑杆13，支撑杆13远离滑块9的一端与拢烟板6固定连接。当集成灶工作时，启动电动伸缩杆10，电动伸缩杆10向上运动使得拉杆12向上推动滑块9向上运动，滑块9运动带动支撑杆13向上运动，支撑杆13将拢烟板6向上推动，使进烟口4露出；当不需要使用时，电动

伸缩杆10收回，滑块9向下运动，支撑杆13向下将拢烟板6收起，拢烟板6将挡烟板3遮住，可以防止灰尘进入。集成灶主体1内固定连接有吸烟箱14，吸烟箱14的下方固定连接有聚烟箱15，吸烟箱14上开设有凹槽16，聚烟箱15内固定连接有固定框17，固定框17内固定连接有推杆18，推杆18贯穿聚烟箱15，聚烟箱15的上开设有供推杆18活动的通孔，推杆18靠近吸烟箱14的一端固定连接有圆轮19，推杆18上且位于固定框17内固定连接有固定块20，推杆18的外侧套接有弹簧21，推杆18远离吸烟箱14的一端固定连接有固定杆22，固定杆22上固定连接有卡块23，吸烟箱14上开设有卡槽24。当吸烟箱14向下运动时，吸烟箱14的外壁将圆轮19向远离吸烟箱14的方向推动，遇到凹槽16后圆轮19反弹进凹槽16内，卡块23与卡槽24卡接，从而将吸烟箱14与聚烟箱15固定住；当需要拆卸时，将固定杆22向外拉扯，使卡槽24与卡块23、圆轮19、凹槽16脱离，即可完成拆卸。第一固定板5上设置有照明装置25，集成灶主体1内且位于聚烟箱15的下方固定连接有集油槽26。

[0021] 当集成灶工作时，启动电动伸缩杆10，电动伸缩杆10向上运动使得拉杆12向上推动滑块9向上运动，滑块9运动带动支撑杆13向上运动，支撑杆13将拢烟板6向上推动，使进烟口4露出；当不需要使用时，电动伸缩杆10收回，滑块9向下运动，支撑杆13向下将拢烟板6收起，拢烟板6将挡烟板3遮住，可以防止灰尘进入；此外，当吸烟箱14向下运动时，吸烟箱14的外壁将圆轮19向远离吸烟箱14的方向推动，遇到凹槽16后圆轮19反弹进凹槽16内，卡块23与卡槽24卡接，从而将吸烟箱14与聚烟箱15固定住；当需要拆卸时，将固定杆22向外拉扯，使卡槽24与卡块23、圆轮19、凹槽16脱离，即可完成拆卸。

[0022] 对所公开的实施例的上述说明，使本领域专业技术人员能够实现或使用本实用新型。对这些实施例的多种修改对本领域的专业技术人员来说将是显而易见的，本文中所定义的一般原理可以在不脱离本实用新型的精神或范围的情况下，在其它实施例中实现。因此，本实用新型将不会被限制于本文所示的这些实施例，而是要符合与本文所公开的原理和新颖特点相一致的最宽的范围。

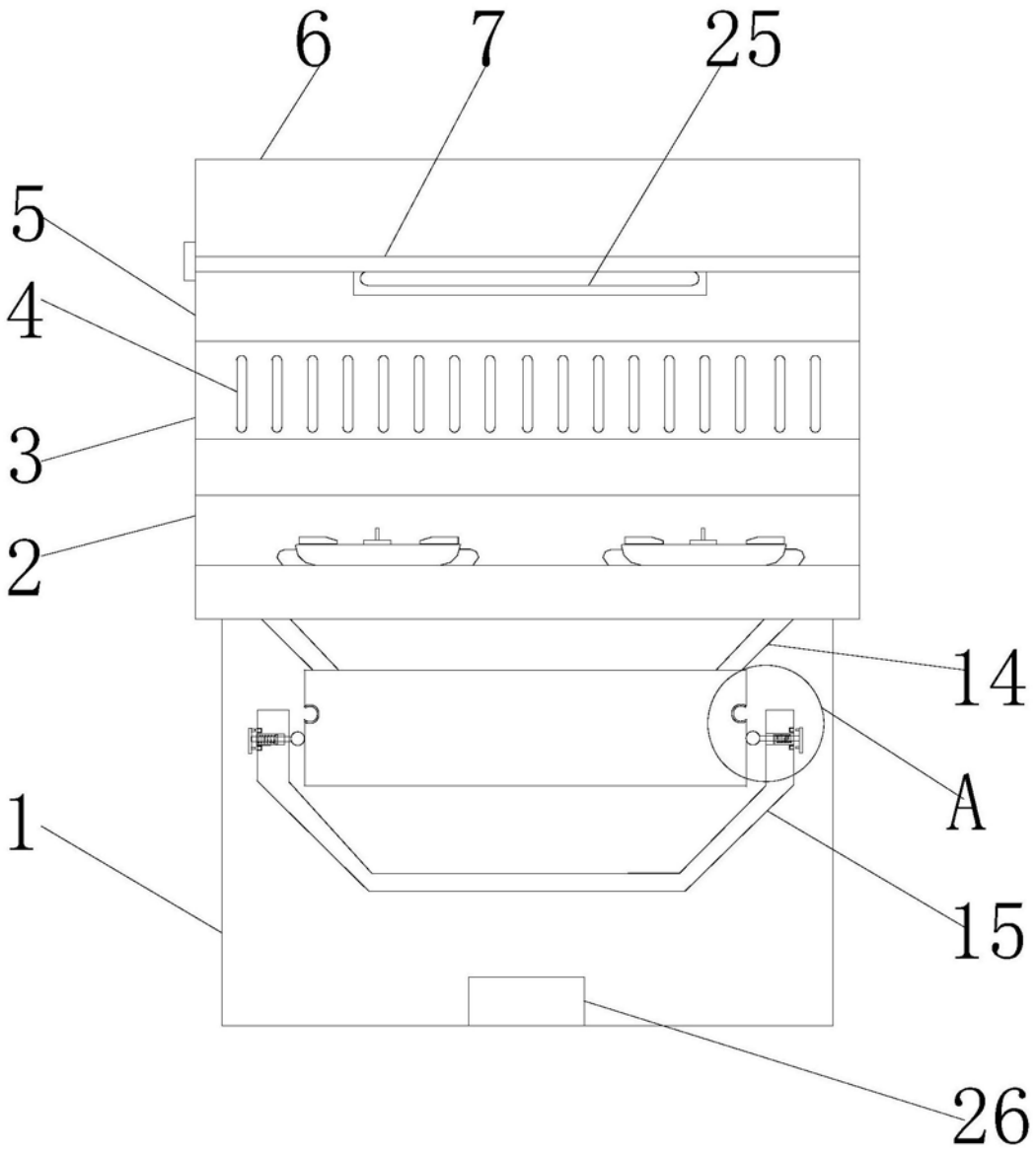

图1

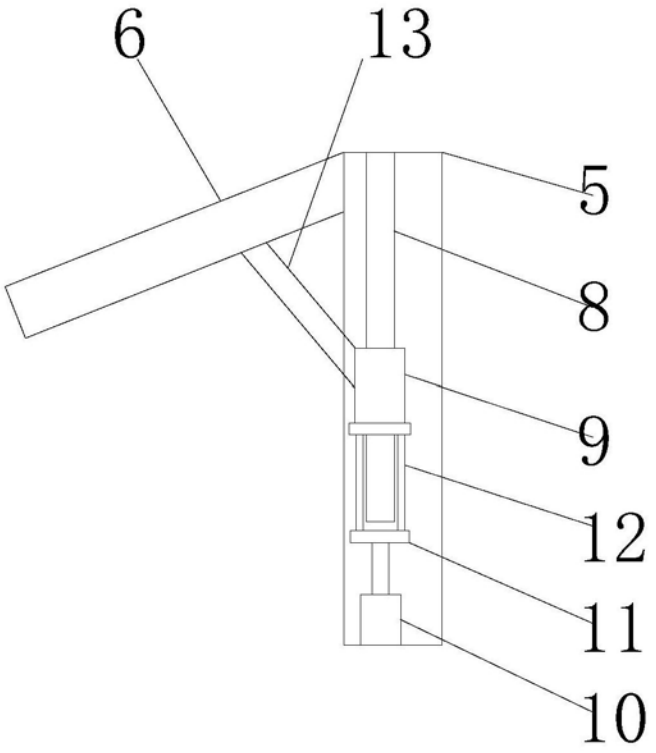

图2

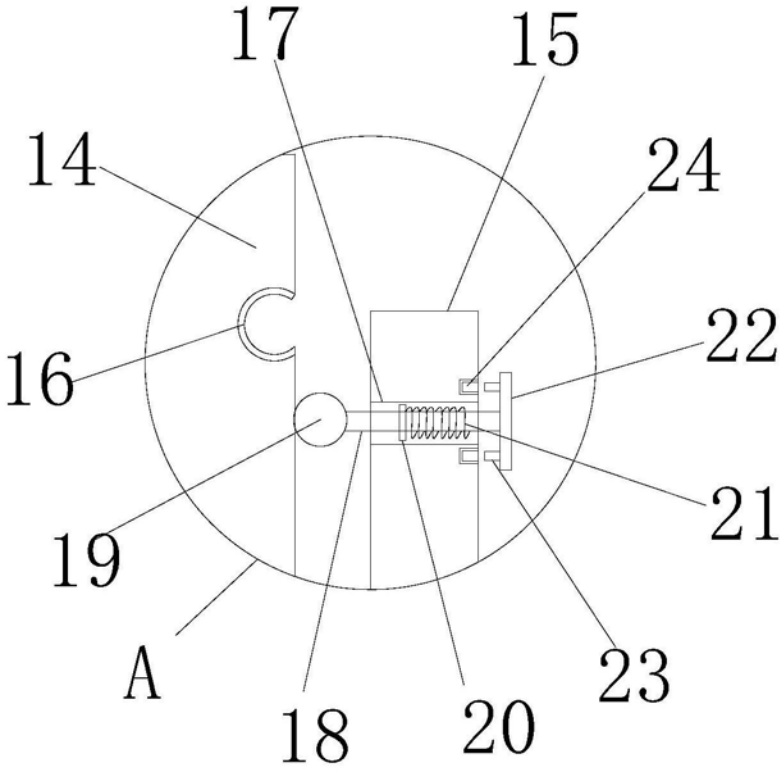

图3